SF4400MCX

Categoría	Compacto 45 cm
Familia	Horno
Alimentación	Eléctrico
Sistema de cocción	Eléctrico
Método de cocción	Combinado Microondas
Código EAN	8017709261191

Estética

Estética	Selección	**Tipo de serigrafía**	Símbolos
Color	Acero inoxidable	**Puerta**	Con panel
Acabado	Anti-huellas	**Tirador**	Nuova Selezione
Diseño	Plato	**Color del tirador**	Efecto inox
Material	Acero inoxidable	**Logo**	Embutido
Tipo de inox	Cepillado	**Mandos**	Restyling Selección
Tipo de vidrio	Nerovista	**Color mandos**	Efecto inox
Color serigrafía	Negro		

Mandos

Nombre del display	DigiScreen	**Ajustes**	Mandos
Tecnología de pantalla	LED	**N.° de mandos**	2

Programas/Funciones

Número de funciones de cocción 6

Funciones de cocción tradicionales

Termoventilado

Grill ancho

Grill ancho ventilado

Función microondas

Microondas

Microondas + resistencia circular + ventilador

Microondas + grill

Opciones

Opciones de programación tiempo	Fin de cocción	**Programador**	1
Cuentaminutos	Sí	**Pre-calentamiento rápido**	Sí

Características técnicas

Temperatura mínima	50 °C	**Interrupción de resistencias al abrir la puerta**	Sí
Temperatura máxima	200 °C	**Tipo de apertura de la puerta**	Frontal
N° de estantes	3	**Puerta**	Puerta fría
N.° de luces	1	**N° de vidrios totales de la puerta**	3
Tipo de Luz	Incandescencia	**Interrupción microondas al abrir la puerta**	Sí
Potencia luz	20 W	**Sistema de enfriamiento**	Tangencial
Encendido de la luz al abrir la puerta	Sí	**Dimensiones útiles interior cavidad (axlxp)**	210x420x390 mm
Plato giratorio	Sí	**Regulación de la temperatura**	Electromecánico
Diámetro plato giratorio	32 cm	**Material de la cavidad**	Acero inoxidable
Resistencia grill - Potencia	1500 W	**Filtro protector microondas**	Sí
Resistencia circular - Potencia	1600 W		

Prestaciones/Etiqueta energética

Volumen útil	32 l	**Consumo de energía de función de calentamiento por convección forzada**	
Consumo de energía de función de calentamiento por convección natural		**N° de cavidades**	1
Energy consumption in conventional mode		**Potencia de salida útil microondas**	1000 W
Energy consumption in forced air convection			

Equipo accesorios incluidos

Rejilla inserción bandeja	1	**Bandeja Pyrex**	1

Conexión eléctrica

Tensión	230 V	**Frecuencia (Hz)**	50 Hz
Corriente	14,8 A	**Longitud del cable de alimentación**	150 cm
Datos nominales de conexión eléctrica	3400 W		

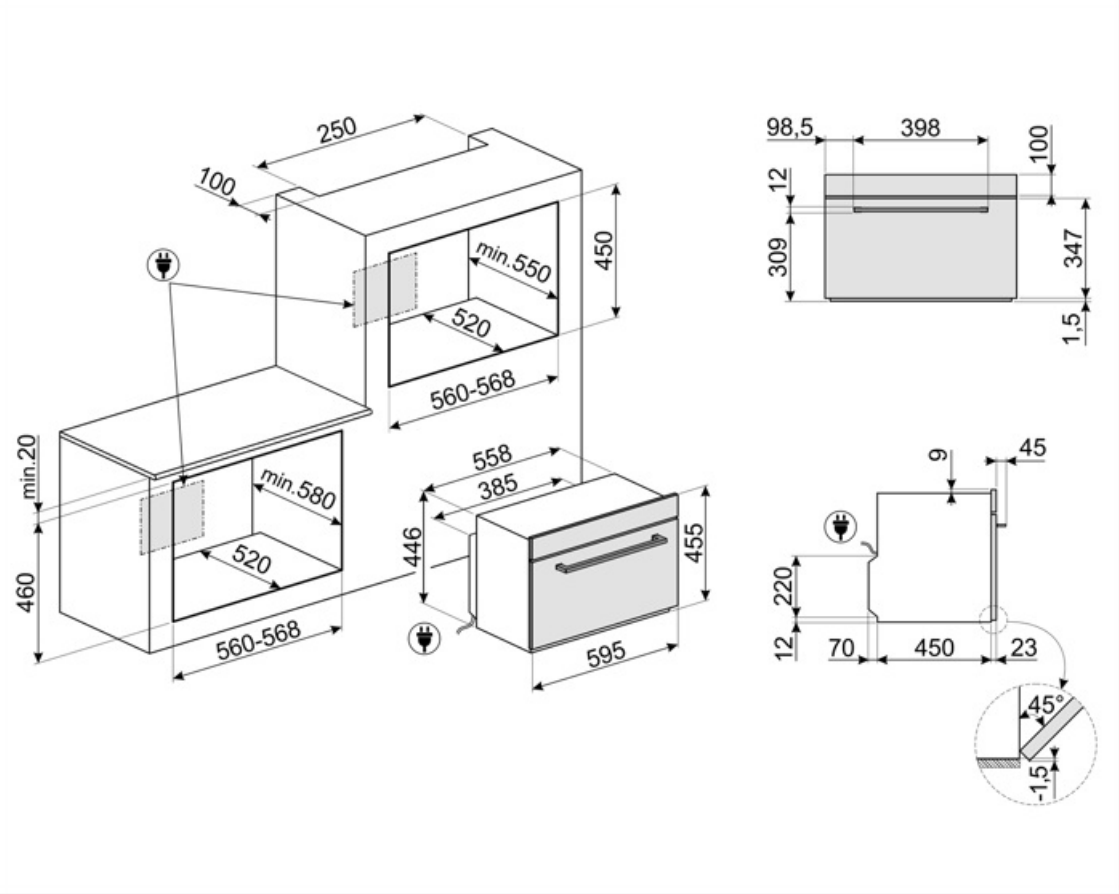

Accesorios Compatible

GTP

Guías telescópicas extracción parcial (1 nivel) Extracción: 433 mm Material: acero inoxidable AISI 430 pulido

GTT

Guías telescópicas extracción total (1 nivel) Extracción: 433 mm Material: acero inoxidable AISI 430 pulido

STONE2

Rectangular pizza stone without handles, suitable for 45cm and 60cm wide ovens. Dimensions W42 x H1.8 x D37.5cm. Ideal for cooking pizzas with the same results as a typical wood-fired oven. Can also be used for baking bread, focaccias and other recipes such as pies, flans or biscuits

Symbols glossary

Horno combinado con microondas: los hornos combinados con microondas, además de garantizar solo la cocción tradicional, permiten combinar también los dos sistemas (tradicional con microondas), multiplicando las posibilidades de cocción y garantizando, por lo tanto, la máxima versatilidad en la cocina.

4.3 inch display with LED technology, usability with knobs + 3 touch keys

Electric

Antihuellas: el tratamiento especial al que se somete el acero inoxidable evita la formación de halos y huellas digitales en la superficie y ayuda a mejorar su brillo.

Resistencia Grill: el calor derivado del elemento del grill permite obtener excelentes resultados de parrilla, especialmente con carnes de espesor medio / pequeño y, en combinación con el asador (en los modelos previstos), permite un dorado uniforme al final de la cocción. Ideal para salchichas , costillas, tocino. En los hornos de 8, 10 y 11 funciones, el elemento del grill se compone de un elemento doble que permite asar sobre toda la superficie de soporte (grill largo). Esta función en estos modelos permite asar de una manera grandes cantidades uniformes de comida, especialmente carne .

Refrigeración tangencial: este innovador sistema de refrigeración permite tener una puerta a una temperatura controlada durante la cocción. Además de las ventajas ofrecidas en términos de seguridad, el sistema permite proteger los muebles en los que se inserta el horno, evitando el sobrecalentamiento.

Puerta de triple acristalamiento: en los modelos de gama alta, la puerta del horno tiene tres paneles que ayudan a mantener el exterior del horno a temperatura ambiente durante la cocción, lo que garantiza la máxima seguridad. Los dos vidrios internos que reflejan el calor evitan la dispersión del calor para una mayor eficiencia.

Esmalte Ever Clean: el esmalte Ever Clean con el que se trata la cavidad del horno reduce la adherencia de la grasa para cocinar. Es un esmalte pirolítico y resistente a los ácidos que, además de ser agradablemente brillante, favorece una mayor limpieza de las paredes del horno, gracias a su menor porosidad.

Ventilador + resistencia circular (cocción forzada o ventilada): la combinación del ventilador y el elemento de calentamiento circular (incorporado en la parte posterior del horno) permite cocinar diferentes alimentos en varios niveles, siempre que necesiten las mismas temperaturas y el mismo tipo cocción La circulación de aire caliente asegura una distribución de calor instantánea y uniforme. Será posible, por ejemplo, cocinar pescado, verduras y galletas simultáneamente sin ninguna mezcla de olores y sabores .

Ventilador + resistencia grill: el aire producido por el ventilador suaviza la onda de calor generada por la parrilla, lo que permite una parrilla óptima incluso para alimentos gruesos. Ideal para grandes cortes de carne (por ejemplo, codillo de cerdo). En los modelos con 10 y 11 funciones, el elemento de parrilla se compone de un elemento doble de mayor tamaño que la parrilla tradicional, lo que permite un rendimiento excepcional (cocción y asado rápido de carne grande a la parrilla).

Microondas: al penetrar directamente en los alimentos, las microondas permiten cocinar en muy poco tiempo y con un considerable ahorro de energía. Adecuado para cocinar sin grasa, también están indicados para descongelar y calentar alimentos, manteniendo intactos tanto el aspecto original como la fragancia. Incluso la función de microondas se puede combinar con funciones tradicionales, con todas las ventajas que se derivan de ella. Ideal para todo tipo de comida.

Ventilador + resistencia circular + microondas (ventilación forzada + microondas): la combinación de resistencia circular y microondas permite una cocción óptima de toda la comida; Los tiempos de cocción de las partes internas se reducen gracias al uso de microondas.

Microondas + resistencia grill: el uso del grill determina un dorado perfecto de la superficie de los alimentos. La acción de las microondas, por otro lado, permite que la parte interna de los alimentos se cocine rápidamente.

45 cm: algunos modelos Smeg, de solo 45 cm de altura, representan la solución capaz de responder a los requisitos funcionales en espacios con altura reducida. Disponibles en varios tipos y con diferentes estéticas, ofrecen más opciones en equipos de cocina.

Precalentamiento rápido: el precalentamiento rápido es una opción que le permite alcanzar la temperatura establecida en unos minutos (en algunos hornos solo 6 minutos, en otros 9) para una preparación de alimentos más rápida.

3 niveles de cocción: los hornos Smeg tienen 3 niveles de cocción que le permiten cocinar diferentes platos al mismo tiempo, lo que garantiza una reducción en el consumo.

Indica el volumen útil de la cavidad del horno

Indica el volumen útil de la cavidad del horno