SF4400MX

Categoria	45 cm
Famiglia	Forno
Alimentazione	Elettrico
Fonte di calore	Elettrico
Metodo di Cottura	Microonde con grill
Sistema di pulizia	Smalto Ever Clean
Codice EAN	8017709261207

Estetica

Estetica	Selezione	**Tipo serigrafia**	Simboli
Colore	Acciaio Inox	**Porta**	Con pannello
Finitura	Antimpronta	**Maniglia**	Nuova Selezione
Design	Piatto	**Colore maniglia**	Effetto inox
Materiale	Inox	**Logo**	Imbutito
Tipo Inox	Satinato	**Manopole**	Restyling Selezione
Tipo vetro	Eclipse	**Colore manopole**	Effetto inox
Colore serigrafia	Nero		

Comandi

Nome display	DigiScreen	**Regolazione comandi**	Manopole
Tecnologia display	LED	**N° manopole**	2

Programmi / Funzioni forno principale

N° funzioni di cottura 3

Funzioni cottura tradizionali

Grill largo

Funzioni microonde

Microonde

Microonde + grill

Opzioni

Opzioni di programmazione tempo	Fine cottura con spegnimento automatico	**Contaminuti impostabili**	1
Contaminuti	Sì		

Caratteristiche Tecniche

N° di ripiani	2	**Apertura porta**	A ribalta
N° di luci	1	**Porta**	a temperatura controllata
Tipo di luce	Incandescenza	**N° vetri porta totale**	3
Potenza luce	20 W	**Interruzione microonde all'apertura della porta**	Sì
Accensione luce all'apertura porta	Sì	**Sistema di raffreddamento**	Tangenziale
Piatto girevole	Sì	**Dimensioni utili interno cavità (hxlxp)**	210x420x390 mm
Diametro piatto girevole	32 cm	**Materiale della cavità**	Acciaio
Resistenza grill - Potenza	1200 W	**Schermo protettivo microonde**	Sì
Interruzione resistenze all'apertura della porta	Sì		

Prestazioni / Etichetta Energetica

Volume netto della cavità	32 l	**Consumo di energia per ciclo in convezione forzata**	
Consumo di energia per ciclo in convezione naturale		**Numero di cavità**	1
Consumo di energia per ciclo in convezione naturale		**Potenza resa microonde**	1000 W
Consumo di energia per ciclo in convezione forzata			

Dotazione accessori Inclusi

Griglia	2

Collegamento Elettrico

Tensione	220-240 V	**Frequenza**	50 Hz
Corrente	14.3 A	**Lunghezza cavo di alimentazione**	150 cm
Dati nominali di collegamento elettrico	3300 W		

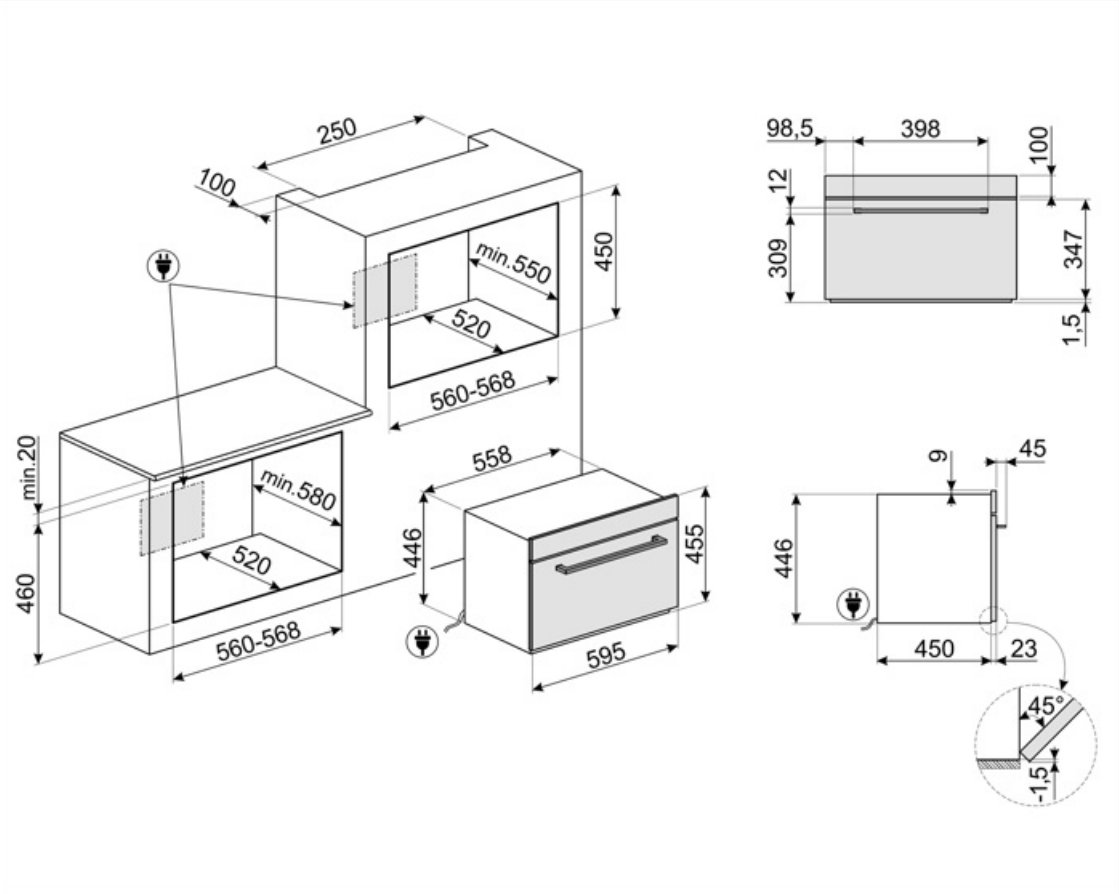
250
100
min.550
450
520
560-568
min.20
min.580
520
460
560-568
558
446
455
595
98,5
398
100
12
309
347
1,5
9
45
446
450
23
45°
-1,5

Accessori Compatibili

GTP

Guide telescopiche ad estrazione parziale su un livello per forni tradizionali. Realizzate in acciaio, garantiscono stabilità e agevolano l'estrazione delle teglie.

GTT

Guide telescopiche ad estrazione totale su un livello per forni tradizionali. Realizzate in acciaio, garantiscono stabilità e agevolano l'estrazione delle teglie.

Glossario simboli

Il forno a microonde permette di cucinare in tempi molto brevi e con un notevole risparmio di energia, non necessitando di preriscaldamento.

Display da 4,3 pollici con tecnologia LED, usabilità con manopole + 3 tasti touch

Elettrico

Antimpronta: Lo speciale trattamento a cui è sottoposto l'acciaio inox impedisce la formazione di aloni e ditate sulla superficie e contribuisce a esaltarne la lucentezza.

Microonde: penetrando direttamente nel cibo, le microonde consentono di cucinare in tempi molto brevi e con un notevole risparmio di energia. Adatte per cuocere senza grassi, sono inoltre indicate per scongelare ed anche per riscaldare i cibi, mantenendone intatti sia l'aspetto originario che la fragranza. Anche la funzione microonde può essere combinata con le funzioni tradizionali, con tutti i vantaggi che ne derivano. Ideale per tutti i tipi di cibi.

45 cm: Alcuni modelli Smeg, alti solo 45 cm, rappresentano la soluzione capace di rispondere a requisiti funzionali in spazi con altezza ridotta. Disponibili in più tipologie e con diverse estetiche, offrono maggiori opzioni nell'equipaggiamento della cucina

Raffreddamento tangenziale: Questo innovativo sistema di raffreddamento permette di avere una porta a temperatura controllata durante la cottura. Oltre ai vantaggi offerti in termini di sicurezza, il sistema permette di proteggere i mobili in cui il forno è inserito, evitandone il surriscaldamento.

Porta a triplo vetro: Nei modelli top di gamma, la porta del forno prevede tre vetri che contribuiscono a mantenere l'esterno del forno a temperatura ambiente durante la cottura, garantendo la massima sicurezza. I due vetri interni termoriflettenti impediscono la dispersione del calore per una maggiore efficienza.

Smalto Ever Clean: lo smalto Ever Clean viene applicato elettrostaticamente, da angolo ad angolo e da bordo a bordo per evitare crepe o screpolature nel tempo. Si tratta di un particolare smalto pirolitico , resistente agli acidi che, oltre a risultare gradevolmente luminoso, favorisce una maggiore pulizia delle pareti del forno, grazie ad una sua minore porosità. Viene cotto a oltre 850 ° C e polimerizzato lentamente a una velocità determinata scientificamente per garantire una profondità e una resistenza uniformi. Lo smalto Ever Clean crea una finitura impeccabile sia sull'interno del forno che sulle teglie, rendendo le superfici del forno incredibilmente facili da mantenere in quanto riduce l'aderenza dei grassi in cottura

Grill: Calore molto intenso proveniente solo dall'alto da un doppio elemento riscaldante La ventola non è attiva. Consente di ottenere ottimi risultati di grigliatura e di gratinatura. Utilizzato a fine cottura conferisce una doratura uniforme alle pietanze.

Microonde + resistenza grill: l'utilizzo del grill determina una perfetta doratura della superficie dell'alimento. L'azione delle microonde consente invece di cucinare in tempi rapidi la parte interna dei cibi.

2 livelli di cottura: Nel forno ausiliario delle cucine Smeg, 2 posizioni di cottura consentono di cucinare pietanze differenti contemporaneamente, assicurando una riduzione dei consumi.

Indica il volume utile della cavità del forno.

Indica il volume utile della cavità del forno.