# SF4401MCX

| | |
|---|---|
| **Category** | 45 cm |
| **Product Family** | Oven |
| **Power supply** | Electric |
| **Heat source** | ELECTRICITY |
| **Tipo de cozimento** | Combi Microwave |
| **Sistema de limpeza** | No |
| **EAN code** | 8017709288907 |

## Aesthetics

| | | | |
|---|---|---|---|
| **Aesthetic** | Selezione | **Cor da serigrafia** | Serigrafia em preto |
| **Colour** | Stainless steel | **Tipo de serigrafia** | Símbolos |
| **Acabamento** | Anti-dedadas | **Door** | With panel |
| **Série** | Plano | **Handle** | Selection squared |
| **Material** | Stainless steel | **Handle Colour** | Steel effect |
| **Type of steel** | Brushed | **Logotipo** | Logotipo embutido |
| **Glass Type** | Eclipse | **Control knobs** | Cucina restyling |

## Controls

| | | | |
|---|---|---|---|
| **Nome** | CompactScreen | **Control setting** | Knobs |
| **Tecnologia** | LCD | **No. of controls** | 2 |

## Programs / Functions

**No. of cooking functions** 10

**Traditional cooking functions**

- Static
- Fan assisted
- Circulaire
- Turbo
- Eco
- Large grill
- Pizza

**Microwave functions**

Microwave

Fan assisted

Circulaire

Microwave + grill

**Other functions**

Defrost by time

| | |
|---|---|
| **Cleaning functions** | No |

## Options

| | |
|---|---|
| **Time-setting options** | Delay start and automatic end cooking |
| **Minute minder** | Yes |
| **Timer** | 1 |
| **Controls Lock / Child Safety** | Yes |
| **Other options** | Keep warm |
| **Cooking with probe thermometer** | No |
| **Multi-step cooking** | No |
| **Cozinha inteligente** | No |
| **Showroom demo option** | Yes |
| **Demo-tutorial mode** | No |
| **Touch guide** | No |
| **Chronology** | No |
| **Rapid pre-heating** | Yes |
| **GO Instantâneo** | No |

## Technical Features

| | |
|---|---|
| **Minimum Temperature** | 30 °C |
| **Maximum temperature** | 250 °C |
| **No. of shelves** | 3 |
| **No. of lights** | 1 |
| **Light type** | Halogen |
| **User-replaceable light** | No |
| **Light Power** | 40 W |
| **Light when door is opened** | Yes |
| **Lower heating element power** | 1000 W |
| **Grill element - power** | 2000 W |
| **Circular heating element - Power** | 1400 W |
| **Heating suspended when door is opened** | Yes |
| **Door opening type** | Standard opening |
| **Door** | Temperate door |
| **Removable door** | No |
| **Full glass inner door** | No |
| **Removable inner door** | No |
| **Total no. of door glasses** | 3 |
| **Microwave stops when door is opened** | Yes |
| **Soft Close hinges** | No |
| **Cooling system** | Tangential |
| **Circuito de resfraimento** | Circuito de resfriamento simples |
| **Usable cavity space dimensions (HxWxD)** | 212x462x407 mm |
| **Temperature control** | Electronic |
| **Cavity material** | Ever clean Enamel |
| **Microwave screen protection** | Yes |

## Performance / Energy Label

40 lt

| | | | |
|---|---|---|---|
| **Net volume of the cavity** | 40 l | **Microwave effective power** | 1000 W |
| **Number of cavities** | 1 | | |

## Accessories Included

| | | | |
|---|---|---|---|
| **Rack with back stop** | 1 | **Glass tray** | 1 |
| **Insert gird** | 1 | **Other** | No |

## Electrical Connection

| | | | |
|---|---|---|---|
| **Plug** | No | **Nominal power** | 3100 W |
| **Voltage** | 220-240 V | **Frequency (Hz)** | 50 Hz |
| **Current** | 14 A | **Comprimento do cabo de alimentação** | 115 cm |

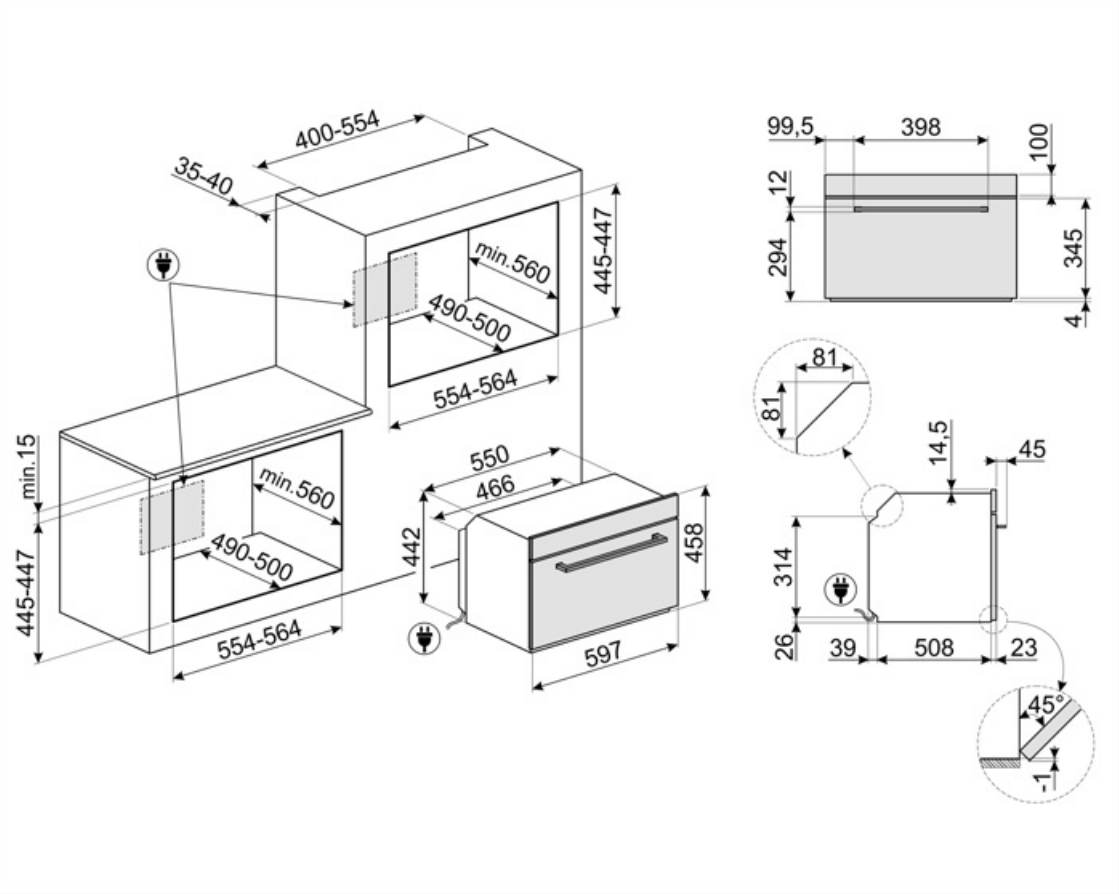

## Compatible Accessories

**BN620-1**

Tabuleiro esmaltado, 20mm de profundidade

**BN640**

Tabuleiro esmaltado, 40mm de profundidade

**GTP**

** Guias telescópicas parcialmente extraíveis (1 nível)** Extração: 300 mm Material: Aço inoxidável AISI 430 polido

**GTT**

** Guias telescópicas totalmente extraíveis (1 nível)** Extração: 433 mm Material: Aço inoxidável AISI 430 polido

**PALPZ**

Pá para pizza com alça dobrável largura: 315mm comprimento : 325mm

**PR3845X**

Aço inoxidável anti-dedadas. Tampa para mobília em coluna instalação de mais fornos

## Symbols glossary

Bloqueio para crianças: alguns modelos estão equipados com um dispositivo para bloquear o programa/ciclo para que não possa ser acidentalmente alterado.

Sistema de arrefecimento a ar: para garantir temperaturas de superfície seguras.

Portas envidraçadas triplas: Número de portas envidraçadas.

Interior esmaltado: O interior em esmalte de todos os fornos Smeg tem um revestimento antiácido especial que ajuda a manter o interior limpo, reduzindo a quantidade de gordura de cozimento aderente a ele.

Ventilador com elementos superiores e inferiores: Os elementos combinados com o ventilador visam fornecer calor mais uniforme, um método semelhante ao cozimento convencional, de modo que o pré-aquecimento é necessário. Mais adequado para itens que exigem métodos de cozimento lento.

Circulaire: A combinação do ventilador e do elemento circular em torno dele dá um método de cozimento de ar quente. Isso oferece muitos benefícios, incluindo nenhum pré-aquecimento se o tempo de cozimento for superior a 20 minutos, nenhuma transferência de sabor ao cozinhar alimentos diferentes ao mesmo tempo, menos energia e tempos de cozimento mais curtos. Bom para todos os tipos de alimentos.

ECO: A combinação da grelha, ventilador e elemento inferior é particularmente adequada para cozinhar pequenas quantidades de alimentos.

Micro-ondas Penetrando diretamente na comida, micro-ondas cozinham muito rapidamente e com considerável economia de energia. Adequados para cozinhar sem gordura, eles também são capazes de descongelar e aquecer alimentos sem alterar a sua aparência original e aroma. A função de micro-ondas também pode ser combinada com funções convencionais com todas as vantagens resultantes. Ideal para todos os tipos de alimentos.

Micro-ondas de combinação: Este forno permite combinar duas maneiras diferentes de cozinhar (tradicional com micro-ondas). Os fornos combinados aumentam as oportunidades de cozedura, ao mesmo tempo que proporcionam a máxima flexibilidade dos eletrodomésticos.

Descongelar pelo tempo: com esta função, o tempo de descongelamento dos alimentos é determinado automaticamente.

Elétrico

Aço inoxidável à prova de dedadas: O aço inoxidável à prova de dedadas mantém o aço inoxidável com um aspeto novo.

Somente elementos superior e inferior: um método de cozimento tradicional mais adequado para itens individuais localizados no centro do forno. A parte superior do forno será sempre mais quente. Ideal para assados, bolos de frutas, pão, etc.

...

Elemento de grelha O uso de grelha dá excelentes resultados ao cozinhar carne de porções médias e pequenas, especialmente quando combinada com uma rotisseria (sempre que possível). Também é ideal para cozinhar salsichas e bacon.

Cozinhar com a utilização simultânea do elemento de aquecimento em combinação com ventilador e fornecimento de micro-ondas.

Micro-ondas + elemento de grelha: O uso da grelha resulta em um perfeito escurecimento da superfície dos alimentos. A ação de micro-ondas permite em vez de cozinhar em pouco tempo a parte interna do alimento.

Função pizza: A operação simultânea de três elementos garante uma instalação de cozimento ideal quando usado com a pedra para pizza Smeg.

Aparelhos compactos com uma altura de 45 cm - solução perfeita para atender aos requisitos funcionais de conjuntos de cozinha de pequena altura. Disponível em vários tipos e em diferentes estilos.

Luzes laterais: Duas luzes laterais opostas aumentam a visibilidade dentro do forno.

O compartimento do forno tem 3 níveis de cozimento diferentes.

Grelha basculante: a grelha basculante pode ser facilmente desengatada para mover o elemento de aquecimento e limpar o tejadilho do aparelho em um simples passo.

A capacidade indica a quantidade de espaço útil no compartimento do forno em litros.

Ventilador combinado com cozinha tradicional, onde o calor é gerado a partir de cima e abaixo, fornece calor uniforme. A adição da função de micro-ondas permite que o mesmo cozimento resulte em menos tempo.

Circulaire com elementos superior e inferior: O uso do ventilador com ambos os elementos permite que os alimentos sejam cozinhados de forma rápida e eficaz, ideal para grandes peças que exigem cozimento completo. Oferece um resultado semelhante ao da rotisseria, movendo o calor em torno do alimento, em vez de mover o próprio alimento, permitindo que qualquer tamanho ou forma seja cozida.

KEEP_WARM_72dpi

Pré-aquecimento rápido: A função de pré-aquecimento rápido pode ser usada para atingir a temperatura selecionada em apenas alguns minutos.

Comando eletrônico. Permite manter a temperatura no interior do forno com a precisão de 2-3 ° C. Isso permite cozinhar refeições que são muito sensíveis a mudanças de temperatura, como por ex. bolos, suflês, pudins.

A capacidade indica a quantidade de espaço útil no compartimento do forno em litros.