SF4606WMCNR



קטגוריה	45 ס"מ
משפחת מוצרים	תנור
אספקת חשמל	חשמלי
מקור חום	חשמל
שיטת בישול	מיקרוגל משולב
מערכת ניקוי	ניקוי באדים
קוד EAN	8017709257361

אסתטיקה

סוג זכוכית	ליקוי	**סדרה עיצובית**	Dolce Stil Novo
דלת	זכוכית מלאה	**צבע**	שחור
ידית	Dolce Stil Novo	**גימור**	מבריק
צבע ידית	שחור	Design	Flat
לוגו	Applied	**גימור**	נחושת
		חומר	זכוכית

למשפחת תנורים

מס' שפות תצוגה	11	**שם צג**	VivoScreen max
שפות תצוגה	Italiano, English (UK), Français (FR), Nederlands, Español (ES), Português (PT), Svenska, Русский, Deutsch (DE), Dansk, Polski	**טכנולוגיית צג**	TFT
		הגדרות בקרות	מגע מלא מתקדם

תוכניות / פונקציות

מס' פונקציות בישול	13
תוכניות אוטומטית	56
מתכונים בהתאמה אישית	64

פונקציות בישול רגילות

- סטטי
- בסיוע מאוורר
- מעגלי
- טורבו
- חסכוני
- גריל גדול
- גריל מאוורר (גדול)
- בסיס
- מעגלי + תחתון
- פיצה

פונקציות מיקרוגל

- מיקרוגל
- בסיוע מאוורר
- מעגלי
- מיקרוגל + גריל
- חימום ויצירה מחדש

פונקציות אחרות

- הפשרה לפי זמן
- הפשרה לפי משקל
- התפחה סופית
- שמירה על חום
- רשת/מחמם צלחות
- שבת

פונקציות ניקוי

- ניקוי באדים

אפשרויות

אפשרות הדגמה בחנות	כן	**אפשרויות הגדרת זמן**	השהיית ההתחלה והסיום האוטומטי של הבישול
מצב הדגמה להדרכה	כן		
מדריך מגע	כן	**תזכורת דקות**	כן
כרונולוגיה	כן, 10 הפונקציות האחרונות שנעשה בהן שימוש	**טיימר**	3
		נעילת בקרות / בטיחות ילדים	כן
קדם חימום מהיר	כן	**אפשרויות אחרות**	מערכת SmartCook, שמירה על חום, תאורה חסכונית, הגדרת שפה, תצוגת שעון דיגיטלי, בהירות, עוצמת קול של צליל, צלילים
הפעלה מיידית	כן	**בישול רב-שלבי**	כן, עד 3 פסים
		בישול חכם	כן

מאפיינים טכניים

סוג פתיחת דלת	פתח סטנדרטי	**(Capacity (Lt**	40 l
דלת	דלת מחוסמת		

מס' כולל של דלתות זכוכית	3
המיקרוגל נכבה כשהדלת נפתחת	כן
צירים לסגירה רכה	כן
מערכת קירור	משיק
פתח אוורור	Single
מידות תא תנור לשימוש (גXרXע)	212x462x407 mm
בקרת טמפרטורה	אלקטרוני
חומר תא התנור	אמייל נקי תמיד
מגן מסך מיקרוגל	כן

טמפרטורה מינימלית	C° 30
טמפרטורה מרבית	C° 250
מספר המדפים	3
מס' נורות	2
סוג נורה	הלוגן
הספק נורה	W 40
אור כשהדלת פתוחה	כן
גוף חימום תחתון – הספק	W 1000
אלמנט גריל – הספק	W 2000
גוף חימום מעגלי – הספק	W 1400
החימום מושהה כשהדלת פתוחה	כן

תווית חשמל / ביצועים



הספק יעיל של המיקרוגל	W 1000

הנפח הנקי של תא התנור	l 40
מספר חללי תנור	1

אביזרים כלולים



מגש זכוכית	1
מסילות טלסקופיות, הוצאה חלקית	1

רשת עם מעצור אחורי וצדי	1
רשת להכנסה	1

חיבור חשמלי

הספק נקוב	W 3100
תדר (Hz)	Hz 50
אורך כבל חשמל	cm 115

מתח	V 220-240
תקע	לא
זרם	A 14

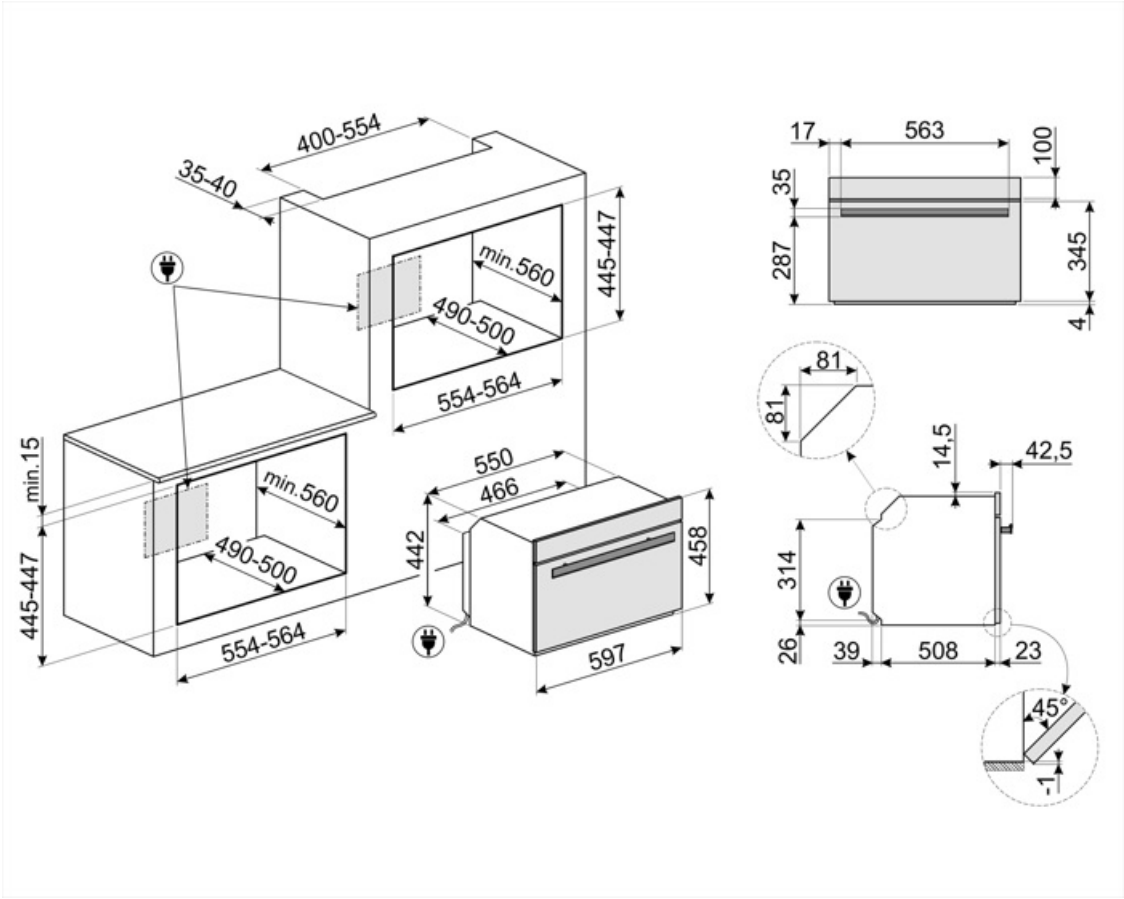
400-554
35-40
min.560
490-500
445-447
554-564
min.15
445-447
min.560
490-500
554-564
550
466
442
458
597
17
563
100
35
287
345
4
81
81
14,5
42,5
314
26
39
508
23
45°
-1

Compatible Accessories

BN620-1

מגש מצופה אמייל, עומק 20 מ"מ



GTP

מסילות טלסקופיות ניתנות להוצאה חלקית (רמה אחת) הוצאה: 300 מ""מ חומר: נירוסטה AISI 430 מצוחצת



PALPZ

את פיצה עם ידית מתקפלת רוחב: 315 מ""מ אורך: 325 מ""מ



PR3845X

נירוסטה חסינת טביעות אצבעות. כיסוי לריהוט בהתקנה בארון עם תנורים נוספים



BN640

מגש מצופה אמייל, עומק 40 מ"מ



GTT

מסילות טלסקופיות ניתנות להוצאה לחלוטין (רמה אחת) הוצאה: 433 מ""מ חומר: נירוסטה AISI 430 מצוחצת



PR3845N

כיסוי שחור לרהיטים כשמותקנים תנורים נוספים בארון



STONE2

אבן פיצה מלבנית ללא ידיות, מתאימה לתנורים ברוחב 45 ס"מ ו-60 ס"מ. מידות (ר) 42 x (ג) 1.8 x (ע) 37.5 ס"מ. מושלמת לאפיית פיצות עם תוצאות דומות לתנור עץ. יכולה לשמש גם לאפיית לחם, פוקאצ'ה ומתכונים אחרים כגון פשטידות, פלאנים או ביסקוויטים



Symbols glossary

נעילת ילדים: חלק מהדגמים מצוידים במתקן לנעילת התוכניות/מחזורים כך שלא ניתן לשנותם באקראי.

מיקרוגל משולב: תנור זה אפשר לשלב שתי דרכים שונות לבישול (מסורתית עם מיקרוגלים). תנורים משולבים מגדילים את הזדמנויות הבישול ומעניקים גמישות מרבית למכשירי חשמל ביתיים.

מערכת קירור אוויר: הבטחת טמפרטורת בטיחותיות של משטחים.

הפשרה לפי זמן: פונקציה זו קובעת אוטומטית את זמן ההפשרה של מזונות שונים.

הפשרה לפי משקל: פונקציה זו קובעת את זמן ההפשרה

...

דלתות עם שלוש שכבות זכוכית: מספר דלתות זכוכית.

EASYGUIDE_72dpi

התאורה נכבית אוטומטית: לחיסכון רב יותר בחשמל, התאורה נכבית אוטומטית לאחר דקה מתחילת הבישול.

חשמלי

חלק פנימי בציפוי אמייל: החלק הפנימי בציפוי אמייל של כל תנורי Smeg כולל ציפוי נוגד חומצה שמסייע לשמור על הניקיון של תא התנור ל ידי הפחתת כמות השומן שנצמד לדפנות בעת הבישול.

מאוורר עם אלמנטים עליון ותחתון: האלמנטים יחד עם המאוורר מספקים חום אחיד יותר, שיטה זהה לבישול רגיל, כך שיש צורך בקדם-חימום. מתאימה מאוד לפריטים שמבושלים בשיטות איטיות.

אלמנט עליון ותחתון בלבד: שיטת בישול מסורתית שמתאימה ביותר לפריטים יחידים שממוקמים באמצע התנור. החלק העליון של התנור יהיה תמיד החם ביותר. מושלמת לצלי, עוגות פירות, לחם וכן הלאה.

גוף חימום תחתון בלבד: פונקציה זו מושלמת למזונות שמחייבים טמפרטורה בסיסית נוספת ללא השחמה, לדוגמה, מאפים, פיצה. מתאימה גם לבישול איטי של נזידים ותבשילים.

מעגלי עם אלמנט תחתון: התוספת של האלמנט התחתון מוסיפה חום בבסיס למזון שמחייב בישול נוסף.

מעגלי: השילוב של מאוורר ושל אלמנט מעגלי יוצר שיטת בישול באוויר חם. מעניק יתרונות רבים, כולל ללא קדם-חימום אם זמן הבישול ארוך מ-20 דקות, ללא העברה של טעמים בעת בישול של מזונות שונים בו-בזמן, פחות חשמל וזמני בישול קצרים יותר. מתאים לכל סוגי המזון.

חסכונית: השילוב של גריל, מאוורר ואלמנט תחתון מתאים במיוחד לבישול כמויות קטנות של מזון.

אלמנט גריל: שימוש בגריל מעניק תוצות מצוינות בעת בישול בשר במנות בינוניות או קטנות, במיוחד בשילוב עם שיפוד (אם אפשר). מושלם גם לבישול נקניקות ובייקון.

מאוורר עם אלמנט גריל: המאוורר מפחית את החום העז של הגריל, מעניק שיטה מצוינת לצלייה של מזונות שונים, צלעות, סטייקים, נקניקיות וכן הלאה, ומעניק להם השחמה וחלוקה של החום, ללא ייבוש המזון. שתי הרמות העליונות מומלצות לשימוש והחלק התחתון של תנור יכול לשמש לשמירה על החום של פריטים בו-בזמן, מתקן מצוין בעת בישול של ארוחת בוקר צלויה. חצי גריל (חלק אמצעי בלבד) מושלם לכמויות קטנות של מזון.

מיקרוגל: חודר ישירות למזון, מיקרוגלים מבשלים מהר מאוד בתוך חיסכון משמעותי בחשמל. מתאים לבישול ללא שומן, מסוגלים גם להפשיר ולחמם מזון ללא שינוי המראה והניחוח המקוריים שלו. ניתן לשלב את פונקציית המיקרוגל עם פונקציות רגילות וכל היתרונות שנובעים מכך. מושלם לכל סוגי המזון.

בישול תוך שימוש בו-זמני בגוף החימום בשילוב עם המאוורר והמיקרוגל.

מיקרוגל + אלמנט גריל: השימוש בגריל יוצר השחמה מושלמת של המשטח החיצוני של המזון. פעולת המיקרוגל מאפשרת בישול בזמן קצר של החלק הפנימי של המזון.

מאוורר בשילוב עם בישול רגיל, שבו החום שנוצר מעל ותחת מספק חום אחיד. הוספת פונקציית המיקרוגל מאפשרת תוצאות בישול זהות בפחות זמן.



אפשר להשתמש בפונקציה זו לחימום של מנות מבושלות בלי לייבש או להקשות אותן.



פונקציית פיצה: ההפעלה הבו-זמנית של שלושת האלמנטים מבטיחה מתקן בישול מיטבי בעת שימוש באבן פיצה של Smeg.



מעגלי עם אלמנטים עליון ותחתון: השימוש במאוורר עם שני האלמנטים מאפשר לבשל מזון מהר יותר ובאופן יעיל יותר, מושלם לפיסות גדולות שמחייבות בישול יסודי. מעניק תוצאות דומות לשימוש בשיפוד, מסחרר את החום סביב המזון, במקום להזיז את המזון עצמו, מה שמאפשר בישול של מזון בכל גודל ובכל צורה.



מכשירי חשמל ביתיים קטנים שגובהם 45 ס"מ - הפתרון המושלם למילוי הצרכים של מטבחים נמוכים. זמינים במספר סוגים ובסגנונות שונים.



KEEP_WARM_72dpi



תאורת צד: שתי תאורות בצדדים מנוגדים משפרות את הראות בתוך התנור.



חימום: אפשרות לחימום כלים ושמירה על החום של ארוחות מוכנות.



אוויר ב-40°C מעניק את הסביבה המושלמת להתפחה סופית של תערובות בצק שמרים. פשוט בוחרים את הפונקציה ומניחים את הבצק בתא התנור לפרק הזמן שצוין



קדם-חימום מהיר: ניתן להשתמש בפונקציה לקדם-חימום מהיר להגעה לטמפרטורה שנבחרה תוך מספר דקות בלבד.



שבת: פונקציה זו מאפשרת לבשל מזון במהלך השבת, יום המנוחה של היהודים, בהתאם למנהגים המקובלים. התנור פועל



מדריך מגע: לחיצה ממושכת על הסמל למשך 3 שניות מציגה את המידע על הפונקציה שלו



לתא התנור 3 רמות בישול שונות.



מערכת בישול חכם: לבישול המושלם כל שיש לעשות הוא לבחור את סוג המזון ומשקלו ואת טמפרטורת הבישול: כל ההגדרות האחרות ייערכו אוטומטית.



סגירה רכה: כל הדגמים מצוידים בפונקציה מתקדמת לסגירה רכה של הדלת, שמאפשרת למכשיר להיסגר ברכות ובשקט.



בישול בשלבים: אפשר להגדיר עד 3 שלבי בישול באותו מתכון על ידי גיוון הפונקציות, הזמן ו/או הטמפרטורה. בסוף כל שלב, השלב הבא יתחיל אוטומטית



מסילות טלסקופיות: מאפשרות למשוך החוצה את הכלי ולבדוק אותו בלי להוציאו לחלוטין מהתנור.



בקרה אלקטרונית: מאפשרת לשמור על הטמפרטורה בתוך התנור בדיוק של 2-3°C. הדבר מאפשר לבשל מזון שרגיש מאוד לשינויים בטמפרטורה, כגון עוגות, סופלה, פודינג.



גריל נוטה: ניתן לשחרר בקלות את הגריל הנוטה כדי להזיז את גוף החימום ולנקות את תקרת המכשיר בשלב אחד פשוט.



ניקוי באדים: פונקציית ניקוי פשוטה באמצעות קיטור לשחרור משקעים בתא התנור.



הקיבולת מציינת את החלל השימושי בתא התנור בליטרים.



הקיבולת מציינת את החלל השימושי בתא התנור בליטרים.



...



...

