SF4800MAO

Category	45 cm
Product Family	Oven
Power supply	Electric
Heat source	ELECTRICITY
Tipo de cozimento	Microwave with grill
Sistema de limpeza	No
EAN code	8017709202897

Aesthetics

Aesthetic	Colonial	**Tipo de serigrafia**	Símbolos
Colour	Anthracite	**Door**	Full glass
Série	Plano	**Handle**	Colonial
Component finish	Antique brass	**Handle Colour**	Antique brass
Material	Painted material	**Logotipo**	Logotipo serigrafado
Glass Type	Clear	**Control knobs**	Colonial
Cor da serigrafia	Serigrafia em dourado	**Controls colour**	Brassed

Controls

Control setting	Knobs	**No. of controls**	2

Programs / Functions

No. of cooking functions	5
Automatic programmes	No
Customisable recipes	No

Traditional cooking functions

Large grill

Microwave functions

Microwave

Microwave + grill

Chef dish (Baker)

Warming and re-generation

Other functions

Defrost by time

Defrost by weight

Cleaning functions No

Options

Time-setting options	Delay start and automatic end cooking	**Cozinha inteligente**	No
Minute minder	Yes	**Showroom demo option**	Yes
Timer	1	**Demo-tutorial mode**	No
Controls Lock / Child Safety	Yes	**Touch guide**	No
Other options	Quick start	**Chronology**	No
Cooking with probe thermometer	No	**Rapid pre-heating**	Yes
Multi-step cooking	No	**GO Instantâneo**	No

Technical Features

Minimum Temperature	50 °C	**Removable door**	No
Maximum temperature	250 °C	**Full glass inner door**	No
No. of shelves	3	**Removable inner door**	No
No. of lights	1	**Total no. of door glasses**	3
Light type	Halogen	**Microwave stops when door is opened**	Yes
User-replaceable light	No	**Soft Close hinges**	Yes
Light Power	40 W	**Cooling system**	Tangential
Light when door is opened	Yes	**Usable cavity space dimensions (HxWxD)**	212x462x407 mm
Grill element - power	1500 W	**Temperature control**	Electronic
Heating suspended when door is opened	Yes	**Cavity material**	Ever clean Enamel
Door	Temperate door	**Microwave screen protection**	Yes

Performance / Energy Label

Net volume of the cavity	40 l	**Microwave effective power**	1000 W
Number of cavities	1		

Accessories Included

Rack with back stop	1	**Other**	No
Special baker plate	1		

Electrical Connection

Plug	No	**Nominal power**	3300 W
Voltage	220-240 V	**Frequency (Hz)**	50 Hz
Current	15 A	**Comprimento do cabo de alimentação**	150 cm

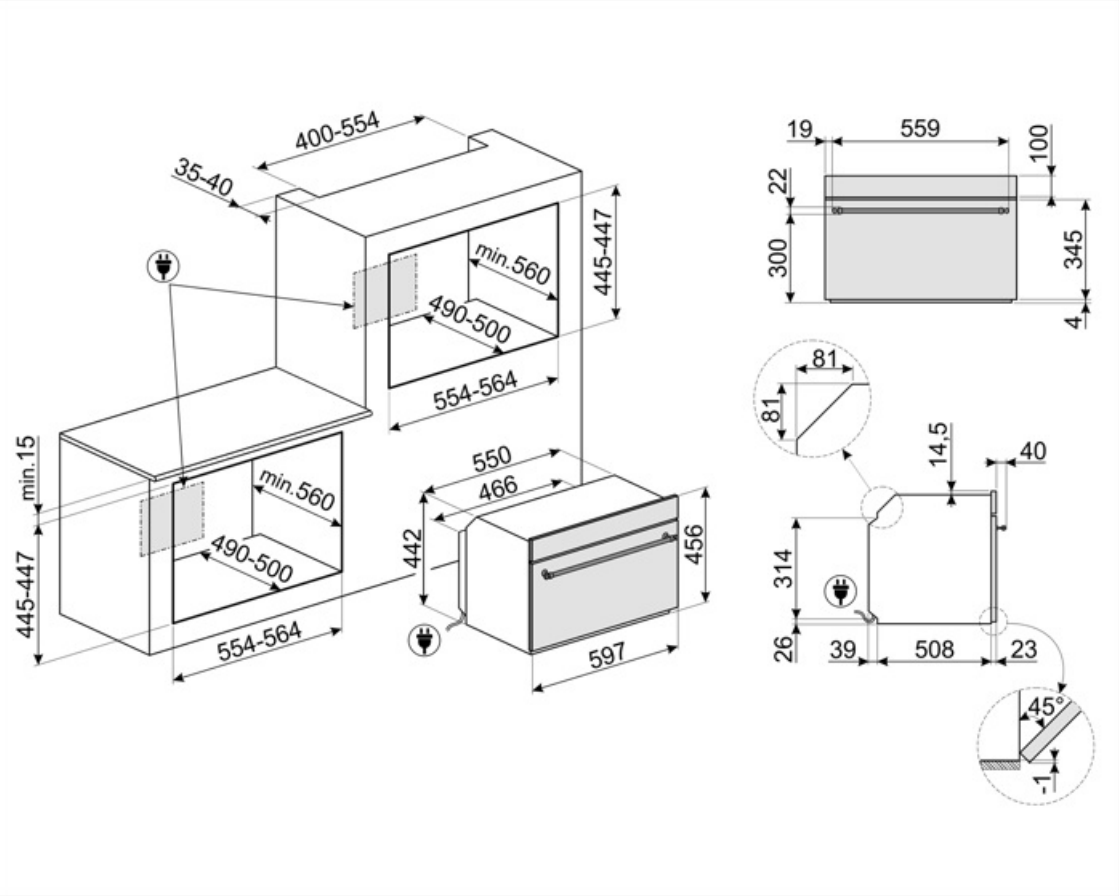

Compatible Accessories

BN620-1

Tabuleiro esmaltado, 20mm de profundidade

BN640

Tabuleiro esmaltado, 40mm de profundidade

GTP

** Guias telescópicas parcialmente extraíveis (1 nível)** Extração: 300 mm Material: Aço inoxidável AISI 430 polido

GTT

** Guias telescópicas totalmente extraíveis (1 nível)** Extração: 433 mm Material: Aço inoxidável AISI 430 polido

PALPZ

Pá para pizza com alça dobrável largura: 315mm comprimento : 325mm

PR3845X

Aço inoxidável anti-dedadas. Tampa para mobília em coluna instalação de mais fornos

Symbols glossary

Bloqueio para crianças: alguns modelos estão equipados com um dispositivo para bloquear o programa/ciclo para que não possa ser acidentalmente alterado.

Sistema de arrefecimento a ar: para garantir temperaturas de superfície seguras.

Descongelar pelo peso: Com esta função, o tempo de descongelamento é determinado

Elétrico

Crocante: A operação simultânea do micro-ondas, grelha e prato mais crocante (uma vez pré-aquecido) permite que a comida fique crocante e dourada, ideal para cozinhar Pizza etc.

Micro-ondas Penetrando diretamente na comida, micro-ondas cozinham muito rapidamente e com considerável economia de energia. Adequados para cozinhar sem gordura, eles também são capazes de descongelar e aquecer alimentos sem alterar a sua aparência original e aroma. A função de micro-ondas também pode ser combinada com funções convencionais com todas as vantagens resultantes. Ideal para todos os tipos de alimentos.

Esta função pode reaquecer pratos pré-cozidos, sem se tornarem secos ou duros.

Luzes laterais: Duas luzes laterais opostas aumentam a visibilidade dentro do forno.

Pré-aquecimento rápido: A função de pré-aquecimento rápido pode ser usada para atingir a temperatura selecionada em apenas alguns minutos.

Fechamento suave: todos os modelos estão equipados com função avançada de fechamento suave da porta, o que permite que o dispositivo feche suave e silenciosamente.

A energia de micro-ondas encurta drasticamente os tempos de cozimento e produz economia de energia.

Descongelar pelo tempo: com esta função, o tempo de descongelamento dos alimentos é determinado automaticamente.

Portas envidraçadas triplas: Número de portas envidraçadas.

Interior esmaltado: O interior em esmalte de todos os fornos Smeg tem um revestimento antiácido especial que ajuda a manter o interior limpo, reduzindo a quantidade de gordura de cozimento aderente a ele.

Elemento de grelha O uso de grelha dá excelentes resultados ao cozinhar carne de porções médias e pequenas, especialmente quando combinada com uma rotisseria (sempre que possível). Também é ideal para cozinhar salsichas e bacon.

Micro-ondas + elemento de grelha: O uso da grelha resulta em um perfeito escurecimento da superfície dos alimentos. A ação de micro-ondas permite em vez de cozinhar em pouco tempo a parte interna do alimento.

Aparelhos compactos com uma altura de 45 cm - solução perfeita para atender aos requisitos funcionais de conjuntos de cozinha de pequena altura. Disponível em vários tipos e em diferentes estilos.

ECO-logic: a opção permite-lhe restringir o limite de potência da poupança de energia real do aparelho.

O compartimento do forno tem 3 níveis de cozimento diferentes.

Comando eletrônico. Permite manter a temperatura no interior do forno com a precisão de 2-3 ° C. Isso permite cozinhar refeições que são muito sensíveis a mudanças de temperatura, como por ex. bolos, suflês, pudins.

Grelha basculante: a grelha basculante pode ser facilmente desengatada para mover o elemento de aquecimento e limpar o tejadilho do aparelho em um simples passo.

50 lt

A capacidade indica a quantidade de espaço útil no compartimento do forno em litros.

40 lt

A capacidade indica a quantidade de espaço útil no compartimento do forno em litros.