SF4800MCPO

Dimensões	60x45 cm
Família	Forno
Tipo de energia	Elétrico
Fonte de energia do forno	Elétrico
Tipo de cocção	Combinado com microondas
Sistema de limpeza	VaporClean
Código EAN	8017709206420

Design

Design	Coloniale	**Tipo de serigrafia**	Símbolos
Cor	Creme	**Estética da porta**	Porta com painel
Série	Plano	**Puxador**	Puxador série Coloniale
Acabamento dos componentes	Componentes cor de bronze envelhecido	**Cor do puxador**	Puxador cor bronze envelhecido
Material	Esmaltado	**Logótipo**	Logótipo serigrafado
Tipo de vidro	Clear1	**Comandos**	Comandos Série Coloniale
Cor da serigrafia	Serigrafia em dourado	**Cor dos comandos**	Comandos cor de bronze

Comandos

Comandos	Comandos	**N° de comandos**	2

Programas / Funções

N° funções	7
Programas automáticos	No
Receitas pessoais	No

Funções de forno

Ventilado

Termoventilado

Grill

Funções microondas

Microondas

Microondas com ventilação

Microondas com termoventilação

Microondas com grill

Outras funções

Descongelar por tempo

Descongelar por peso

Programa de limpeza

VaporClean

Opções

Opções de programação do tempo de cocção	Programador de início e de fim
Temporizador	Sim
Opção bloqueio de comandos para segurança das crianças	Sim
Outras opções	Manter quente, Início rápido
Opção Showroom - resistências desligadas para demonstração	Sim
Pré aquecimento rápido	Sim

Especificações técnicas

Temperatura mínima	30 °C
Temperatura máxima	250 °C
Nº de níveis para tabuleiros	3
Nº de lâmpadas	2
Tipo de iluminação	Halogénio
Potência das lâmpadas	40 W
Iluminação na abertura da porta	Sim
Potência da resistência inferior	1000 W
Potência da resistência grill	2000 W
Potência da resistência circular	1400 W
Interrupção das resistências na abertura da porta	Sim
Tecnologia de temperatura da porta	Porta de temperatura controlada
Nº de vidros da porta	3
Interrupção do microondas por abertura da porta	Sim
Porta SoftClose para fechar leve e silenciosamente	Sim
Sistema de arrefecimento	Tangencial
Dimensões úteis do interior da cavidade (AxLxP)	212x462x407 mm
Controlo da temperatura	Eletrónico
Material da cavidade	Esmalte EverClean
Vidro da porta com filtro de proteção das microondas	Sim

Performance / Etiqueta energética

Volume útil	40 l	**Potência efetiva do microondas**	1000 W
N° de fornos	1		

Acessórios incluídos

Grelha com travão	1	**Tabuleiro de vidro**	1
Grelha para inserir no tabuleiro	1		

Ligação elétrica

Tensão (Volts)	220-240 V	**Frequência (Hz)**	50 Hz
Corrente (Amperes)	14 A	**Comprimento do cabo de alimentação**	115 cm
Potência elétrica nominal	3100 W		

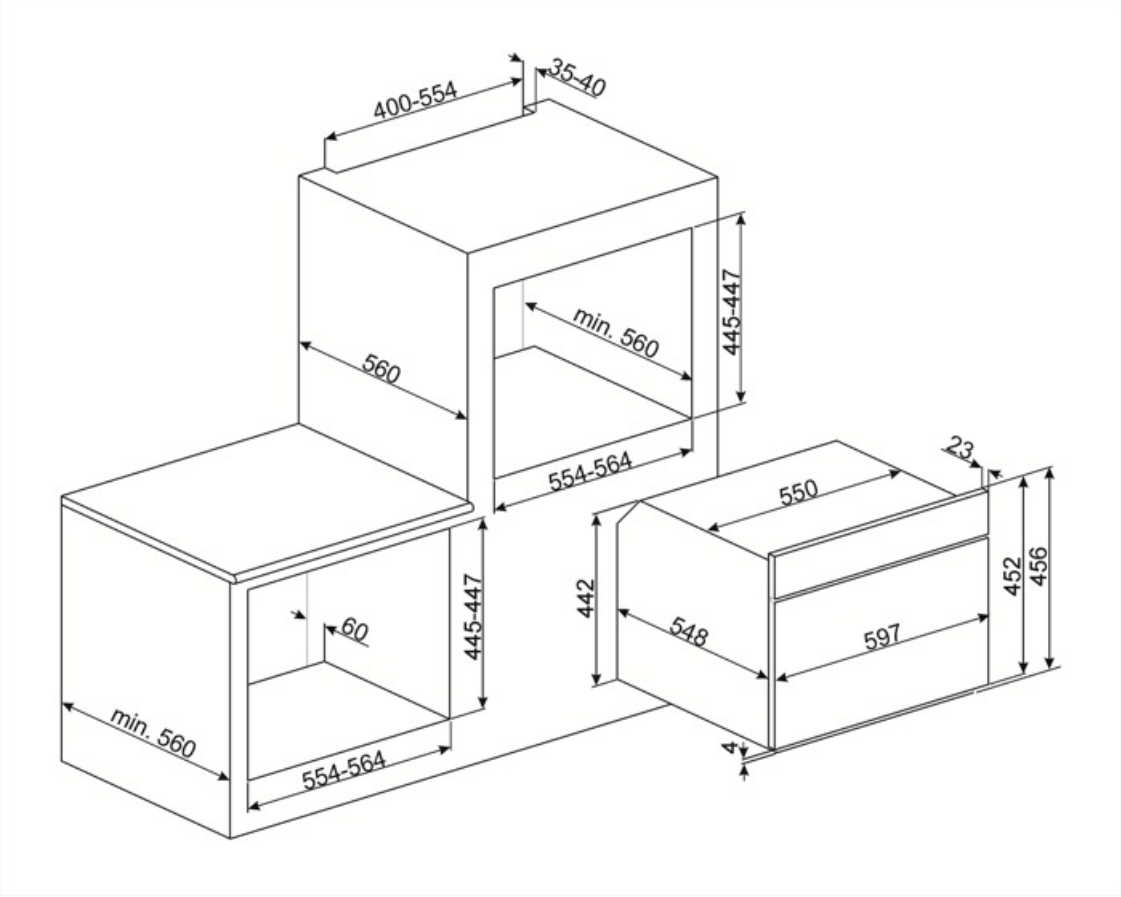

Acessórios Compatíveis

BN620-1

Tabuleiro esmaltado para fornos de 45 e 60 cm de largura. Com 20 cm de profundidade, é ideal para quem gosta de cozinhar pratos principais e deliciosas sobremesas, obtendo o máximo de resultados em termos de culinária e sabor.

PALPZ

Perfeita para cozer e servir pizza, pão e doces salgados de forma segura e profissional. Também é útil para controlar a cozedura. Pega dobrável, fácil de utilizar e de guardar. Dimensões LxP: 315x325 mm

BN640

Tabuleiro esmaltado para fornos de 45 e 60 cm de largura. Com 40 cm de profundidade, é ideal para quem gosta de cozinhar assados de carne ou de peixes, garantindo molhos saborosos. Também é indicado para experimentar acompanhamentos mais leves e crocantes.

PR3845X

Perfil em aço inox para instalação de fornos em coluna. Com tratamento para impedir marcas de impressões digitais.

Symbols glossary

Bloqueio de comandos: opção que permite bloquear os comandos. Muito útil para proteger as crianças.

Sistema de arrefecimento tangencial: sistema de ventilação que obriga o ar a circular à volta do eletrodomésticos para que estes mantenham as superfícies dentro de temperaturas seguras.

Descongelação por peso: com esta função, o tempo de descongelação é determinado automaticamente, através da seleção do peso dos alimentos.

Elétrico: a fonte de energia do forno é a eletricidade.

Ventilador + resistência superior + resistência inferior: indicada para gratinados de pequenas dimensões, fornecendo os consumos de energia mais baixos durante a cozedura.

Grill: o calor procedente da resistência grill permite conseguir ótimos resultados de gratinados, sobretudo em carnes de média / pequena espessura e, em combinação com o assador (consoante os modelos), permite terminar a cozedura dourando uniformemente os alimentos. Ideal para salsichas, costeletas e bacon.

Resistência circular + ventilador + microondas: a combinação do ventilador com a resistência circular permite obter uma cocção uniforme. A ação do microondas acelera os tempos de cozedura das partes interiores.

Resistência superior + inferior +ventilador + microondas: o funcionamento do ventilador, associada à cozedura tradicional, no qual o calor vem de cima e de abaixo, fornece um calor mais uniforme. O microondas permite obter o mesmo resultado em menos tempo.

Combinado com microondas: este forno permite combinar duas formas diferentes de cozinhar (tradicional com microondas). Os fornos combinados aumentam as possibilidade de cocção, enquanto oferecem máxima flexibilidade.

Descongelação por tempo: com esta função, o tempo de descongelação dos alimentos é determinado automaticamente.

Número de vidros da porta. Assim, a Smeg garante que o exterior da porta nunca excede os 50°C. Esta tecnologia evita queimaduras. Ideal para proteger as crianças.

Esmalte EverClean: esmalte especial antiácido e pirolítico que tem um agradável brilho e é menos poroso, o que ajuda a manter a superfície interior do forno mais limpa.

Ventilador + resistência circular (cozedura ventilada): indicado para cozinhar alimentos diferentes sobre várias alturas, desde que necessitem da mesma temperatura e do mesmo tipo de cozedura. A circulação de ar quente garante uma instantânea e uniforme distribuição do calor. Será possível, por exemplo, cozinhar ao mesmo tempo peixes, verduras e biscoitos sem misturar odores, nem sabores.

Microondas: ao entrar diretamente no alimento, as microondas permitem cozinhar em tempos recorde e com uma notável poupança de energia. Para cozinhar sem gorduras, também são indicadas para descongelar e aquecer alimentos.

Microondas+grill: a seleção deste programa permite tostar o alimento ao mesmo tempo que o microondas cozinha o interior do mesmo num espaço de tempo reduzido.

Altura do eletrodoméstico.

Manter quente

EcoLogic: opção que permite reduzir a potência nominal do eletrodoméstico. Muito útil para permitir o funcionamento de vários aparelhos em simultâneo quando a potência do quadro elétrico é baixa.

Identifica a quantos níveis de altura é possível colocar os tabuleiros no interior do forno.

Controlo eletrónico: permite manter a temperatura dentro do forno com variações apenas entre os 2 e 3°C. Isso permite cozinhar refeições muito sensíveis às mudanças de temperatura, como bolos, suflês e pudins.

Vapor Clean: programa para facilitar a limpeza do forno. Colocar 40 cl de água na ranhura existente na base da cavidade do forno e selecionar a função Vapor Clean que dura 18 minutos. No fim, passar o interior, com uma esponja macia e húmida.

Indica a capacidade da cavidade do forno em litros.

Iluminação com duas lâmpadas de halogéneo em lados e alturas diferentes para melhorar a visibilidade independentemente do número de tabuleiros e níveis em que se encontram inseridos.

Pré-aquecimento: esta opção pode ser usada para alcançar a temperatura desejada em poucos minutos.

Porta SoftClose: Sistema com dobradiças especiais para fechar a porta do forno suavemente e de forma quase silenciosa.

Resistência grill basculante: para ser facilmente desengatada e movimentada de modo a facilitar a limpeza do teto do forno.

Indica a capacidade da cavidade do forno em litros.