SF4800MPO



קטגוריה	45 ס"מ
משפחת מוצרים	תנור
אספקת חשמל	חשמלי
מקור חום	חשמל
שיטת בישול	מיקרוגל עם גריל
מערכת ניקוי	Ever Clean enamel
קוד EAN	8017709196134

אסתטיקה

Serigraphy type	Symbols	**סדרה עיצובית**	Coloniale
דלת	עם לוח	**צבע**	שמנת
ידית	Colonial	Design	Flat
צבע ידית	פליז עתיק	**גימור**	פליז עתיק
לוגו	Silk screen	**חומר**	חומר צבוע
כפתורי בקרה	Colonial	**סוג זכוכית**	שקוף
צבע בקרות	מצופה פליז	Serigraphy colour	Gold

למשפחת תנורים

מס' בקרות	2	**הגדרות בקרות**	כפתורים

תוכניות / פונקציות

מס' פונקציות בישול 5

פונקציות בישול רגילות

- גריל גדול

פונקציות מיקרוגל

- מיקרוגל
- מיקרוגל + גריל
- צלחת שף (אפייה)
- חימום ויצירה מחדש

פונקציות אחרות

הפשרה לפי זמן

הפשרה לפי משקל

אפשרויות

אפשרויות אחרות	הפעלה מהירה
אפשרות הדגמה בחנות	כן
קדם חימום מהיר	כן

אפשרויות הגדרת זמן	השהיית ההתחלה והסיום האוטומטי של הבישול
תזכורת דקות	כן
טיימר	1
נעילת בקרות / בטיחות ילדים	כן

מאפיינים טכניים

דלת	דלת מחוסמת
מס' כולל של דלתות זכוכית	3
המיקרוגל נכבה כשהדלת נפתחת	כן
צירים לסגירה רכה	כן
מערכת קירור	משיק
מידות תא תנור לשימוש (גXרXע)	212x462x407 mm
בקרת טמפרטורה	אלקטרוני
חומר תא התנור	אמייל נקי תמיד
מגן מסך מיקרוגל	כן

(Capacity (Lt	40 l
טמפרטורה מינימלית	30 °C
טמפרטורה מרבית	250 °C
מספר המדפים	3
מס' נורות	1
סוג נורה	הלוגן
הספק נורה	40 W
אור כשהדלת פתוחה	כן
אלמנט גריל – הספק	1500 W
החימום מושהה כשהדלת פתוחה	כן

תווית חשמל / ביצועים

הספק יעיל של המיקרוגל	1000 W

הנפח הנקי של תא התנור	40 l
מספר חללי תנור	1

אביזרים כלולים

צלחת אפייה מיוחדת	1

רשת עם מעצור אחורי	1

חיבור חשמלי

הספק נקוב	3300 W
תדר (Hz)	50 Hz
אורך כבל חשמל	150 cm

מתח	220-240 V
תקע	לא
זרם	15 A

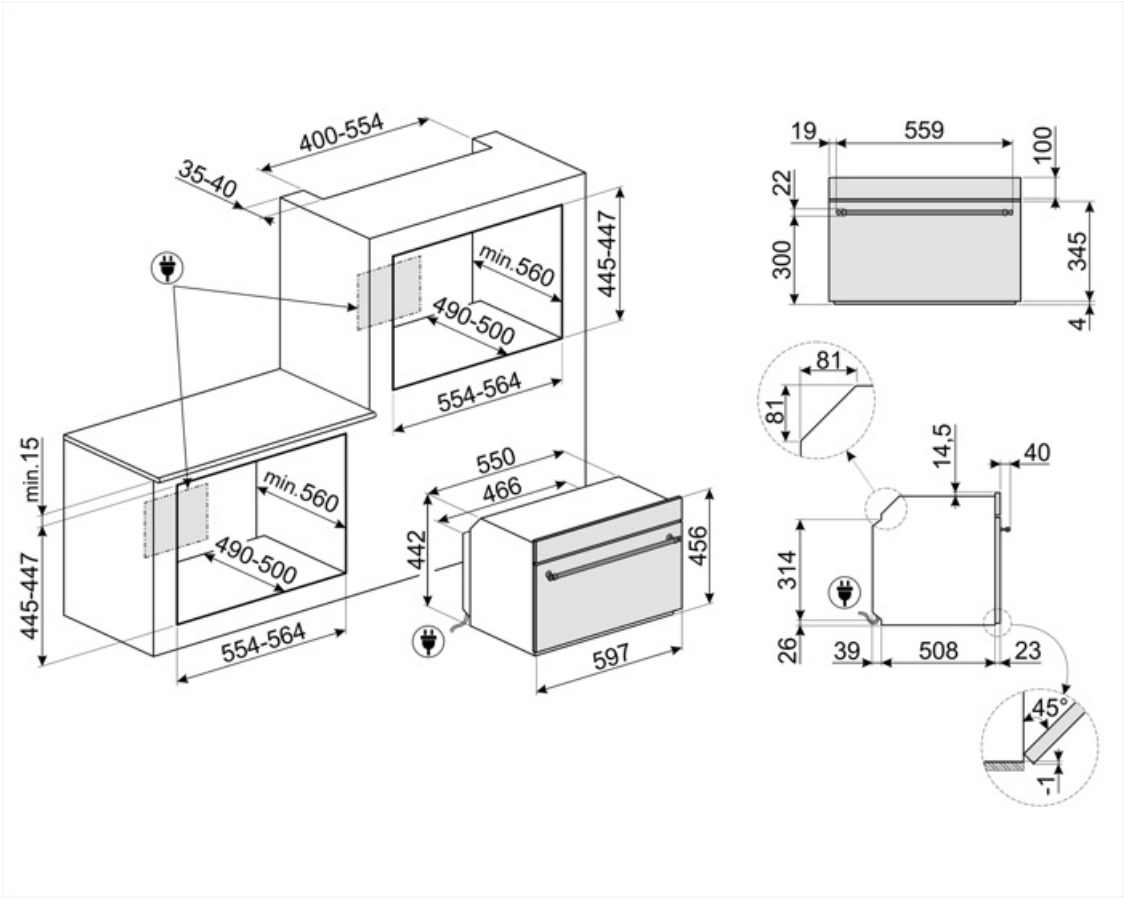
400-554
35-40
min.560
490-500
445-447
554-564
min.15
445-447
min.560
490-500
554-564
550
466
442
456
597
19
559
100
22
300
345
4
81
81
14,5
40
314
26
39
508
23
45°
-1

Compatible Accessories

BN620-1

מגש מצופה אמייל, עומק 20 מ"מ



GTP

מסילות טלסקופיות ניתנות להוצאה חלקית (רמה אחת) הוצאה: 300 מ""מ חומר: נירוסטה AISI 430 מצוחצת



PALPZ

את פיצה עם ידית מתקפלת רוחב: 315 מ""מ אורך: 325 מ""מ



STONE2

אבן פיצה מלבנית ללא ידיות, מתאימה לתנורים ברוחב 45 ס"מ ו-60 ס"מ. מידות (ר) 42 x (ג) 1.8 x (ע) 37.5 ס"מ. מושלמת לאפיית פיצות עם תוצאות דומות לתנור עץ. יכולה לשמש גם לאפיית לחם, פוקאצ'ה ומתכונים אחרים כגון פשטידות, פלאנים או ביסקוויטים



BN640

מגש מצופה אמייל, עומק 40 מ"מ



GTT

מסילות טלסקופיות ניתנות להוצאה לחלוטין (רמה אחת) הוצאה: 433 מ""מ חומר: נירוסטה AISI 430 מצוחצת



PR3845X

נירוסטה חסינת טביעות אצבעות. כיסוי לריהוט בהתקנה בארון עם תנורים נוספים



Symbols glossary


נעילת ילדים: חלק מהדגמים מצוידים במתקן לנעילת התוכניות/מחזורים כך שלא ניתן לשנותם באקראי.


מערכת קירור אוויר: הבטחת טמפרטורת בטיחותיות של משטחים.


הפשרה לפי משקל: פונקציה זו קובעת את זמן ההפשרה


חשמלי


Crisper: הפעולה הבו-זמנית של המיקרוגל, גריל וצלחת crisper (לאחר הקדם-חימום) מאפשרת למזון להפוך לפריך וזהוב, מושלמת לפיצה וכן הלאה


מיקרוגל + אלמנט גריל: השימוש בגריל יוצר השחמה מושלמת של המשטח החיצוני של המזון. פעולת המיקרוגל מאפשרת בישול בזמן קצר של החלק הפנימי של המזון.


מיקרוגל: חודר ישירות למזון, מיקרוגלים מבשלים מהר מאוד בתוך חיסכון משמעותי בחשמל. מתאים לבישול ללא שומן, מסוגלים גם להפשיר ולחמם מזון ללא שינוי המראה והניחוח המקוריים שלו. ניתן לשלב את פונקציית המיקרוגל עם פונקציות רגילות וכל היתרונות שנובעים מכך. מושלם לכל סוגי המזון.


תאורת צד: שתי תאורות בצדדים מנוגדים משפרות את הראות בתוך התנור.


קדם-חימום מהיר: ניתן להשתמש בפונקציה לקדם-חימום מהיר להגעה לטמפרטורה שנבחרה תוך מספר דקות בלבד.


סגירה רכה: כל הדגמים מצוידים בפונקציה מתקדמת לסגירה רכה של הדלת, שמאפשרת למכשיר להיסגר ברכות ובשקט.


גריל נוטה: ניתן לשחרר בקלות את הגריל הנוטה כדי להזיז את גוף החימום ולנקות את תקרת המכשיר בשלב אחד פשוט.



הקיבולת מציינת את החלל השימושי בתא התנור בליטרים.


אנרגיית מיקרוגל מקצרת משמעותית את זמני הבישול ותורמת לחיסכון בחשמל.


הפשרה לפי זמן: פונקציה זו קובעת אוטומטית את זמן ההפשרה של מזונות שונים.



דלתות עם שלוש שכבות זכוכית: מספר דלתות זכוכית.


חלק פנימי בציפוי אמייל: החלק הפנימי בציפוי אמייל של כל תנורי Smeg כולל ציפוי נוגד חומצה שמסייע לשמור על הניקיון של תא התנור ל ידי הפחתת כמות השומן שנצמד לדפנות בעת הבישול.


אלמנט גריל: שימוש בגריל מעניק תוצות מצוינות בעת בישול בשר במנות בינוניות או קטנות, במיוחד בשילוב עם שיפוד (אם אפשר). מושלם גם לבישול נקניקות ובייקון.


אפשר להשתמש בפונקציה זו לחימום של מנות מבושלות בלי לייבש או להקשות אותן.



מכשירי חשמל ביתיים קטנים שגובהם 45 ס"מ - הפתרון המושלם למילוי הצרכים של מטבחים נמוכים. זמינים במספר סוגים ובסגנונות שונים.



ECO-logic: אפשרות שמאפשרת להגביל את מגבלת העוצמה של המכשיר לשמירה על חיסכון בחשמל.



לתא התנור 3 רמות בישול שונות.


בקרה אלקטרונית: מאפשרת לשמור על הטמפרטורה בתוך התנור בדיוק של 2-3°C. הדבר מאפשר לבשל מזון שרגיש מאוד לשינויים בטמפרטורה, כגון עוגות, סופלה, פודינג.



הקיבולת מציינת את החלל השימושי בתא התנור בליטרים.