# SF4920MCB1

| | |
|---|---|
| **Kategoria** | 45 cm |
| **Kategoria e produktit** | Furrë |
| **Furnizimi me energji** | Elektrike |
| **Burimi i nxehtësisë** | RRYMË ELEKTRIKE |
| **Metoda e gatimit** | Mikrovalë e kombinuar |
| **Sistem pastrimi** | Vapor Clean |
| **Kodi EAN** | 8017709240622 |



## Estetika

| | | | |
|---|---|---|---|
| **Estetika** | Victoria | **Dera** | Me panel |
| **Ngjyra** | E bardhë | **Doreza** | Victoria |
| **Design** | Rounded | **Ngjyra e dorezës** | Efekt çeliku |
| **Materiali** | Material i lyer | **Logo** | Applied |
| **Lloji i xhamit** | E tejdukshme | **Çelësa kontrolli** | Victoria |
| **Serigraphy colour** | Black | **Ngjyra e kontrolleve** | Efekt çeliku |
| **Serigraphy type** | Symbols | | |

## Kontrollet

| | | | |
|---|---|---|---|
| **Teknologjia e ekranit** | LCD | **Numri i kontrolleve** | 2 |
| **Cilësimi i kontrollit** | Çelësa | | |

## Programe/funksione

| | |
|---|---|
| **Numri i funksioneve të gatimit** | 13 |
| **Programet automatike** | 20 |

**Funksionet e gatimit tradicional**

- Statik
- Me ventilator
- Qarkore
- Turbo
- Eco
- Skarë e madhe
- Skarë me ventilator (e madhe)
- Bazë me ventilator

**Funksionet e mikrovalës**

- Mikrovalë
- Me ventilator
- Qarkore
- Mikrovalë + skarë
- Ngrohje dhe rigjenerim

**Funksione të tjera**

- Shkrirje sipas kohës
- Shkrirje sipas peshës
- Fermentim
- Sabbath

**Funksionet e pastrimit**

- Vapor Clean

## Opsionet

| | | | |
|---|---|---|---|
| **Opsionet e përcaktimit të kohës** | Vono fillimin dhe përfundimin automatik të gatimit | **Opsione të tjera** | Mbaj të ngrohtë, Eco light, Ndezje e shpejtë |
| **Mbajtësi i minutave** | Po | **Opsioni demonstrues i showroom-it** | Po |
| **Bllokuesi i kontrolleve/siguria e fëmijës** | Po | **Ngrohje paraprake e shpejtë** | Po |

## Veçoritë teknike

| | | | |
|---|---|---|---|
| **Capacity (Lt)** | 40 l | **Lloji i hapjes së derës** | Hapje standarde |
| **Temperatura minimale** | 30 °C | **Dera** | Derë e temperuar |
| **Temperatura maksimale** | 250 °C | **Nr. total. i xhamave të dyerve** | 3 |
| **Numri i rafteve** | 3 | **Mikrovala ndalon kur hapet dera** | Po |
| **Numri i dritave** | 2 | **Mentesha "Soft Close"** | Po |
| **Lloji i dritës** | Halogjen | **Sistemi i ftohjes** | Tangjencial |
| **Fuqia e dritës** | 40 W | **Cooling duct** | Single |
| **Dritë me ndezje kur dera është e hapur** | Po | **Përmasat e hapësirës së përdorshme (LxGjxTh)** | 212x462x407 mm |
| **Fuqia e elementit të poshtëm të ngrohjes** | 1000 W | **Kontrolli i temperaturës** | Elektronike |
| **Fuqia e elementit të skarës** | 2000 W | **Materiali i kavitetit** | Emalim "Ever Clean" |
| **Fuqia e elementit ngrohës të qarkores** | 1400 W | **Mbrojtësi i ekranit të mikrovalës** | Po |
| **Ngrohja pezullohet kur hapet dera** | Po | | |

## Etiketa e performancës/energjisë

| | | | |
|---|---|---|---|
| **Volumi neto i hapësirës** | 40 l | **Fuqia efikase e mikrovalës** | 1000 W |
| **Numri i hapësirave** | 1 | | |

## Aksesorët e përfshirë

| | | | |
|---|---|---|---|
| **Raft me ndalesë të pasme** | 1 | **Tabaka xhami** | 1 |
| **Konturet e inserteve** | 1 | | |

## Lidhja elektrike

| | | | |
|---|---|---|---|
| **Tensioni** | 220-240 V | **Fuqia nominale** | 3100 W |
| **Tapë** | Jo | **Frekuenca (Hz)** | 50 Hz |
| **Rryma** | 14 A | **Gjatësia e kabllos së furnizimit me energji elektrike** | 115 cm |

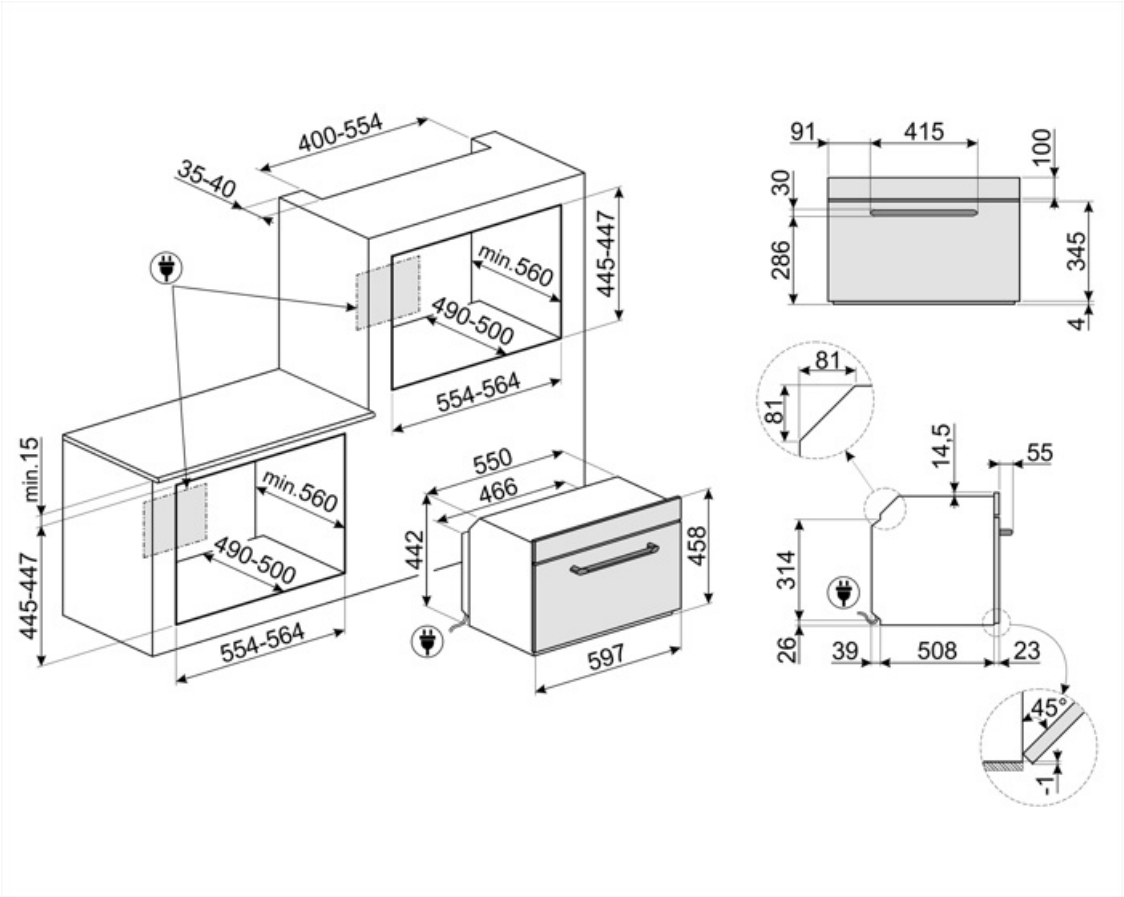

## Compatible Accessories



**BN620-1**

Tavë e emaluar e përshtatshme për furra 45cm dhe 60cm. Thellësi 20 mm. E përkryer për pjekjen e një game të gjerë pjatash të kripura dhe të ëmbla.



**PALPZ**

Lopatë picash me dorezë të palosshme. Përmasat Gj31,5 x L32,5 cm. E lehtë dhe e përshtatshme për t'u përdorur dhe ruajtur. E përkryer për të servirur pica, bukë dhe pasta të shijshme në mënyrë të sigurt dhe profesionale.



**STONE2**

Gurë drejtkëndor pa doreza për pica, i përshtatshëm për furra me gjerësi 45cm dhe 60cm. Përmasat GJ42 x L1,8 x TH37,5cm. Ideal për gatimin e picave me të njëjtat rezultate si në një furrë të zakonshme me dru. Mund të përdoret gjithashtu për pjekjen e bukës, fokaçeve dhe recetave të tjera si byrekë, torta ose biskota



**BN640**

Tavë e emaluar e përshtatshme për furra 45cm dhe 60cm. Thellësi 540 mm. E përkryer për gatimin dhe pjekjen e mishit dhe peshkut me salca. Ideale gjithashtu për të eksperimentuar me pjata shoqëruese më të lehta dhe krokante



**PR3845X**

Inoks kundër shenjave të gishtave. Mbulesë për mobilie në instalim kolonë të më shumë se një furre

# Symbols glossary



Bllokimi për fëmijët: disa modele janë të pajisur me një pajisje e cila kyç programin/ciklin në mënyrë që ai të mos ndryshohet aksidentalisht.



Sistem i ftohjes së ajrit: për të siguruar temperatura të sigurta të sipërfaqeve.



Shkrirje sipas peshës: Funksioni i shkrirjes automatike. Ju zgjidhni llojin e ushqimit që do të shkrihet nga kategoritë e disponueshme (MISH - PESHK - BUKE - ËMBËLSIRA) Pas vendosjes së peshës së ushqimit, furra përcakton automatikisht kohën e nevojshme për një shkrirje të përkryer.



Çaktivizimi automatik i ndriçimit: Për kursim më të madh të energjisë, ndriçimi fiket automatikisht pas një minute nga fillimi i gatimit. Opsioni mund të çaktivizohet nëpërmjet menysë së cilësimeve. Në këtë rast drita do të qëndrojë e ndezur gjatë gjithë kohëzgjatjes së gatimit.



Emalim "Ever Clean": Emalimi "Ever Clean" aplikohet në mënyrë elektrostatike, nga cepi në cep për të parandaluar plasaritjet ose çarjet me kalimin e kohës. Është një emalim i veçantë pirolitik, rezistent ndaj acideve, i cili përveçse ka shkëlqim të këndshëm, ndihmon në një pastrim më të thellë të mureve të furrës, falë porozitetit të tij më të ulët. Ai piqet në mbi 850°C dhe polimerizohet ngadalë me një shpejtësi të përcaktuar shkencërisht për të siguruar thellësi dhe rezistencë uniforme. Emalimi "Ever Clean" krijon një finiturë të përsosur si në brendësi të furrës ashtu edhe në tava, duke i bërë sipërfaqet e furrës tepër të lehta për t'u mirëmbajtur me kalimin e kohës pasi redukton ngjitjen e yndyrës gjatë gatimit



Me ventilator: Gatim tradicional intensiv dhe homogjen, i përshtatshëm edhe për receta komplekse. Ventilatori është aktiv dhe nxehtësia vjen nga poshtë dhe nga lart në të njëjtën kohë. Gatimi me ventilim siguron një rezultat më të shpejtë dhe më homogjen, duke i bërë ushqimet aromatike nga jashtë dhe më të buta nga brenda. Ideale për makarona të furrë, biskota, rosto dhe cobbler.



Mikrovalë e kombinuar: Kjo furrë ju lejon të kombinoni dy mënyra të ndryshme gatimi (gatimin tradicional me atë me mikrovalë). Furrat e kombinuara rrisin mundësitë në gatim, ndërkohë që ofrojnë fleksibilitet maksimal të pajisjeve shtëpiake.



Shkrirje me kohë të përcaktuar: Funksioni i shkrirjes manuale. Në fund të kohëzgjatjes së caktuar, funksioni ndalon.



Dyer me xham të trefishtë: Numri i dyerve me xham.



Elektrike



Bazë me ventilator: vetëm përzierja e ventilatorit dhe elementit më të ulët të ngrohjes ju lejon të përfundoni më shpejt gatimin e ushqimeve të gatuara tashmë në sipërfaqe, por jo nga brenda. Ky sistem rekomandohet për përfundimin e gatimit të ushqimeve që tashmë janë gatuar mirë në sipërfaqe, por jo nga brenda, të cilat për këtë arsye kërkojnë një nxehtësi mesatare më të lartë. Ideal për çdo lloj ushqimi.



Statik: Gatim tradicional i përshtatshëm për përgatitjen e një pjate në të njëjtën kohë. Ventilatori nuk është aktiv dhe nxehtësia vjen nga poshtë dhe nga lart në të njëjtën kohë. Gatimi statik është më i ngadalshëm dhe më delikat, ideal për pjata të gatuara mirë dhe që janë të thata edhe brenda. Ideal për gatimin e të gjitha llojeve të rostove, mishit të yndyrshëm, bukës, ëmbëlsirave të mbushura.

Qarkorja: është funksioni perfekt për gatimin e të gjitha llojeve të pjatave në mënyrë më delikate. Nxehtësia vjen nga pjesa e pasme e furrës dhe shpërndahet shpejt dhe në mënyrë të barabartë. Ventilatori është aktiv. Është gjithashtu ideal për gatim në nivele të shumta pa përzier aromat dhe shijet.

Skarë: Nxehtësia shumë e fortë që vjen vetëm nga lart nga një element ngrohës i dyfishtë. Ventilatori nuk është aktiv. Ofron rezultate të shkëlqyera në pjekje dhe gatime au gratin. Përdoret në fund të gatimit, i jep gatimeve një pjekje uniforme.

Mikrovalë: Duke depërtuar drejt e në ushqim, mikrovalët gatuajnë shumë shpejt dhe me kursime të konsiderueshme të energjisë. Të përshtatshme për gatim pa yndyrë, ato janë gjithashtu në gjendje ta shkrijnë dhe ngrohin ushqimin pa ndryshuar pamjen dhe aromën e tij origjinale. Funksioni i mikrovalës mund të kombinohet gjithashtu edhe me funksionet e zakonshme me të gjitha avantazhet që rezultojnë prej tij. Ideal për të gjitha llojet e ushqimeve.

Mikrovalë + skarë: Përdorimi i skarës rezulton në një pjekje të përsosur të sipërfaqes së ushqimit. Veprimi i mikrovalëve lejon në vend të gatimit në një kohë të shkurtër të pjesës së brendshme të ushqimit.

Ky funksion mund të ringrohë pjatat e gatuara paraprakisht, pa i tharë apo ngurtësuar ato.

Pajisje kompakte me lartësi 45 cm - zgjidhja e përkryer për të përmbushur kërkesat funksionale të kompleteve të kuzhinës me lartësi të vogël. E disponueshme në disa lloje dhe në stile të ndryshme.

Drita anësore: Dy drita anësore të kundërta rrisin dukshmërinë brenda furrës.

Ajri në temperaturë 40°C ofron mjedisin perfekt për të lënë përzierjet e ndryshme të brumit me maja që të pushojnë. Thjesht zgjidhni funksionin dhe vendoseni brumin në vendin e caktuar

"SABBATH": funksion që lejon gatimin e ushqimit duke respektuar ditën e pushimit sipas Judaizmit.

ECO: Gatim me konsum të ulët energjie: ky funksion është veçanërisht i përshtatshëm për gatim në një ndarje të vetme me konsum të ulët energjie. Rekomandohet për të gjitha llojet e ushqimeve, përveç atyre që mund të lëshojnë shumë lagështi (për shembull perimet). Për të arritur kursimin maksimal të energjisë dhe për të zvogëluar kohën, rekomandohet vendosja e ushqimit në furrë pa e ngrohur paraprakisht ndarjen e gatimit

Skarë me ventilim: nxehtësi shumë e fortë që vjen vetëm nga lart nga një element ngrohës i dyfishtë. Ventilatori është aktiv. Ai lejon pjekjen optimale të mishrave më të trashë. Ideale për copa të mëdha mishi.

Gatim me përdorim të njëkohshëm të elementit ngrohës në kombinim me ventilatorin dhe mikrovalën.

Ventilatori i kombinuar me gatimin tradicional, ku nxehtësia gjenerohet nga lart dhe poshtë, siguron nxehtësi uniforme. Shtimi i funksionit të mikrovalës lejon marrjen e të njëjtave rezultate gatimi në më pak kohë.

Turbo: nxehtësia vjen nga 3 drejtime: sipër, poshtë dhe nga pjesa e pasme e furrës. Ventilatori është aktiv. Lejon gatim të shpejtë, edhe në disa ndarje pa përzier aromat. Ideal për sasi të mëdha ose ushqime që kërkojnë gatim intensiv.

KEEP_WARM_72dpi

"ECO-logic": opsioni ju lejon të kufizoni kufirin e fuqisë së kursimit real të energjisë së pajisjes.

Ngrohje e shpejtë paraprake: gatimit i paraprin faza e ngrohjes paraprake, e cila lejon që ndarja e gatimit të arrijë temperaturën e caktuar. Ky opsion redukton kohën deri në 50%.

Hapësira e furrës ka 3 nivele të ndryshme gatimi.



"Soft close": të gjitha modelet janë të pajisura me funksion të avancuar për një mbyllje të lehtë të derës, gjë që e lejon pajisjen të mbyllet pa probleme dhe pa krijuar zhurmë.



Skarë e anueshme: Skara e anueshme mund të hiqet lehtësisht për të lëvizur elementin ngrohës dhe për të pastruar pjesën e sipërme të pajisjes me një hap të thjeshtë.




Kapaciteti tregon sasinë në litra të hapësirës së përdorshme në hapësirën e furrës.



Kontroll elektronik: Ju lejon të ruani temperaturën brenda furrës me saktësi 2-3°C. Kjo ju mundëson të gatuani ushqime që janë shumë të ndjeshme ndaj ndryshimeve të temperaturës, si ëmbëlsira, soufflé, puding.



Pastrimi me avull: një funksion i thjeshtë pastrimi që përdor avullin për të çliruar depozitimet e yndyrës në brendësi të furrës.




Kapaciteti tregon sasinë në litra të hapësirës së përdorshme në hapësirën e furrës.