SF4920MCP1

Produktkategorie	Kompakt 45 cm
Produktfamilie	Backofen
Energiequelle	Elektrisch
Energiequelle	Elektro
Garmethode	Kombi-Mikrowelle
Reinigungssystem	Vapor Clean
EAN13	8017709241636

Ästhetik

Ästhetik	Victoria	**Gerätetür**	Mit Zierblende
Farbe	Creme	**Türgriff**	Victoria
Design	Abgerundet	**Farbe/Ausführung des Türgriffs**	Edelstahl-Optik
Material	Lackiert	**Markenlogo**	Standard
Glasart	Klarglas	**Bedienknebel**	Victoria
Farbe des Dekors	Schwarz	**Farbe/Ausführung der Bedienknebel**	Edelstahl-Optik
Art des Dekors	Symbole		

Bedienelemente

Typ Display	LCD	**Anzahl der Bedienknebel**	2
Bedienungsart	Bedienknebel		

Programme / Funktionen

Garfunktionen	13
Automatikprogramme	20
Personalisierte Rezepte	No

Garfunktionen

- Ober-/Unterhitze
- Umluft
- Heißluft
- Turbo-Heißluft
- ECO
- Großflächengrill
- Großflächengrill + Umluft
- Unterhitze + Umluft

Mikrowellenfunktionen

- Mikrowelle
- Mikrowelle + Umluft + Ober-Unterhitze
- Mikrowelle + Heißluft
- Mikrowelle + Grill
- Aufwärmem und Regenerieren

Sonderfunktionen

- Auftauen nach Zeit
- Auftauen nach Gewicht
- Hefestufe
- Sabbath

Reinigungsprogramm

- Vapor Clean

Optionen

Programmierung der Garzeit	Zeitvorwahl und Garende	**Weitere Funktionen**	Warmhalten, ECO-Light Funktion, Schnellstart
Minutenzähler	Ja	**Demo-Mode Showroom-Funktion**	Ja
Tastensperre/Kindersicherung	Ja	**Schnell-Vorheizung**	Ja

Technische Eigenschaften

Temperatur min.	30 °C	**Art der Türöffnung**	Standard Türöffnung
Temperatur max.	250 °C	**Gerätetür**	Kontrollierte Türkühlung
Anzahl der Garebenen	3	**Anzahl aller Türverglasungen**	3
Anzahl der Beleuchtungen	2	**Sicherheitsabschaltung der Mikrowellenbeheizung bei Türöffnung**	Ja
Art der Beleuchtung	Halogen		
Leistung der Beleuchtung	40 W		

Garraumbeleuchtung bei Türöffnung	Ja
Leistung der Unterhitze	1000 W
Leistung des Kleinflächengrills	2000 W
Leistung der Heißluft 1	1400 W
Sicherheitsabschaltung der Beheizung bei Türöffnung	Ja
Soft-Close Komfort-Schließsystem	Ja
Abkühlsystem	Kühlgebläse
Kaminabzugssystem	Einzeln
Nutzabmessungen des Garraums (HxBxT)	212x462x407 mm
Temperaturregelung	Elektronisch
Material Garraum	Ever Clean Emaillierung
Mikrowellen-Sichtfensterschutz	Ja

Technische Daten / Energielabel

Nutzbares Garraumvolumen	40 l
Anzahl der Garräume	1
Effektive Mikrowellenleistung	1000 W

Serienzubehör

Grillrost mit Tiefensperre	1
Auflagerost für Fettpfanne	1
Glaspfanne mit Auflagerost (H: 40 mm)	1

Elektrischer Anschluss

Spannung	220-240 V
Absicherung	14 A
Elektrischer Gesamtanschlusswert	3100 W
Frequenz	50 Hz
Länge Netzkabel	115 cm

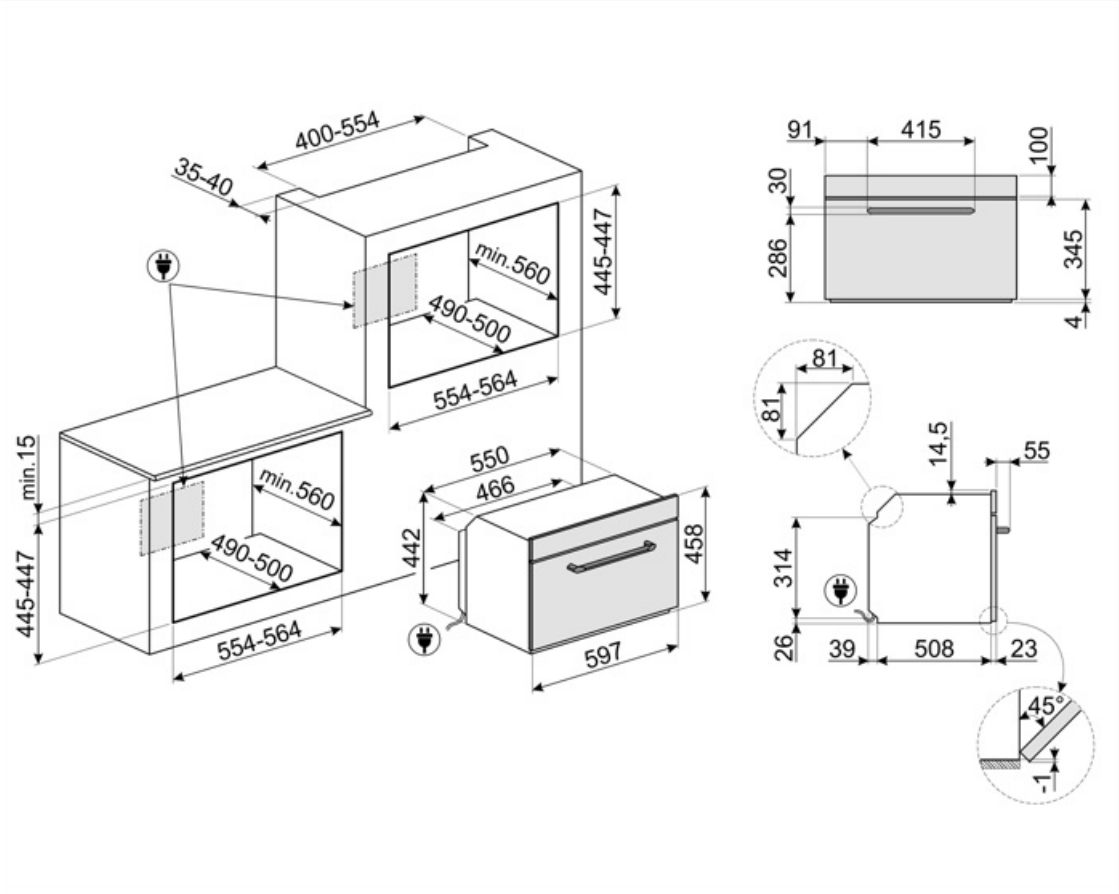
400-554
35-40
min.560
490-500
445-447
554-564
min.15
445-447
min.560
490-500
554-564
550
466
442
458
597
91
415
100
30
286
345
4
81
81
14.5
55
314
26
39
508
23
45°
-1

Kompatibel Zubehör

BN620-1

Backblech emailliert (H: 20 mm), kompatibel für alle 45-60 cm Backöfen der Serie SF.../SFP... und Kochzentren/Standherde

GTP

Teleskop-Teilauszug, 1 Ebene.

PALPZ

Pizzaschieber aus Edelstahl mit Klappgriff, kompatibel für die Pizzasteine: PRTX, PPR9, STONE in Verbindung von Elektro-Backöfen. Abmessungen LxH: 31,5x32,5 cm.

BN640

Backblech emailliert (H: 40 mm), kompatibel für alle 45-60 cm Backöfen der Serie SF.../SFP... und Kochzentren/Standherde

GTT

Teleskop-Vollauszug, 1 Ebene.

PR3845X

Abdeckleiste Möbelkante aus Edelstahl für Hocheinbau. Abmessungen LxB: 59,4 x 5,5cm, kombinierbar für alle Kompaktgeräte, Backöfen und Schubladen bei übereinander angeordneter Montage.

Symbols glossary

Kindersicherung: Eine Tastensperre, die einen ungewollten Zugriff auf die Funktionen verhindert.

Kühlgebläse: zur Ermöglichung einer angenehmen und sicheren Oberflächentemperatur.

Auftauen nach Gewicht: Automatische Auftaufunktion. Sie wählen einfach die Speise aus den verfügbaren Kategorien: FLEISCH - FISCH - BROT - DESSERT. Nachdem Sie das Gewicht der Speise eingegeben haben, berechnet der Backofen automatisch die erforderliche Z

Automatische Deaktivierung der Garraumbeleuchtung: Zur Energieeinsparung schaltet sich die Beleuchtung eine Minute nach Beginn des Garvorgangs automatisch aus. Die Option kann über das Einstellungsmenü deaktiviert werden. In diesem Fall bleibt die Beleuch

Ever Clean-Emaillierung: ist eine besondere Pyrolyse-Emaillierung, die dank ihrer geringeren Porosität eine bessere Reinigung des Garraums ermöglicht. Die Emaillierung schafft eine perfekte Oberfläche im gesamten Backofen inkl. der Backbleche und ist äuße

Ober-/Unterhitze + Umluft: ein intensives und homogenes Garen, auch für komplexe Gerichte. Die Umluft ist aktiv und die Heizleistung kommt gleichzeitig von oben und unten. Das ventilierte Garen sorgt für ein schnelleres und gleichmäßigeres Garergebnis, so

Heißluft: diese Funktion ist ideal für alle Arten von Gerichten auch auf mehreren Ebenen. Die Beheizung erfolgt aus dem hinteren Teil des Backofens und verteilt sich schnell und gleichmäßig im Garraum.

Großflächengrill: sehr intensive Erhitzung nur von oben durch ein doppeltes Heizelement. Hervorragend geeignet zum Grillen und Gratinieren. Er wird am Ende des Garvorgangs verwendet und sorgt für eine gleichmäßige Bräunung der Speisen.

Kombinierte Mikrowelle: Dieser Backofen ermöglicht die Kombination von zwei verschiedenen Arten des Garens (traditionell und mikrowellenbetrieben). Kombinierte Backöfen erhöhen die Backmöglichkeiten und bieten gleichzeitig eine maximale Flexibilität

Abtauen nach Zeit: Manuelle Abtaufunktion. Nach Ablauf der eingestellten Dauer wird die Funktion automatisch beendet.

Dreifach verglaste Backofentür: Anzahl der Scheiben der Gerätetür.

Elektro-Anschluss

Unterhitze-Umluft: die Kombination aus Umluft und Unterhitze ist ideal für alle Arten von Speisen und ermöglicht zudem das Fertiggaren von Speisen, die im Inneren eine höhere Hitzeentwicklung benötigen.

Ober-/Unterhitze: traditionelles, statisches Garen, geeignet für die Zubereitung von einem Gericht. Die Erhitzung erfolgt gleichzeitig von oben und unten. Das Garen ist schonender, ideal für alle Arten von Braten, Brot und Backwaren.

ECO-Funktion: diese Funktion eignet sich besonders für das Zubereiten von Speisen auf einer Ebene mit geringem Energieverbrauch. Um eine max. Energieeinsparung und Zeitersparnis zu erzielen, wird empfohlen, die Speisen ohne Vorheizung in den Garraum einzu

Umluft-Großflächengrill: sehr intensive Beheizung von oben durch ein doppeltes Heizelement. In Verbindung der Umluft ist das Grillen von größeren Fleischgerichten optimal möglich.

Mikrowelle: Die Mikrowellen dringen direkt in die Lebensmittel ein und garen diese sehr schnell und mit deutlicher Energieeinsparung. Sie eignen sich zum Garen ohne Fett und können auch Lebensmittel auftauen und erwärmen, ohne ihr ursprüngliches Aussehen

Mikrowelle + Grill: Die Verwendung des Grills führt zu einer perfekten Bräunung der Oberfläche der Gerichte. Die Wirkung der Mikrowellen ermöglicht es, in kurzer Zeit im Kern zu garen.

This function can reheat precooked dishes, without becoming dry or hard.

Kompakte Geräte mit einer Höhe von 45 cm - die perfekte Lösung, um die funktionalen Anforderungen von Einbauküchen mit geringer Höhe zu erfüllen. Erhältlich in mehreren Ausführungen und in verschiedenen Designs.

Seitliche Innenbeleuchtung: zwei gegenüberliegende Beleuchtungen erhöhen die Sicht auf das Innere des Garraums.

Hefeteigfunktion: 40°C warme Luft bietet die perfekte Voraussetzung für die Gärung von Hefeteigmischungen. Wählen Sie einfach die Funktion aus und legen Sie den Teig für die angegebene Zeit in den Garraum.

Sabbath-Funktion: gedacht für die traditionelle jüdische Sabbatfeier. Das Garen kann somit ab dem Freitagabend zu Hause von Sonnenuntergang bis zum Eintritt der Dunkelheit am folgenden Samstag erfolgen. Bei Aktivierung wird eine automatische Backofenfunkt

Soft Close-System: alle Modelle sind mit einer fortschrittlichen Funktion zum sanften Schließen der Gerätetür ausgestattet.

Klappbarer Grill: dieser lässt sich leicht nach unten klappen, um eine Reinigung über der Oberhitze/Grill bequem ausführen zu können.

Nutzvolumen 40 l: umfasst die nutzbare Fläche des Garraums in Litern.

Mikrowelle + Heißluft: garen in Kombination mit Heißluft und Mikrowelle.

Umluft in Kombination mit Ober-/Unterhitze: für ein gleichmäßiges Garen. Mit der zusätzlichen Mikrowellenfunktion, lassen sich die Garergebnisse zudem in einer wesentlich kürzeren Zeit erzielen.

Turbo-Heißluft: die Beheizung erfolgt von oben, unten und zentral von der Rückseite des Garraums. Das Heißluftgebläse ist aktiv und ermöglicht ein sehr schnelles Garen, auch auf mehreren Ebenen. Ideal für größere Mengen an Gerichten, die ein intensives Ga

Warmhalten: eine Warmhaltefunktion für Gerichte, Tassen oder Kochgeschirr.

ECO Logic: eine individuelle Leistungsbegrenzung in kW je nach Absicherung der örtlicher Elektroinstallation.

Schnellvorheizung: vor dem Garen findet eine schnelle Vorheizphase statt, die eine Verkürzung der Garzeit bis zu 50 % ermöglicht.

Anzahl der Garebenen: der Garraum verfügt über 3 Garebenen.

Elektronische Temperatursteuerung: ermöglicht eine konstante Temperatur im Garraum mit einer Genauigkeit von ca. 2-3 °C. Optimal für das Garen von Speisen, die empfindlich auf Temperaturveränderungen reagieren.

Vapor Clean: eine einfache Reinigungsfunktion, die mit Hilfe von Dampf Ablagerungen im Garraum löst.

Nutzvolumen 50 l: umfasst die nutzbare Fläche des Garraums in Litern.