SF6100VS1



Kategori	60cm
Ürün Ailesi	Fırın
Güç kaynağı	Elektrik
Isı kaynağı	ELEKTRİK
Pişirme metodu	Fan destekli
Temizleme sistemi	Ever Clean enamel
EAN kodu	8017709281786

Estetik

Estetik	Linea	**Serigraphy type**	Symbols
Renk	Gümüş	**Kapı**	Tam cam
Design	Flat	**Kulp**	Linea
Malzeme	Cam	**Kulp Rengi**	Krom kaplama
Cam tipi	Stopsol	**Logo**	Silk screen
Serigraphy colour	White	**Kontrol düğmeleri**	Linea

Kumandalar

Ekran adı	DigiScreen	**Kontrol ayarı**	Düğmeler ve dokunmatik tuşlar
Görüntü teknolojisi	LED	**Kumanda sayısı**	2

Programlar / Fonksiyonlar

Pişirme fonksiyonu sayısı 6

Geleneksel pişirme fonksiyonları

- Statik
- Fan destekli
- Eco
- Büyük ızgara
- Fanlı ızgara (büyük)
- Fan destekli alt

Seçenekler

Zaman ayarlama seçenekleri	Gecikmeli başlatma ve otomatik pişirme sonu	**Kontrol Kilidi / Çocuk Güvenlik**	Evet
Dakika sayacı	Evet	**Hızlı ön ısıtma**	Evet
Timer	1		

Teknik özellikler

Capacity (Lt)	70 l	**Kapı açıldığında ısıtma beklemede**	Evet
Minimum Sıcaklık	50 °C	**Kapı açma tipi**	Standart açılma
Maksimum sıcaklık	250 °C	**Kapı**	Temperli kapı
Raf sayısı	5	**Çıkarılabilir kapı**	Evet
Fan sayısı	1	**Tamamı camlı iç kapı**	Evet
Lamba sayısı	1	**Çıkarılabilir iç kapı**	Evet
Lamba tipi	Halojen	**Kapı camlarının toplam sayısı**	3
Kullanıcı tarafından değiştirilebilir lamba	Evet	**Soğutma sistemi**	Teğetsel
Lamba gücü	40 W	**Cooling duct**	Single
Kapı açıldığında yanar	Evet	**Speed Reduction Cooling System**	Yes
Alt ısıtma elemanı gücü	1200 W	**Kullanılabilir boşluk alanı ebatları (YxGxD)**	360x460x425 mm
Üst ısıtma elemanı - Güç	1000 W	**Sıcaklık kontrolü**	Elektronik
Izgara elemanı - güç	1700 W	**Boşluk malzemesi**	Ever clean Emaye
Büyük ızgara - Güç	2700 W		

Performans / Enerji Etiketi

Enerji verimliliği sınıfı	A	**Hava konveksiyonunda enerji tüketimi**	2.88 MJ
Boşluğun net hacmi	70 l	**Fanlı konveksiyonda çevrim başına enerji tüketimi**	0.80 kWh
Konvansiyonel modda çevrim başına enerji tüketimi	1.15 kWh	**Boşluk sayısı**	1
Konvansiyonel modda enerji tüketimi	4.14 MJ	**Enerji verimliliği endeksi**	95.2 %

Tedarike Dahil Aksesuarlar

Arka ve yan durdurmalı raf	1	**Emaye derin tepsi (40 mm)**	1

Elektrik Bağlantısı

Voltaj	220-240 V	**Nominal güç**	3000 W
Fiş	Hayır	**Frekans (Hz)**	50/60 Hz

Akım	13 A	**Güç kaynağı kablo uzunluğu**	115 cm

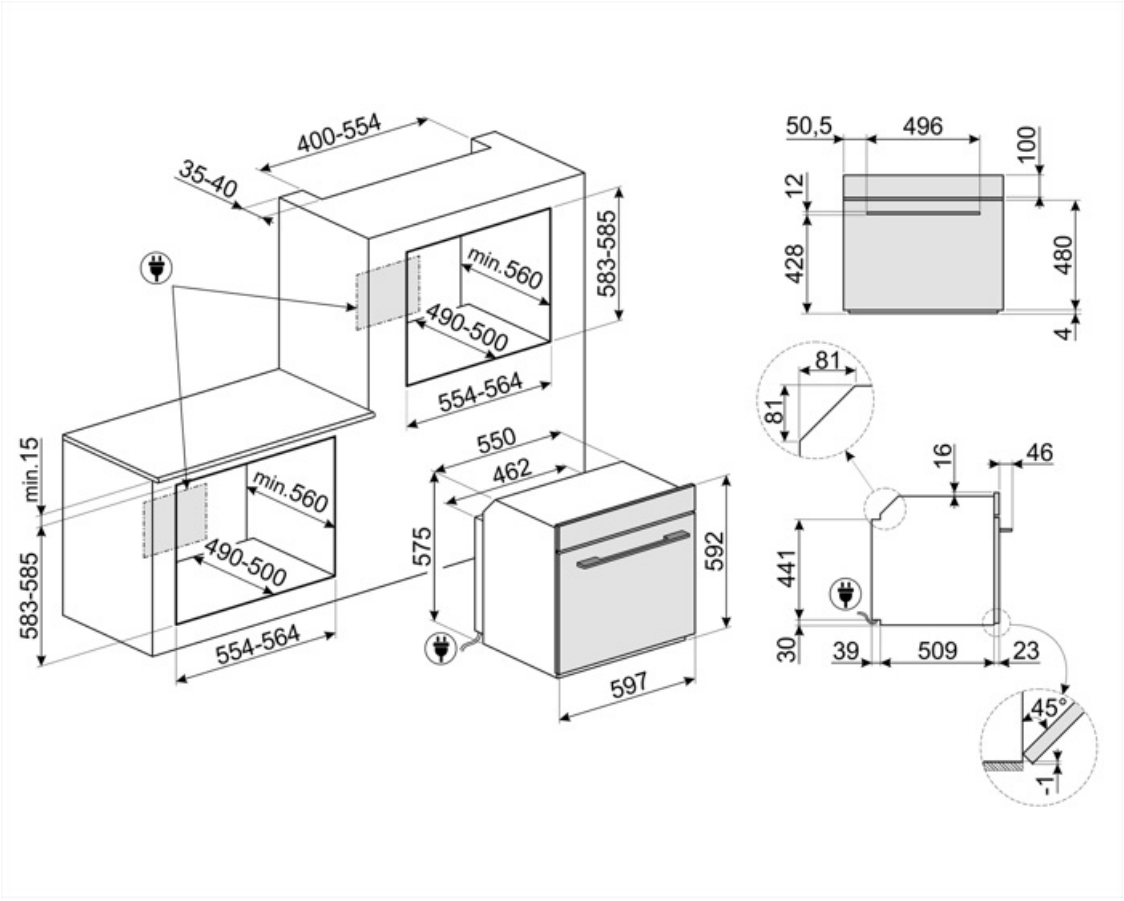

Compatible Accessories



BN620-1

Emaye tepsi, 20 mm derinliğinde



BN640

Emaye tepsi, 40 mm derinliğinde



GTP

** Kısmi çıkarılabilir teleskopik kılavuzlar (1 seviye) ** Çekme çıkarma: 300 mm Malzeme: Parlatılmış paslanmaz çelik AISI 430



GTT

** Tamamen çıkarılabilir teleskopik raylar (1 seviye) ** Çıkarma: 433 mm Malzeme: Parlatılmış paslanmaz çelik AISI 430



PALPZ

Katlanabilir sap genişliğine sahip pizza küreği: 315 mm uzunluk: 325 mm



PR3845X

Parmak izi tutmaz paslanmaz çelik. Daha fazla fırının mobilya montajı için kapak



STONE2

Tutamakları olmayan dikdörtgen pizza taşı, 45cm ve 60cm genişlikteki fırınlar için uygundur. Ebatlar G42 x Y1,8 x D37,5cm. Tipik bir odun fırınıyla aynı sonuçlara sahip pizzalar pişirmek için idealdir. Ayrıca ekmek, pide ve kek, turta veya bisküvi gibi diğer tarifleri pişirmek için de kullanılabilir.

Symbols glossary



Çocuk kilidi: Bazı modellerde programı / çevrimi kilitlemek için bir cihaz bulunur, böylece yanlışlıkla değiştirilemez.



Hava soğutma sistemi: güvenli yüzey sıcaklıkları sağlamak için.



Üçlü camlı kapılar: Camlı kapı sayısı.



Emaye iç kısım: Tüm Smeg fırınlarının emaye iç kısmı, yapışan pişirme yağı miktarını azaltarak iç kısmın temiz kalmasına yardımcı olan özel bir antiasit astara sahiptir.



Üst ve alt elemanlı fan: Fan ile birleştirilen elemanlar, geleneksel pişirmeye benzer bir yöntem olan daha homojen bir ısı sağlamayı amaçlamaktadır, bu nedenle ön ısıtma gereklidir. Yavaş pişirme yöntemleri gerektiren ürünler için en uygunudur.



ECO: Izgara, fan ve alt elemanın kombinasyonu özellikle küçük miktarlarda yemek pişirmek için uygundur.



Izgara elemanlı fan: Fan, ızgaradan gelen şiddetli ısıyı azaltır, çeşitli yiyecekleri, pirzolaları, biftekleri, sosisleri vb. Izgara yapmak için yiyecekleri kurutmadan eşit kızarma ve ısı dağılımı sağlayan mükemmel bir yöntem sağlar. Kullanılması önerilen en üst iki seviye ve fırının alt kısmı aynı anda yiyecekleri sıcak tutmak için kullanılabilir, bu da ızgara kahvaltı pişirirken mükemmel bir olanaktır. Yarım ızgara (yalnızca orta kısım) az miktarda yiyecek için idealdir.



İç kapı camı: Temizlik için birkaç hızlı hareketle çıkarılabilir.



Hızlı ön ısıtma: Hızlı ön ısıtma işlevi, seçilen sıcaklığa sadece birkaç dakika içinde ulaşmak için kullanılabilir.



Elektronik kumanda: Fırın içindeki sıcaklığı 2-3 ° C hassasiyetle korumanıza olanak tanır. Bu, kek, sufle, puding gibi sıcaklık değişimlerine çok duyarlı yemeklerin pişirilmesine olanak tanır.



A: Ürün ailesine bağlı olarak A+++'dan D / G'ye kadar ölçülen ürün kurutma performansı



LED teknolojili 4,3 inç ekran, düğmelerle kullanılabilirlik + 3 dokunmatik tuş



Elektrik



Circogas: Gazlı fırınlarda fan, ısıyı fırın boşluğu boyunca hızlı ve eşit bir şekilde dağıtır ve aynı anda birkaç farklı yemek pişirirken aroma aktarımını önler. Elektrikli fırınlarda bu kombinasyon, yüzeyde hazır olan ancak içinde daha fazla kızarmadan daha fazla pişirme gerektiren yiyeceklerin daha hızlı pişirilmesini tamamlar.



Yalnızca üst ve alt eleman: fırının ortasında bulunan tek tek parçalar için en uygun geleneksel pişirme yöntemi. fırın her zaman en sıcak olacaktır. Kızartma, meyveli kekler, ekmek vb. İçin idealdir.



Izgara elemanı: Izgara kullanımı, orta ve küçük porsiyonlu etleri pişirirken, özellikle et lokantası ile birleştirildiğinde (mümkünse) mükemmel sonuçlar verir. Ayrıca sosis ve domuz pastırması pişirmek için idealdir.



Tamamı cam iç kapı: Tamamen cam iç kapı, temiz tutması kolay tek bir düz yüzey.



Yan ışıklar: Karşılıklı iki yan lamba, fırının içindeki görünürlüğü artırır.



Fırın boşluğunun 5 farklı pişirme seviyesi vardır.



Kapasite, litre cinsinden fırın boşluğundaki kullanılabilir alan miktarını gösterir.



Kapasite, litre cinsinden fırın boşluğundaki kullanılabilir alan miktarını gösterir.