SF6101TVS1

קטגוריה	60 ס"מ
משפחת מוצרים	תנור
אספקת חשמל	חשמלי
מקור חום	חשמל
שיטת בישול	אוורור חום
מערכת ניקוי	ניקוי באדים
קוד EAN	8017709282110

אסתטיקה

Serigraphy type	Symbols	**סדרה עיצובית**	Linea
דלת	זכוכית מלאה	**צבע**	כסף
ידית	Linea	Design	Flat
צבע ידית	כרום	**חומר**	זכוכית
לוגו	Silk screen	**סוג זכוכית**	זכוכית מחזירת אור
כפתורי בקרה	Linea	Serigraphy colour	White

למשפחת תנורים

הגדרות בקרות	כפתורים	**שם צג**	CompactScreen
מס' בקרות	2	**טכנולוגיית צג**	LCD

תוכניות / פונקציות

מס' פונקציות בישול	10
תוכניות אוטומטית	No
מתכונים בהתאמה אישית	No

פונקציות בישול רגילות

סטטי
בסיוע מאוורר
מעגלי
טורבו
חסכוני
גריל גדול
גריל מאוורר (גדול)
בסיס
מעגלי + תחתון
פיצה

פונקציות אחרות

הפשרה לפי זמן
התפחה סופית
שבת

פונקציות ניקוי

ניקוי באדים

אפשרויות

אפשרויות אחרות	שמירה על חום	**אפשרויות הגדרת זמן**	השהיית ההתחלה והסיום האוטומטי של הבישול
אפשרות הדגמה בחנות	כן	**תזכורת דקות**	כן
קדם חימום מהיר	כן	**טיימר**	1
		נעילת בקרות / בטיחות ילדים	כן

מאפיינים טכניים

סוג פתיחת דלת	פתח סטנדרטי	**טמפרטורה מינימלית**	30 °C
דלת	דלת מחוסמת	**טמפרטורה מרבית**	280 °C
דלת נתיקה	כן	**מספר המדפים**	5
דלת פנימית מזכוכית לחלוטין	כן	**מס' מאווררים**	1
דלת פנימית ניתקת	כן	**מס' נורות**	1
מס' כולל של דלתות זכוכית	3	**סוג נורה**	הלוגן
מערכת קירור	משיק	**נורה ניתנת להחלפה על ידי המשתמש**	כן
פתח אוורור	Single	**הספק נורה**	40 W
Speed Reduction Cooling System	No	**אור כשהדלת פתוחה**	כן
מידות תא תנור לשימוש (גXרXע)	360x460x425 mm	**גוף חימום תחתון – הספק**	1200 W
בקרת טמפרטורה	אלקטרוני	**אלמנט גריל – הספק**	1800 W
חומר תא התנור	אמייל נקי תמיד	**גוף חימום מעגלי – הספק**	2000 W
		החימום מושהה כשהדלת פתוחה	כן

תווית חשמל / ביצועים

צריכת חשמל בהסעת אוויר מאולצת	MJ 2.45	**דרגת יעילות אנרגטית**	+A
צריכת אנרגיה למחזור במצב הסעת אוויר מאולצת עם מאוורר	KWh 0.68	**הנפח הנקי של תא התנור**	l 70
מספר חללי תנור	1	**צריכת חשמל למחזור במצב רגיל**	KWh 1.13
אינדקס יעילות אנרגטית	% 81	**צריכת חשמל במצב רגיל**	MJ 4.07

אביזרים כלולים

רשת להכנסה	1	**רשת עם מעצור אחורי וצדי**	1
מסילות טלסקופיות, הוצאה חלקית	1	**מגש עמוק בציפוי אמייל (מ"מ)**	1 40

חיבור חשמלי

תדר (Hz)	Hz 50/60	**מתח**	V 220-240
אורך כבל חשמל	cm 115	**זרם**	A 13
		הספק נקוב	W 3000

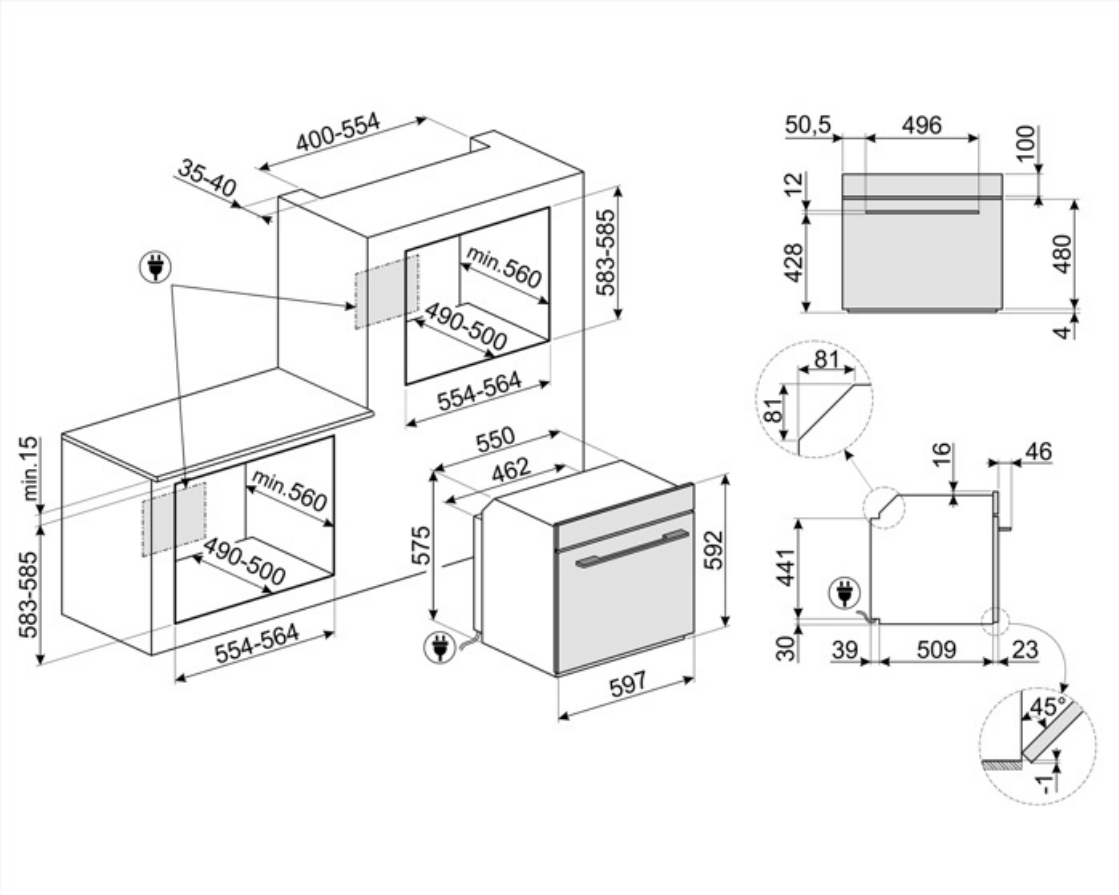

Compatible Accessories

BN620-1

מגש מצופה אמייל, עומק 20 מ"מ

BN640

מגש מצופה אמייל, עומק 40 מ"מ

GTP

מסילות טלסקופיות ניתנות להוצאה חלקית (רמה אחת) הוצאה: 300 מ""מ חומר: נירוסטה AISI 430 מצוחצת

GTT

מסילות טלסקופיות ניתנות להוצאה לחלוטין (רמה אחת) הוצאה: 433 מ""מ חומר: נירוסטה AISI 430 מצוחצת

PALPZ

את פיצה עם ידית מתקפלת רוחב: 315 מ""מ אורך: 325 מ""מ

PR3845X

נירוסטה חסינת טביעות אצבעות. כיסוי לריהוט בהתקנה בארון עם תנורים נוספים

Symbols glossary

+A: קטגוריית יעילות אנרגטית +A מסייעת לחסוך עד 10% חשמל בהשוואה לקטגוריה A. הביצועים המרביים עם הצריכה המינימלית מובטחים.

מערכת קירור אוויר: הבטחת טמפרטורת בטיחותיות של משטחים.

דלתות עם שלוש שכבות זכוכית: מספר דלתות זכוכית.

חלק פנימי בציפוי אמייל: החלק הפנימי בציפוי אמייל של כל תנורי Smeg כולל ציפוי נוגד חומצה שמסייע לשמור על הניקיון של תא התנור ל ידי הפחתת כמות השומן שנצמד לדפנות בעת הבישול.

אלמנט עליון ותחתון בלבד: שיטת בישול מסורתית שמתאימה ביותר לפריטים יחידים שממוקמים באמצע התנור. החלק העליון של התנור יהיה תמיד החם ביותר. מושלמת לצלי, עוגות פירות, לחם וכן הלאה.

מעגלי עם אלמנט תחתון: התוספת של האלמנט התחתון מוסיפה חום בבסיס למזון שמחייב בישול נוסף.

חסכונית: השילוב של גריל, מאוורר ואלמנט תחתון מתאים במיוחד לבישול כמויות קטנות של מזון.

מאוורר עם אלמנט גריל: המאוורר מפחית את החום העז של הגריל, מעניק שיטה מצוינת לצלייה של מזונות שונים, צלעות, סטייקים, נקניקיות וכן הלאה, ומעניק להם השחמה וחלוקה של החום, ללא ייבוש המזון. שתי הרמות העליונות מומלצות לשימוש והחלק התחתון של תנור יכול לשמש לשמירה על החום של פריטים בו-בזמן, מתקן מצוין בעת בישול של ארוחת בוקר צלויה. חצי גריל (חלק אמצעי בלבד) מושלם לכמויות קטנות של מזון.

מעגלי עם אלמנטים עליון ותחתון: השימוש במאוורר עם שני האלמנטים מאפשר לבשל מזון מהר יותר ובאופן יעיל יותר, מושלם לפיסות גדולות שמחייבות בישול יסודי. מעניק תוצאות דומות לשימוש בשיפוד, מסחרר את החום סביב המזון, במקום להזיז את המזון עצמו, מה שמאפשר בישול של מזון בכל גודל ובכל צורה.

דלת הזכוכית הפנימית: ניתנת להסרה במספר תנועות מהירות לניקוי.

נעילת ילדים: חלק מהדגמים מצוידים במתקן לנעילת התוכניות/מחזורים כך שלא ניתן לשנותם באקראי.

הפשרה לפי זמן: פונקציה זו קובעת אוטומטית את זמן ההפשרה של מזונות שונים.

חשמלי

מאוורר עם אלמנטים עליון ותחתון: האלמנטים יחד עם המאוורר מספקים חום אחיד יותר, שיטה זהה לבישול רגיל, כך שיש צורך בקדם-חימום. מתאימה מאוד לפריטים שמבושלים בשיטות איטיות.

גוף חימום תחתון בלבד: פונקציה זו מושלמת למזונות שמחייבים טמפרטורה בסיסית נוספת ללא השחמה, לדוגמה, מאפים, פיצה. מתאימה גם לבישול איטי של נזידים ותבשילים.

מעגלי: השילוב של מאוורר ושל אלמנט מעגלי יוצר שיטת בישול באוויר חם. מעניק יתרונות רבים, כולל ללא קדם-חימום אם זמן הבישול ארוך מ-20 דקות, ללא העברה של טעמים בעת בישול של מזונות שונים בו-בזמן, פחות חשמל וזמני בישול קצרים יותר. מתאים לכל סוגי המזון.

אלמנט גריל: שימוש בגריל מעניק תוצות מצוינות בעת בישול בשר במנות בינוניות או קטנות, במיוחד בשילוב עם שיפוד (אם אפשר). מושלם גם לבישול נקניקות ובייקון.

פונקציית פיצה: ההפעלה הבו-זמנית של שלושת האלמנטים מבטיחה מתקן בישול מיטבי בעת שימוש באבן פיצה של Smeg.

דלת פנימית מזכוכית לחלוטין: דלת פנימית מזכוכית לחלוטין, משטח שטוח אחד שקל לשמור על ניקיונו.

KEEP_WARM_72dpi

תאורת צד: שתי תאורות בצדדים מנוגדים משפרות את הראות בתוך התנור.

קדם-חימום מהיר: ניתן להשתמש בפונקציה לקדם-חימום מהיר להגעה לטמפרטורה שנבחרה תוך מספר דקות בלבד.

לתא התנור 5 רמות בישול שונות.

בקרה אלקטרונית: מאפשרת לשמור על הטמפרטורה בתוך התנור בדיוק של 2-3°C. הדבר מאפשר לבשל מזון שרגיש מאוד לשינויים בטמפרטורה, כגון עוגות, סופלה, פודינג.

ניקוי באדים: פונקציית ניקוי פשוטה באמצעות קיטור לשחרור משקעים בתא התנור.

הקיבולת מציינת את החלל השימושי בתא התנור בליטרים.

אוויר ב-40°C מעניק את הסביבה המושלמת להתפחה סופית של תערובות בצק שמרים. פשוט בוחרים את הפונקציה ומניחים את הבצק בתא התנור לפרק הזמן שצוין

שבת: פונקציה זו מאפשרת לבשל מזון במהלך השבת, יום המנוחה של היהודים, בהתאם למנהגים המקובלים. התנור פועל

מסילות טלסקופיות: מאפשרות למשוך החוצה את הכלי ולבדוק אותו בלי להוציאו לחלוטין מהתנור.

גריל נוטה: ניתן לשחרר בקלות את הגריל הנוטה כדי להזיז את גוף החימום ולנקות את תקרת המכשיר בשלב אחד פשוט.

הקיבולת מציינת את החלל השימושי בתא התנור בליטרים.

...