SF6102TVN

Категория	60 см
Семейство продуктов	Духовой шкаф
Источник питания	Электрический
Источник нагрева	Электрический
Способ приготовления	Термовентилируемый
Система очистки	Паровая очистка
EAN-**код**	8017709252496

Эстетика

Эстетика	Linea	**Тип шелкографии**	Символы
Цвет	Черный	**Дверца**	Полностью стеклянная
Дизайн	Плоский	**Ручка**	Linea
Материал	Стекло	**Ручки**	Хромированный
Тип стекла	Прозрачное	**Логотип**	Шелкография
Цвет шелкографии	Серый	**Поворотные переключатели**	Linea

Управление

Вид дисплея (технология)	LCD-дисплей	**Количество переключателей**	2
Управление	Поворотные переключатели		

Программы/ функции

Количество функций приготовления	9
Автоматические программы	20
Персональные рецепты	No

Традиционные функции приготовления

- Статический
- Вентилируемый
- Термовентилируемый
- Турбо
- Eco
- Гриль большой
- Гриль большой + конвекция
- Нижний нагрев
- Нижний нагрев + конвекция

smeg

Другие функции

Размораживание по времени

Размораживание по весу

Поднятие теста

Шаббат

Функции очистки

Паровая очистка

Опции

Программирование времени	Отсрочка включения и автоматическое отключение в конце приготовления
Таймер поминутный	Да
Счетчик минут	1
Блокировка управления	Да
Другие опции	Поддержание тепла, Eco Light
Режим Showroom	Да
Быстрый предварительный разогрев	Да

Технические характеристики

Объем (л)	72 l
Минимальная температура	30 °C
Максимальная температура	280 °C
Количество уровней приготовления	5
Количество конвекторов	1
Количество ламп подсветки	1
Тип подсветки	Галогенная
Возможность самостоятельной замены ламп освещения	Да
Мощность ламп подсветки	40 Вт
Освещение при открытой дверце	Да
Мощность нижнего нагревательного элемента	1200 Вт
Мощность верхнего нагревательного элемента	1000 Вт
Мощность гриля	1700 Вт
Мощность большого гриля	2700 Вт
Автоматическое отключение при открытой дверце	Да
Открывание дверцы	Стандартное открывание
Дверца	Холодная
Съемная дверца	Да
Внутреннее стекло дверцы сплошное	Да
Внутренние стекла дверцы съемные	Да
Количество стекол дверцы	4
Петли Soft Close	Да
Система охлаждения	Тангенциальная
Канал охлаждения	Одинарное
Снижение скорости системы охлаждения	Да
Размеры внутренней камеры (ВхШхГ)	360x460x425 мм
Регулировка температуры	Электронный
Материал внутренней камеры	Эмаль Ever Clean

Мощность кольцевого нагревательного элемента	2000 Вт

Производительность/ Энергопотребление

Класс энергоэффективности	A+	**Потребление энергии за цикл с принудительной конвекцией**	2,45 МДж
Полезный объем	70 л	**Потребление энергии за цикл с принудительной конвекцией**	0,68 кВт/ч
Потребление энергии за цикл с естественной конвекцией	1,09 кВт/ч	**Количество духовых шкафов**	1
Потребление энергии за цикл с естественной конвекцией	3,92 МДж	**Индекс энергоэффективности**	81 %

Аксессуары в комплекте

Решетка с ограничителем	1	**Решетка для противня**	1
Противень эмалированный (20 мм)	1	**Телескопические направляющие неполного выдвижения**	1
Противень эмалированный глубокий (40 мм)	1		

Электрическое подключение

Напряжение	220-240 В	**Частота тока**	50/60 Гц
Сила тока	13 A	**Длина электрического кабеля**	115 см
Номинальная мощность	3000 Вт		

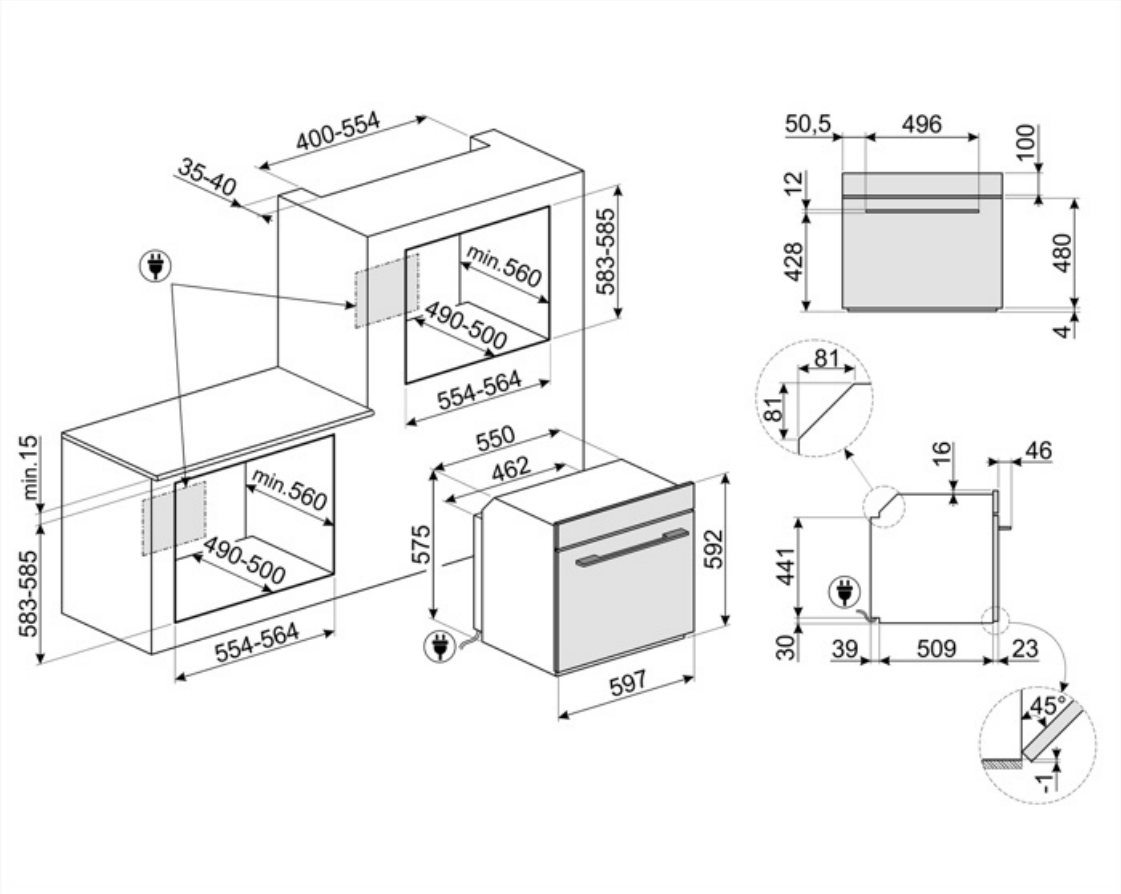
400-554
35-40
583-585
min.560
490-500
554-564
min.15
583-585
min.560
490-500
554-564
550
462
575
592
597
50,5
496
100
12
428
480
4
81
81
16
46
441
30
39
509
23
45°
-1

Совместимые Аксессуары

BN620-1

Эмалированный противень, глубина 20 мм

BN640

Эмалированный противень, глубина 40 мм

GTP

Телескопические направляющие неполного выдвижения (1 уровень) Извлечение: 300 мм Материал: полированная нержавеющая сталь AISI430

GTT

Полностью выдвижные телескопические направляющие (1 уровень) Выдвижение: 433 мм Материал: полированная нержавеющая сталь AISI 430

PALPZ

Лопатка для пиццы с откидной ручкой Ширина: 315 мм Длина: 325 мм

PR3845X

Нержавеющая сталь с обработкой против отпечатков пальцев. Декоративная планка для установки приборов в колонну. Совместима с большинством духовых шкафов.

STONE2

Symbols glossary

A+: класс энергоэффективности A+ помогает сэкономить до 10% энергии по сравнению с классом A. Гарантируется максимальная производительность при минимальном потреблении.

Система воздушного охлаждения: для обеспечения безопасной температуры поверхности.

Размораживание по весу: функция автоматического размораживания. Вы выбираете тип продуктов для размораживания из доступных категорий (МЯСО - РЫБА - ХЛЕБ - ДЕСЕРТЫ). После ввода веса продукта печь автоматически определяет время, необходимое для правильного размораживания.

Автоматическое отключение подсветки: для большей экономии энергии освещение выключается автоматически через одну минуту после начала приготовления.

Эмаль Ever Clean: эмаль Ever Clean наносится электростатически, чтобы предотвратить образование трещин или сколов с течением времени. Это особая эмаль, устойчивая к бытовым кислотам, которая, помимо приятного блеска, способствует более тщательной очистке стенок духовки благодаря своей меньшей пористости. После нанесения ее запекают при температуре выше 850°C и медленно полимеризуют с научно определенной скоростью, чтобы обеспечить однородную глубину и прочность. Эмаль Ever Clean создает безупречный вид как внутри духовки, так и на противнях, что делает поверхности духовки невероятно привлекательными и сохраняет их в течение долгого времени, так как снижает адгезию жира во время приготовления.

В газовых духовках вентилятор быстро и равномерно распределяет тепло по всей полости духового шкафа, избегая передачи аромата при одновременном приготовлении нескольких разных блюд. В электрических духовках эта комбинация позволяет быстрее приготовить продукты, которые уже готовы сверху, но требуют большего количества готовки внутри, без дальнейшего подрумянивания.

Блокировка управления: некоторые модели оснащены устройством для блокировки управления, чтобы не было возможности случайно изменить программу/ цикл приготовления, включить или выключить прибор.

Размораживание по времени: с помощью этой функции время размораживания продуктов определяется автоматически.

Дверца с четверным остеклением

Электрический

Холодная дверца: у большинства духовых шкафов Smeg есть «холодная дверь». Благодаря сочетанию тангенциального охлаждения и внутренних теплоотражающих стекол, температура на внешней поверхности дверцы поддерживается ниже 50°C. Эта система не только обеспечивает безопасность, но и защищает боковые поверхности мебели от перегрева духовкой.

Верхний + нижний нагрев с конвекцией: нагревательные элементы, работающие одновременно с вентилятором, предназначены для обеспечения более равномерного нагрева, аналогично традиционному приготовлению, поэтому требуется предварительный нагрев. Наиболее подходит для блюд, требующих медленного приготовления.

Верхний и нижний нагрев: традиционный метод приготовления, который лучше всего подходит для блюд, расположенных в центре духовки. верхняя часть духовки всегда будет самой горячей. Идеально подходит для жаркого, фруктовых кексов, хлеба и т. д.

Комбинация вентилятора и круглого элемента вокруг него дает метод приготовления горячим воздухом. Это дает множество преимуществ, включая отсутствие предварительного нагрева, если время приготовления превышает 20 минут, отсутствие передачи аромата при одновременном приготовлении различных продуктов, меньшее количество энергии и более короткое время приготовления. Подходит для всех видов еды.

Использование гриля дает отличные результаты при приготовлении мяса средних и малых порций, особенно в сочетании с вертелом (где это возможно). Также идеально подходит для приготовления колбас и бекона.

Кольцевой+ верхний + нижний нагревательные элементы: использование вентилятора с обоими элементами позволяет готовить пищу быстро и эффективно, что идеально подходит для больших объемов, требующих тщательного приготовления. Он предлагает такой же результат, как и гриль, перемещая тепло вокруг пищи вместо перемещения самой пищи, позволяя приготовить продукт любого размера или формы.

Внутреннее стекло дверцы: снимается для очистки несколькими быстрыми движениями.

Подсветка сбоку: две лампы на противоположных сторонах внутренней камеры улучшают обзор внутри духовки.

Воздух при 40°C создает идеальные условия для расстойки дрожжевого теста. Просто выберите функцию и поместите тесто в предназначенную для этого емкость.

Шаббат: эта функция позволяет вам готовить пищу в субботу, праздник отдыха в иудейской религии, соблюдая предписания.

Только нижний нагревательный элемент: эта функция идеально подходит для продуктов, требующих дополнительной базовой температуры без поджаривания, например кондитерские изделия, пицца. Также подходит для медленного приготовления рагу и запеканок.

ECO: приготовление с низким энергопотреблением: эта функция особенно подходит для приготовления на одном уровне с низким энергопотреблением. Рекомендуется для всех типов продуктов, кроме тех, которые могут выделять много влаги (например, овощи). Чтобы добиться максимальной экономии энергии и сократить время, рекомендуется помещать продукты в духовку без предварительного нагрева рабочей камеры.

Гриль с конвекцией: конвектор снижает сильный жар от гриля, обеспечивая отличный метод приготовления на гриле различных продуктов, отбивных, стейков, колбасок и т. д., Обеспечивая равномерное поджаривание и распределение тепла без высушивания продуктов. Два верхних уровня рекомендуются для использования, а нижняя часть духовки может использоваться для одновременного поддержания тепла, что является отличным средством при приготовлении завтрака на гриле. Малый гриль (только центральная часть) идеально подходит для небольшого количества блюд.

Полностью стеклянная внутренняя поверхность дверцы, единая плоская поверхность, которую легко поддерживать в чистоте.

Подогрев пищи

ECO-logic: опция позволяет ограничить потребляемую мощность прибора.

Быстрый предварительный нагрев: с помощью функции быстрого предварительного нагрева можно достичь выбранной температуры всего за несколько минут.

В камере духового шкафа предусмотрено 5 разных уровней приготовления.

Soft close: все модели оснащены функцией плавного закрывания двери, что позволяет устройству закрываться плавно и бесшумно.

Электронный контроль температуры: позволяет поддерживать температуру внутри духовки с точностью до 2–3°C. Это позволяет готовить блюда, очень чувствительные к перепадам температуры, такие как пирожные, суфле, пудинги.

Очистка паром: простая функция очистки с использованием пара для удаления отложений в камере духового шкафа.

Указан полезный объем внутренней камеры в литрах.

Телескопические направляющие: позволяют выдвинуть противень и проверить продукт, не вынимая полностью из духовки.

Откидной гриль: откидной гриль можно легко отцепить, чтобы переместить нагревательный элемент и проще очистить верхнюю часть прибора.

Указан полезный объем внутренней камеры в литрах.