SF6201S1PZB



Kategori	60 cm
Produktfamilie	Ovn
Energitilførsel	Elektrisk
Varmekilde	Elektrisk
Tilberedningsmetode	Termoventileret ovn
Rengøringssystem	Damprens
Pizzaovn	Ja
EAN-kode	8017709366278

Æstetik

Æstetik	Musa	**Låge**	Helglas
Farve	Sort	**Håndtag**	Musa
Design	Flad	**Håndtag farve**	Sort
Materiale	Glas	**Logo**	Silketryk
Glastype	Eclipse	**Betjeningsknapper**	Musa
Farve silketryk	Grå	**Betjening farve**	Sort
Type af silketryk	Symboler		

Betjeninger

Displaynavn	CompactScreen	**Betjeningsindstillinger**	Betjeningsknapper
Displayteknologi	LCD	**Ant. knapper**	2

Programmer/Funktioner

Ant. madlavningsfunktioner	10

Traditionelle madlavningsfunktioner

- Statisk
- Ventilatorassisteret ovn
- Varmluft
- Turbo
- Øko
- Stor grill
- Ventilator grill (stor)
- Base
- Ventilator tvunget base
- Pizza

Andre funktioner

- Direkte damp
- Optøning efter tid
- Godkendelse
- Sabbath

Rengøringsfunktioner

- Damprens

Valgmuligheder

Timerindstillinger	Forsinket start og automatiske slut tilberedning	**Andre muligheder**	Hold varm
Minutur	Ja	**Udstillingstilstand**	Ja
Timer	Ja	**Hurtig genopvarmning**	Ja
Bejteningslås/børnesikring	Ja		

Tekniske egenskaber

Kapacitet (liter)	65 l	**Opvarmningen suspenderes, når lågen åbnes**	Ja
Ovnrum	Sares	**Døråbning type**	Standardåbning
Min. temperatur	30 °C	**Låge**	Temperate-låge
Maksimal temperatur	280 °C	**Aftagelig låge**	Ja
Antal hylder	5	**Inderlåge i fuldt glas**	Ja
Antal lamper	1	**Aftagelige indvendig låge**	Ja
Type af lamper	Halogen	**Samlet antal lågeglas**	3
Lys, der kan udskiftes af brugeren	Ja	**Kølesystem**	Tangentiel
Lys effekt	40 W	**Kølekanal**	Enkelt
Lys, når lågen åbnes	Ja	**Nettodimensioner for indvendigt rum (HxBxD)**	360x460x425 mm
Nedre varmelegeme - effekt	1200 W	**Temperaturstyring**	Elektronisk
Grillelement - effekt	1800 W	**Ovnrum materiale**	Ever Clean-emalje
Rundt varmelegeme - effekt	2000 W		

Ydeevne/energimærke

Energieffektivitetsklasse	A+
Rummets nettorumfang	65 l
Energiforbrug pr. cyklus i konventionel tilstand	0,90 kWh
Energiforbrug i konventionel tilstand	3,24 MJ
Energiforbrug i tvunget konvektion, første rum	2,16 MJ
Energiforbrug per cyklus i ventilator-tvungen konvektion	0,60 kWh
Antal rum	1
Energieffektivitetsindeks	73,2 %

Medfølgende tilbehør

Rist med bagstop	1
Emaljeret dyb bakke (40 mm)	1
Pizzatilbehør	Ildfast sten (rund uden håndtag) + låg

Elektrisk tilslutning

Spænding	220-240 V
Stik	(F;E) Schuko
Nuværende	13 A
Elektrisk tilslutning, normering (W)	3000 W
Frekvens (Hz)	50/60 Hz
Kabellængde	150 cm

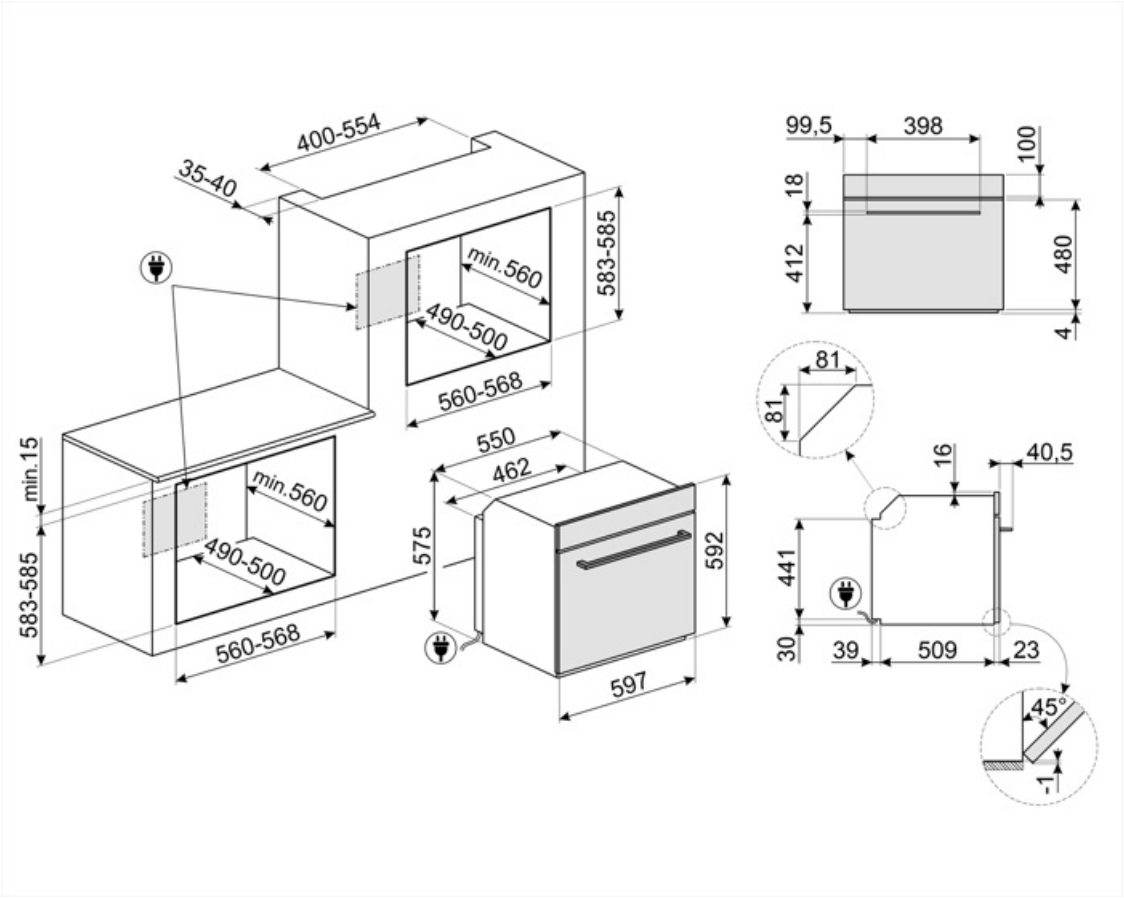

Compatible Accessories



AIRFRY2

Luftfriture bakke. Ideel til at genskabe traditionel stegning i ovnen, men med færre kalorier og mindre fedt. Det giver dig mulighed for hurtigt og enkelt at tilberede retter som pommes frites, stegte grøntsager og fisk, hvilket sikrer perfekt bruning og sprødhed.



BN620-1

Emaljeret bakke, 20 mm dyb



GTP

Delvist udtrækkelige teleskop-skinner (1 niveau) Udtrækning: 300 mm Materiale: Rustfrit stål AISI 430 poleret



PALPZ

Pizzaspade med håndtag der kan foldes væk width: 315mm længde: 325 mm



BBQ

Double sided plate BBQ. Suitable for recreating succulent and crispy dishes in the oven with the typical taste of grilled cooking. The ribbed side is particularly suitable for meats and cheeses. The smooth side for fish, seafood and vegetables.



BN640

Emaljeret bakke, 40 mm dyb



GTT

Udtrækkelige teleskop-skinner (1 niveau) Udtrækning: 433 mm Materiale: Rustfrit stål AISI 430 poleret

STONE2

Rektangulær pizzasten uden håndtag, egnet til 45 cm og 60 cm brede ovne. Mål B42 x H1,8 x D37,5 cm. Ideel til tilberedning af pizzaer med samme resultat som en typisk brændefyret ovn. Kan også bruges til bagning af brød, focacciaer og andre opskrifter som tærter, flaner eller småkager

Symbols glossary



A+: Energieffektivitetsklasse A + hjælper med at spare op til 10% energi sammenlignet med klasse A. Maksimal ydelse med minimalt forbrug er garanteret.



Luftkølesystem: for at sikre en sikker overfladetemperatur.



En DIRECT STEAM-ovn har 1 damptilberedningsfunktion, som brugeren manuelt kan tilføje damp. Funktionen aktiveres, når brugeren drejer funktionen



Elektrisk



Ventilatorassisteret: Intens og homogen traditionel madlavning, også velegnet til komplekse opskrifter. Ventilatoren er aktiv, og varmen kommer samtidig nedenfra og ovenfra. Ventileret madlavning sikrer et hurtigere og mere homogent resultat og efterlader duftende mad ude og fugtigere indeni. Ideel til bagt pasta, småkager, stege og tærter.



Base: varmen kommer kun fra bunden af ovnrummet. Ventilatoren er ikke aktiv. Ideel til søde og salte tærter og pizzaer. Designet til at fuldføre madlavning og gøre maden mere sprød Dette symbol i gasovne angiver gasbrænderen.



Varmluft: det er den perfekte funktion til at tilberede alle typer retter på en mere delikat måde. Varmen kommer fra bagsiden af ovnen og fordeles hurtigt og jævnt Ventilatoren er aktiv. Det er også ideelt til madlavning på flere niveauer uden at blande lugt og smag.



Børnesikring: nogle modeller er udstyret med en enhed til at låse programmet / cyklussen, så det ikke på uheldigvis kan ændres.



Optøning på tid: Manuel optøningsfunktion. Ved afslutningen af den indstillede varighed stopper funktionen.



Triple glaslåger: Antal glaslåger.



Ever Clean Emalje: Ever Clean emalje påføres elektrostatisk, hjørne til hjørne og kant til kant for at forhindre revner over tid. Det er en særlig pyrolytisk emalje, der er resistent over for syrer, der ud over at være behageligt lys, fremmer større rengøring af ovnvæggene takket være dens lavere porøsitet. Den bages ved over 850 °C og polymeriseres langsomt med en videnskabeligt bestemt hastighed for at sikre ensartet dybde og styrke Ever Clean emalje skaber en upåklagelig finish både på indersiden af ovnen og på bakkerne, hvilket gør ovnens overflader utrolig lette at vedligeholde over tid, da det reducerer vedhæftningen af fedt under tilberedningen



Statisk: Traditionel madlavning egnet til tilberedning af en ret ad gangen. Ventilatoren er ikke aktiv, og varmen kommer samtidig nedenfra og ovenfra. Statisk madlavning er langsommere og mere delikat, ideel for at opnå veltilberedte og tørre retter selv indeni. Ideel til tilberedning af alle former for stege, fedt kød, brød, fyldte kager.



Varmluft med nedre legeme: Tilsætningen af det nedre legeme tilføjer ekstra varme i bunden til mad, der kræver ekstra tilberedning.



ECO: tilberedning med lavt energiforbrug: denne funktion er særligt velegnet til madlavning på en enkelt hylde med lavt energiforbrug. Det anbefales til alle typer mad undtagen dem, der kan generere meget fugt (f.eks. grøntsager). For at opnå maksimal energibesparelse og reducere tid anbefales det at sætte maden i ovnen uden at forvarme ovnrummet

Grill: Meget intens varme kommer kun ovenfra fra et dobbelt varmeelement. Ventilatoren er ikke aktiv. Giver fremragende grill- og gratinerende resultater. Bruges i slutningen af madlavningen, giver det en ensartet bruning til retter.

Ventilatorgrill: meget intens varme kommer kun ovenfra fra et dobbelt varmeelement Ventilatoren er aktiv. Det muliggør optimal grillning af tykkeste kød. Ideel til store kødudskæringer.

Pizza funktion: Specifik funktion til tilberedning af pizza i en bradepande. Det giver mulighed for at få en pizza, der er blød indeni og sprød udenfor med topping perfekt tilberedt, ikke tør og ikke brændt.

Turbo: varmen kommer fra 3 retninger: over, under og fra bagsiden af ovnen Ventilatoren er aktiv. Det giver mulighed for hurtig madlavning, selv på flere hylder uden at blande aromaerne. Ideel til store mængder eller fødevarer, der kræver intens tilberedning.

Inderlåge i ren glas: Inderlåge i ren glas, en enkelt flad overflade, som er nem at holde ren.

Glasset på inderlågen: kan fjernes med få hurtige bevægelser for rengøring.

KEEP_WARM_72dpi

Sidelys: To modstående sidelygter øger synligheden inde i ovnen.

Pizza funktion: Nogle ovne har en eksklusiv "Pizza" -funktion, som giver direkte kontakt med den ildfaste sten til tilberedning af pizza med lavt varmelegeme. Dette gør det muligt at tilberede pizza på bare 3-5 minutter afhængigt af fyldet. Denne funktion er også ideel til tilberedning af tærter, bagt fisk og grøntsager.

Luft ved 40 °C giver det perfekte miljø til at godkende gærdejsblandinger. Vælg funktionen og læg dejen i tildelt rum

Hurtig forvarmning: tilberedning foregår efter forvarmningsfasen, som gør det muligt for ovnrummet at nå den indstillede temperatur. Denne mulighed reducerer tiden med op til 50%.

SABBATH: funktion, der gør det muligt at tilberede mad med respekt for jødedommens hviledag.

Ovnrummet har 5 forskellige tilberedningsniveauer.

Elektronisk betjening: Giver dig mulighed for at opretholde temperaturen inde i ovnen med nøjagtigheden 2-3 °C. Dette gør det muligt at tilberede måltider, der er meget følsomme over for temperaturændringer, såsom kager, souffles, buddinger.

Vapor Clean: En simpel rengøringsfunktion, der bruger damp til at løsne aflejringer i ovnrummet.

Kapaciteten angiver mængden af anvendelig plads i ovnrummet i liter.

Kapaciteten angiver mængden af anvendelig plads i ovnrummet i liter.

...