SF6201TS



Kategoria	60cm
Tuoteperhe	Uuni
Teho	Sähköinen
Lämpöelementti	Elektroninen
Valmistusmenetelmä	Kiertoilmauuni
Puhdistusjärjestelmä	Höyrypuhdistus
EAN-koodi	8017709363710

Estetiikka

Estetiikka	Musa	**Ovi**	Kokolasi
Väri	Hopea	**Kahva**	Musa
Design	Litteä	**Kahvan väri**	Musta
Materiaali	Lasi	**Logo**	Silkkipainettu
Lasin tyyppi	Eclipse	**Säätimet**	Musa
Väripainatus	Harmaa	**Säätimien väri**	Musta
Painatustyyppi	Symbolit		

Säätimet

Näytön nimi	CompactScreen	**Säätimien asetus**	Säätimet
Näyttöteknologia	LCD	**Säätimien lukumäärä**	2

Ohjelmat/toiminnot

Keitto-ohjelmien lukumäärä	10

Perintieset paistotoiminnot

- Staattinen
- Puhallinavusteinen
- Puhallin
- Turbo
- Eco
- Suuri grilli
- Grilli tuulettimella (suuri)
- Runko
- Alapuhallin
- Pizza

Muut toiminnot

- Ajastettu sulatus
- Kohotus
- Pyhäasetus

Puhdistustoiminnot

- Vapor Clean

Vaihtoehdot

Ajastimen vaihtoehdot	Ajastettu aloitus ja keitto-ohjelman automaattinen pysäytys	**Muut vaihtoehdot**	Lämpimänäpitämis-toiminto
Minuuttiajastin	Kyllä	**Esittelytila**	Kyllä
Säätimet/lapsilukko	Kyllä	**Nopea esilämmitys**	Kyllä

Tekniset ominaisuudet

Tilavuus (litraa)	70 l	**Lämmitys keskeytetään kun ovi avataan**	Kyllä
Kammio	Sares	**Oven avauksen tyyppi**	Normaali avaus
Vähimmäislämpötila	30 °C	**Luukku**	Jäähdytettävä luukku
Enimmäislämpötila	280 °C	**Irrotettava luukku**	Kyllä
Hyllyjen määrä	5	**Täysin lasinen sisäovi**	Kyllä
Valojen määrä	1	**Irrotettava sisäluukku**	Kyllä
Valon tyyppi	Halogeeni	**Luukun lasien määrä**	3
Valo	Kyllä	**Jäähdytysjärjestelmä**	Tangentiaalinen
Valon tehokkuus	40 W	**Jäähdytyskanava**	Yksi
Valo kun ovi on auki	Kyllä	**Uunin nettosisämitat (k x l x s)**	360x460x425 mm
Alalämmön elementin teho	1200 W	**Lämpötilan säädin**	Elektroninen
Grilli-vastus - tehokkuus	1800 W	**Uunitilan materiaali**	Ever Clean -emali
Pyöreä lämmityselementti - tehokkuus	2000 W		

Suorituskyky/energiamerkintä

Energialuokka	A+	**Energiankulutus kiertoilmatilassa**	2,45 MJ
Uunin nettotilavuus	70 l	**Energiankulutus per ohjelma, kiertoilma**	0,68 kWh
Energiankulutus per ohjelma, kiertoilma	1,13 kWh	**Uunien määrä**	1
Energiankulutus tavallisessa tilassa	4,07 MJ	**Energiatehokkuusindeksi (EEI)**	81 %

Mukana tulevat lisävarusteet

Ritilä, takapysäytys	1	**Emaloitu syvä uunipelti (40 mm)**	1

Sähköliitäntä

Virta	220-240 V	**Sähköliitäntäteho (W)**	3000 W
Sähköpistokkeen tyyppi	(F;E) Schuko	**Virta (Hz)**	50/60 Hz
Virta	13 A	**Johdon pituus**	150 cm

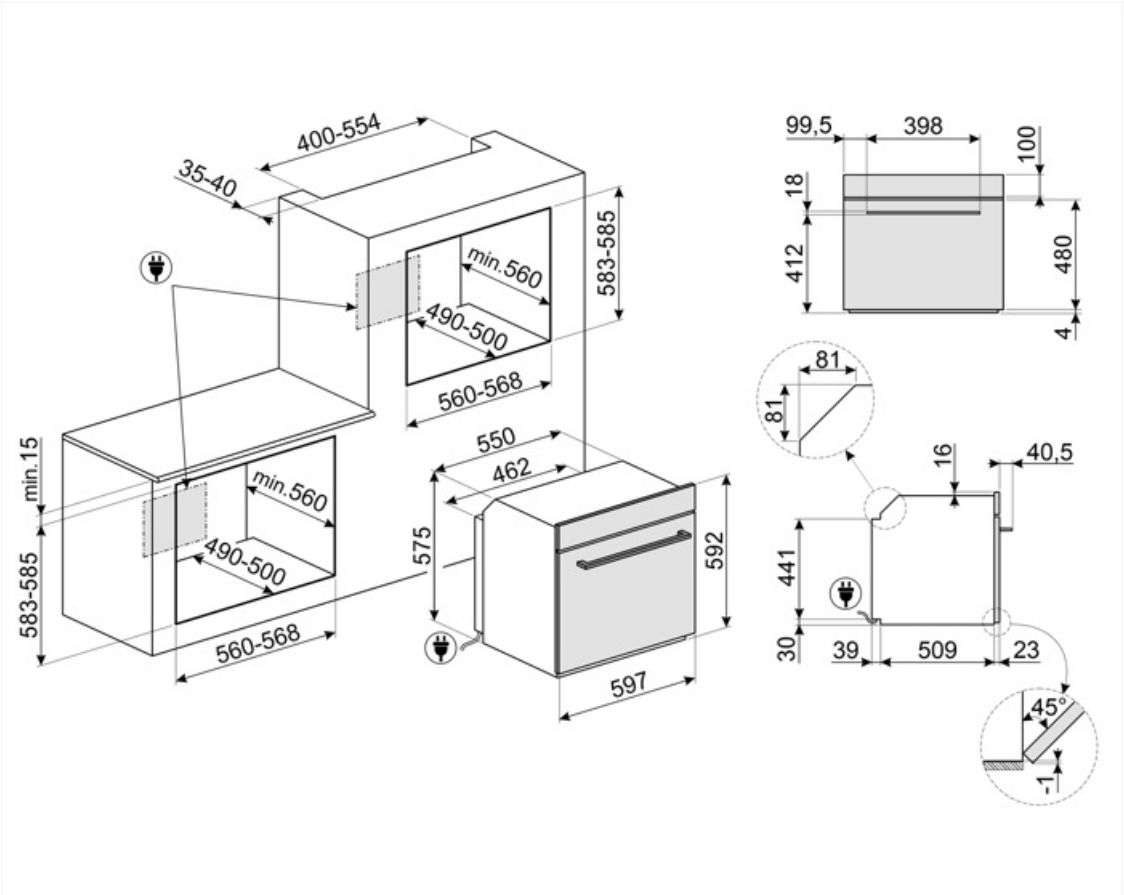

Compatible Accessories



STONE2

Suorakulmion muotinen pizzakivi ilman kahvoja, soveltuu 45 cm ja 60 cm leveisiin uuneihin. Mitat L42 x K1,8 x S37,5cm. Ihanteellinen pizzojen paistoon – tarjoaa samat tulokset kuin tyypillinen puu-uuni. Voidaan käyttää myös leivän, focaccian ja muiden, kuten paistosten, piirakoiden ja pikkuleipien leivontaan

Alternative products



SF6201TB

Musta

Symbols glossary



Lapsilukko: jotkin mallit on varustettu laitteella, joka lukitsee ohjelman/jakson, jottei sitä voitaisi muuttaa vahingossa.



Ilmajäähdytysjärjestelmä: pinnan turvallisten lämpötilojen takaamiseksi.



Kolminkertaiset lasiovet: Lasiovien lukumäärä.



Ever Clean -emali: Ever Clean -emali laitetaan sähköstaattisesti kulmasta kulmaan ja reunasta reunaan, ja sillä estetään halkeamat tai säröt ajan kuluessa. Se on erityinen pyrolyyttimen emali, joka kestää happoja. Lisäksi se on miellyttävän kirkas ja edesauttaa uunin seinämien puhtautta vähäisen huokoisuutensa ansiosta. Se paistetaan yli 850 °C:ssa ja polymerisoidaan hitaasti tieteellisesti määritetyllä nopeudella tasaisen syvyyden ja lujuuden takaamiseksi. Ever Clean -emali luo virheettömän pinnoitteen sekä uunin sisäpuolelle että pelteihin ja tekee uunin pintojen kunnossapidosta erittäin helppoa ajan kuluessa, sillä se vähentää kypsennyksen aikana syntyvän rasvan tarttumista



Staattinen: Perinteinen kypsennys, joka soveltuu yhden ruokalajin valmistukseen kerrallaan. Puhallin ei ole päällä, ja lämpö tulee samanaikaisesti alhaalta ja ylhäältä. Staattinen kypsennys on hitaampaa ja herkempää, ja se soveltuu ihantellisesti, kun ruoan halutaan olevan kypsää ja kuivaa myös sisäpuolelta. Ihanteellinen kaiken tyyppisten paistien, rasvaisten lihojen, leivän ja täytettyjen kakkujen valmistukseen.



Kiertoilma alavastuksella: Alavastuksen lisääminen antaa lämmittää pohjaa enemmän ruoissa, jotka edellyttävät lisäkypsennystä.



ECO: alhaisen energiankulutuksen ruoanlaittotoiminto, joka soveltuu erityisesti kypsennykseen yksittäisellä tasolla ja alhaisella energiankulutuksella. Suositellaan kaikentyyppiselle ruoalle, poikkeuksena ruoat, jotka voivat saada aikaan paljon kosteutta (esimerkiksi kasvikset). Maksimaalisen energiansäästön ja ajan vähentämisen aikaansaamiseksi suosituksena on laittaa ruoka uuniin ilman, että kypsennystilaa esilämmitettäisiin



A+: Energiatehokkuusluokka A+ auttaa säästämään jopa 10 % energiaa luokkaan A verrattuna. Taatusti maksimaalinen suorituskyky minimaalisella kulutuksella.



Aikaperusteinen sulatus: Manuaalinen sulatustoiminto. Toiminto lakkaa asetetun keston päätyttyä.



Sähkö



Puhallinavusteinen: Voimakas ja tasainen perinteinen kypsennys, soveltuu monimutkaisillekin resepteille. Puhallin on aktiivinen, ja lämpö tulee samanaikaisesti alhaalta ja ylhäältä. Tuuletettu kypsennys takaa nopeamman ja tasaisemman tuloksen, jolloin ruoan tuoksut tulevat ulos ja kosteus jää sisälle. Ihanteellinen uunipastan, keksien, paistien ja hedelmätorttujen paistoon.



Alusta: lämpöä tulee vain tilan alaosasta. Puhallin ei ole päällä. Ihanteellinen makeille ja suolaisille piirakoille, hedelmätortuille ja pizzoille. Suunniteltu täydentämään ja kypsennys ja tekemään ruoasta rapeampaa Tämä kaasu-uunien symboli osoittaa kaasupoltinta.



Kiertoilma: täydellinen toiminto kaikenlaisten ruokien kypsentämiseen varoen. Lämpö tulee uunin takaosasta, ja se jaetaan nopeasti ja tasaisesti. Puhallin on päällä. Se on lisäksi ihanteellinen monilla eri tasoilla kypsentämistä varten ilman, että hajut ja maut sekoittuvat.



Grilli: Erittäin voimakas lämpö, joka tulee ainoastaan ylhäältä kaksoislämmitysvastuksesta. Puhallin ei ole päällä. Tarjoaa erinomaiset grillaus- ja gratinointitulokset. Kypsennyksen lopussa käytettynä tarjoaa yhtenäisen ruskistuksen ruoille.

Puhallin ja grilli: Erittäin voimakas lämpö, joka tulee ainoastaan ylhäältä kaksoislämmitysvastuksesta. Puhallin on päällä. Mahdollistaa paksuimpien lihojen optimaalisen grillauksen. Ihanteellinen suurille lihapaloille.

Turbo: lämpö tulee 3 suunnasta: uunin ylä- ja alapuolelta ja takaa. Puhallin on päällä. Se mahdollistaa nopean kypsennyksen jopa eri tasoilla ilman, että aromit sekoittuvat. Ihanteellinen suurille ruokamäärille, jotka edellyttävät voimakasta kypsennystä.

Sisäluukun lasi: voidaan poistaa muutamalla helpolla liikkeellä puhdistusta varten.

Sivuvalot: Kaksi vastakkaista sivuvaloa lisäävät näkyvyyttä uunin sisällä.

Nopea esilämmitys: kypsennystä edeltää esilämmitysvaihe, jonka aikana kypsennysosasto kykenee saavuttamaan asetetun lämpötilan. Tämä vaihtoehto vähentää aikaa 50 %.

Uunissa on 5 eri kypsennystasoa.

Höyrypuhdistus: yksinkertainen puhdistustoiminto, jossa uunin kerrostumat poistetaan höyryllä.

Tilavuus kertoo, minkä verran uunissa on käytettävänä tilaa litroissa.

Pizzatoiminto: Erityinen toiminto pizzan paistamiseksi pannussa. Toiminnolla paistetaan pizza, joka on pehmeä sisältä ja rapea ulkopuolelta ja jonka täyte on täydellisesti kypsennetty, ei kuiva eikä palanut.

Täyslasinen sisäluukku: Täyslasinen sisäluukku, yksittäinen sileä pinta, joka on helppo pitää puhtaana.

KEEP_WARM_72dpi

40 °C:n ilma tarjoaa täydellisen ympäristön hiivataikinoiden nostatukseen. Riittää, että valitset toiminnon ja asetat taikinan sisälle määrätyksi ajaksi.

SAPATTI: tämän toiminnon avulla voit valmistaa ruokaa ottaen huomioon juutalaisten lepopäiväsäännöt.

Elektroninen ohjaus: Jotta uunin sisäinen lämpötila pysyisi välillä 2–3 °C. Näin voidaan kypsentää ruokaa, joka on erittäin herkkää lämpötilan vaihteluille, kuten kakut, kohokkaat ja vanukkaat.

Tilavuus kertoo, minkä verran uunissa on käytettävänä tilaa litroissa.

Helpolla ja intuitiivisella käyttöliittymällä varustettu KOMPAKTI näyttö tarjoaa miellyttävän käyttäjäkokemuksen nuppien välityksellä.