SF6300VX

Категория	60 см
Семейство продуктов	Духовой шкаф
Источник питания	Электрический
Источник нагрева	Электрический
Способ приготовления	Вентилируемый
EAN-**код**	8017709281793

Эстетика

Эстетика	Classica	**Тип шелкографии**	Символы
Цвет	Нержавеющая сталь	**Дверца**	С 2-мя горизонтальными полосами
Отделка	Обработка против отпечатков пальцев	**Ручка**	Classica
Дизайн	Плоский	**Ручки**	нержавеющая сталь
Материал	Нержавеющая сталь	**Логотип**	Штампованный
Тип стекла	Eclipse	**Поворотные переключатели**	Classica
Цвет шелкографии	Черный		

Управление

Тип дисплея	DigiScreen	**Управление**	Поворотные переключатели/ сенсорные кнопки
Вид дисплея (технология)	LED	**Количество переключателей**	2

Программы/ функции

Количество функций приготовления	6

smeg

Традиционные функции приготовления

- Статический
- Вентилируемый
- Eco
- Гриль большой
- Гриль большой + конвекция
- Нижний нагрев + конвекция

Опции

Программирование времени	Отсрочка включения и автоматическое отключение в конце приготовления	**Блокировка управления**	Да
Таймер поминутный	Да	**Быстрый предварительный разогрев**	Да
Счетчик минут	1		

Технические характеристики

Минимальная температура	50 °C	**Автоматическое отключение при открытой дверце**	Да
Максимальная температура	250 °C	**Открывание дверцы**	Стандартное открывание
Количество уровней приготовления	5	**Дверца**	Регулируемая температура
Количество конвекторов	1	**Съемная дверца**	Да
Количество ламп подсветки	1	**Внутреннее стекло дверцы сплошное**	Да
Тип подсветки	Галогенная	**Внутренние стекла дверцы съемные**	Да
Возможность самостоятельной замены ламп освещения	Да	**Количество стекол дверцы**	3
Мощность ламп подсветки	40 Вт	**Система охлаждения**	Тангенциальная
Освещение при открытой дверце	Да	**Канал охлаждения**	Одинарное
Мощность нижнего нагревательного элемента	1200 Вт	**Снижение скорости системы охлаждения**	Да
Мощность верхнего нагревательного элемента	1000 Вт	**Размеры внутренней камеры (ВхШхГ)**	360x460x425 мм
Мощность гриля	1700 Вт	**Регулировка температуры**	Электронный
Мощность большого гриля	2700 Вт	**Материал внутренней камеры**	Эмаль Ever Clean

Производительность/ Энергопотребление

Класс энергоэффективности	A	**Потребление энергии за цикл с принудительной конвекцией**	2.88 МДж
Полезный объем	70 л	**Потребление энергии за цикл с принудительной конвекцией**	0.80 кВт/ч
Потребление энергии за цикл с естественной конвекцией	1.15 кВт/ч	**Количество духовых шкафов**	1
Потребление энергии за цикл с естественной конвекцией	4.14 МДж	**Индекс энергоэффективности**	95,2 %

Аксессуары в комплекте

Решетка с ограничителем	1	**Противень эмалированный глубокий (40 мм)**	1

Электрическое подключение

Напряжение	220-240 В	**Частота тока**	50/60 Гц
Сила тока	13 А	**Длина электрического кабеля**	115 см
Номинальная мощность	3000 Вт		

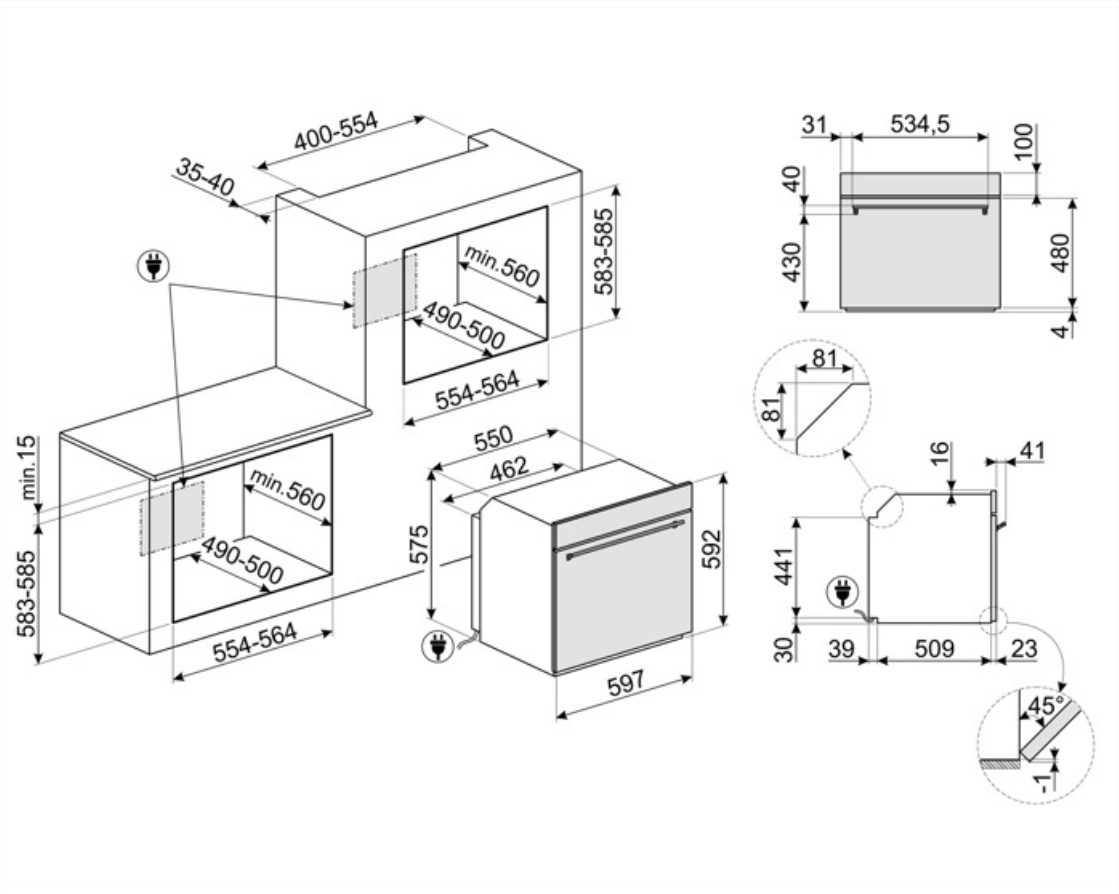

Совместимые Аксессуары

BN620-1

Эмалированный противень, глубина 20 мм

BN640

Эмалированный противень, глубина 40 мм

GTP

Телескопические направляющие неполного выдвижения (1 уровень) Извлечение: 300 мм Материал: полированная нержавеющая сталь AISI430

GTT

Полностью выдвижные телескопические направляющие (1 уровень) Выдвижение: 433 мм Материал: полированная нержавеющая сталь AISI 430

PALPZ

Лопатка для пиццы с откидной ручкой Ширина: 315 мм Длина: 325 мм

PR3845X

Нержавеющая сталь с обработкой против отпечатков пальцев. Декоративная планка для установки приборов в колонну. Совместима с большинством духовых шкафов.

Symbols glossary

Блокировка управления: некоторые модели оснащены устройством для блокировки управления, чтобы не было возможности случайно изменить программу/ цикл приготовления, включить или выключить прибор.

Система воздушного охлаждения: для обеспечения безопасной температуры поверхности.

Дверца с тройным остеклением

Электрический

Эмаль Ever Clean: эмаль Ever Clean наносится электростатически, чтобы предотвратить образование трещин или сколов с течением времени. Это особая эмаль, устойчивая к бытовым кислотам, которая, помимо приятного блеска, способствует более тщательной очистке стенок духовки благодаря своей меньшей пористости. После нанесения ее запекают при температуре выше 850°C и медленно полимеризуют с научно определенной скоростью, чтобы обеспечить однородную глубину и прочность. Эмаль Ever Clean создает безупречный вид как внутри духовки, так и на противнях, что делает поверхности духовки невероятно привлекательными и сохраняет их в течение долгого времени, так как снижает адгезию жира во время приготовления.

Нержавеющая сталь с защитой от отпечатков пальцев: защита от отпечатков пальцев сохраняет внешний вид нержавеющей стали.

В газовых духовках вентилятор быстро и равномерно распределяет тепло по всей полости духового шкафа, избегая передачи аромата при одновременном приготовлении нескольких разных блюд. В электрических духовках эта комбинация позволяет быстрее приготовить продукты, которые уже готовы сверху, но требуют большего количества готовки внутри, без дальнейшего подрумянивания.

Верхний + нижний нагрев с конвекцией: нагревательные элементы, работающие одновременно с вентилятором, предназначены для обеспечения более равномерного нагрева, аналогично традиционному приготовлению, поэтому требуется предварительный нагрев. Наиболее подходит для блюд, требующих медленного приготовления.

Верхний и нижний нагрев: традиционный метод приготовления, который лучше всего подходит для блюд, расположенных в центре духовки. верхняя часть духовки всегда будет самой горячей. Идеально подходит для жаркого, фруктовых кексов, хлеба и т. д.

ЭКО: приготовление с низким энергопотреблением: эта функция особенно подходит для приготовления на одном уровне с низким энергопотреблением. Рекомендуется для всех типов продуктов, кроме тех, которые могут выделять много влаги (например, овощи). Чтобы добиться максимальной экономии энергии и сократить время, рекомендуется помещать продукты в духовку без предварительного нагрева рабочей камеры.

Использование гриля дает отличные результаты при приготовлении мяса средних и малых порций, особенно в сочетании с вертелом (где это возможно). Также идеально подходит для приготовления колбас и бекона.

Гриль с конвекцией: конвектор снижает сильный жар от гриля, обеспечивая отличный метод приготовления на гриле различных продуктов, отбивных, стейков, колбасок и т. д., Обеспечивая равномерное поджаривание и распределение тепла без высушивания продуктов. Два верхних уровня рекомендуются для использования, а нижняя часть духовки может использоваться для одновременного поддержания тепла, что является отличным средством при приготовлении завтрака на гриле. Малый гриль (только центральная часть) идеально подходит для небольшого количества блюд.

Внутреннее стекло дверцы: снимается для очистки несколькими быстрыми движениями.

Быстрый предварительный нагрев: с помощью функции быстрого предварительного нагрева можно достичь выбранной температуры всего за несколько минут.

Электронный контроль температуры: позволяет поддерживать температуру внутри духовки с точностью до 2–3°C. Это позволяет готовить блюда, очень чувствительные к перепадам температуры, такие как пирожные, суфле, пудинги.

Указан полезный объем внутренней камеры в литрах.

Полностью стеклянная внутренняя поверхность дверцы, единая плоская поверхность, которую легко поддерживать в чистоте.

Подсветка сбоку: две лампы на противоположных сторонах внутренней камеры улучшают обзор внутри духовки.

В камере духового шкафа предусмотрено 5 разных уровней приготовления.

Указан полезный объем внутренней камеры в литрах.

Дисплей DIGIscreen