SF6372X



קטגוריה	60 ס"מ
משפחת מוצרים	תנור
אספקת חשמל	חשמלי
מקור חום	חשמל
שיטת בישול	אוורור חום
מערכת ניקוי	ניקוי באדים
קוד EAN	8017709208653

אסתטיקה

Serigraphy type	Symbols	**סדרה עיצובית**	Classica
דלת	עם שני פסים אופקיים	**צבע**	נירוסטה
ידית	קלאסי	**גימור**	נגד טביעות אצבעות
צבע ידית	אינוקס	Design	Flat
לוגו	Embossed	**חומר**	נירוסטה
כפתורי בקרה	קלאסי	**סוג פלדה**	מוברש
צבע בקרות	אפקט פלדה	**סוג זכוכית**	ליקוי
		Serigraphy colour	Black

למשפחת תנורים

מס' בקרות	2	**טכנולוגיית צג**	LCD
		הגדרות בקרות	כפתורים

תוכניות / פונקציות

מס' פונקציות בישול 9

פונקציות בישול רגילות

סטטי	בסיוע מאוורר	מעגלי
טורבו	חסכוני	גריל גדול
גריל מאוורר (גדול)	בסיס	תחתית בסיוע מאוורר

פונקציות אחרות

- הפשרה לפי זמן
- הפשרה לפי משקל
- התפחה סופית
- שבת

פונקציות ניקוי

- ניקוי באדים

אפשרויות

קדם חימום מהיר	כן
אפשרויות הגדרת זמן	השהיית ההתחלה והסיום האוטומטי של הבישול
תזכורת דקות	כן

מאפיינים טכניים

החימום מושהה כשהדלת פתוחה	כן
דלת	דלת מחוסמת
דלת נתיקה	כן
דלת פנימית מזכוכית לחלוטין	כן
דלת פנימית ניתקת	כן
מס' כולל של דלתות זכוכית	3
מערכת קירור	משיק
פתח אוורור	Single
Speed Reduction Cooling System	No
מידות תא תנור לשימוש (גXרXע)	360x460x425 mm
בקרת טמפרטורה	אלקטרוני
חומר תא התנור	אמייל נקי תמיד

(Capacity (Lt	70 l
טמפרטורה מינימלית	30 °C
טמפרטורה מרבית	280 °C
מספר המדפים	5
מס' מאווררים	1
מס' נורות	1
סוג נורה	הלוגן
הספק נורה	40 W
אור כשהדלת פתוחה	כן
גוף חימום תחתון – הספק	1200 W
אלמנט גריל – הספק	1800 W
גוף חימום מעגלי – הספק	2000 W

תווית חשמל / ביצועים

צריכת חשמל בהסעת אוויר מאולצת	2,88 MJ
צריכת אנרגיה למחזור במצב הסעת אוויר מאולצת עם מאוורר	0,80 kWh
מספר חללי תנור	1
אינדקס יעילות אנרגטית	95,2 %

דרגת יעילות אנרגטית	A
הנפח הנקי של תא התנור	70 l
צריכת חשמל למחזור במצב רגיל	1,09 kWh
צריכת חשמל במצב רגיל	3,92 MJ

אביזרים כלולים

רשת להכנסה	1	**רשת עם מעצור אחורי**	1
		מגש עמוק בציפוי אמייל (40 מ"מ)	1

חיבור חשמלי

הספק נקוב	3000 W	**מתח**	220-240 V
תדר (Hz)	50/60 Hz	**תקע**	לא
אורך כבל חשמל	115 cm	**זרם**	13 A

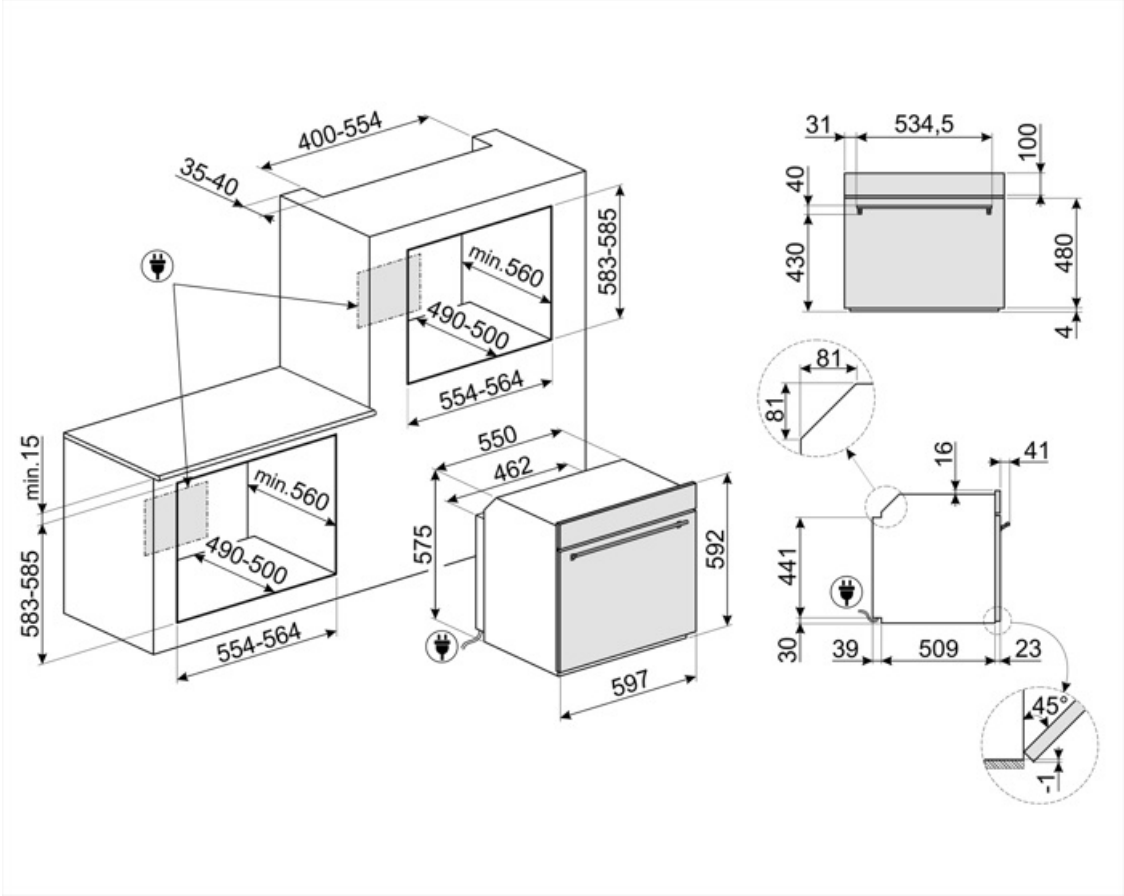

Compatible Accessories

BN620-1

מגש מצופה אמייל, עומק 20 מ"מ



PALPZ

את פיצה עם ידית מתקפלת רוחב: 315 מ""מ אורך: 325 מ""מ



STONE2

אבן פיצה מלבנית ללא ידיות, מתאימה לתנורים ברוחב 45 ס"מ ו-60 ס"מ. מידות (ר) 42 x (ג) 1.8 x (ע) 37.5 ס"מ. מושלמת לאפיית פיצות עם תוצאות דומות לתנור עץ. יכולה לשמש גם לאפיית לחם, פוקאצ'ה ומתכונים אחרים כגון פשטידות, פלאנים או ביסקוויטים



BN640

מגש מצופה אמייל, עומק 40 מ"מ



PR3845X

נירוסטה חסינת טביעות אצבעות. כיסוי לריהוט בהתקנה בארון עם תנורים נוספים



Symbols glossary

A: ביצועי ייבוש של המוצר, נמדדים מ-A+++ עד G/D, בהתאם למשפחת המוצרים

מערכת קירור אוויר: הבטחת טמפרטורת בטיחותיות של משטחים.

הפשרה לפי זמן: פונקציה זו קובעת אוטומטית את זמן ההפשרה של מזונות שונים.

הפשרה לפי משקל: פונקציה זו קובעת את זמן ההפשרה

דלתות עם שלוש שכבות זכוכית: מספר דלתות זכוכית.

חשמלי

חלק פנימי בציפוי אמייל: החלק הפנימי בציפוי אמייל של כל תנורי Smeg כולל ציפוי נוגד חומצה שמסייע לשמור על הניקיון של תא התנור ל ידי הפחתת כמות השומן שנצמד לדפנות בעת הבישול.

נירוסטה נגד טביעות אצבעות: נירוסטה נגד טביעות אצבעות שומרת על מראה חדש.

Circogas: בתנורי גז, המאוורר מפזר את החום במהירות ובאופן שווה בתא התנור, ומונע העברה של טעמים בעת בישול של כמה מנות שונות בו-בזמן. בתנורים חשמליים שילוב זה מסיים מהר יותר את הבישול של מזונות שמוכנים מבחוץ, אך מחייב זמן רב יותר לבישול המזונות מבפנים, ללא השחמה נוספת.

מאוורר עם אלמנטים עליון ותחתון: האלמנטים יחד עם המאוורר מספקים חום אחיד יותר, שיטה זהה לבישול רגיל, כך שיש צורך בקדם-חימום. מתאימה מאוד לפריטים שמבושלים בשיטות איטיות.

אלמנט עליון ותחתון בלבד: שיטת בישול מסורתית שמתאימה ביותר לפריטים יחידים שממוקמים באמצע התנור. החלק העליון של התנור יהיה תמיד החם ביותר. מושלמת לצלי, עוגות פירות, לחם וכן הלאה.

גוף חימום תחתון בלבד: פונקציה זו מושלמת למזונות שמחייבים טמפרטורה בסיסית נוספת ללא השחמה, לדוגמה, מאפים, פיצה. מתאימה גם לבישול איטי של נזידים ותבשילים.

מעגלי: השילוב של מאוורר ושל אלמנט מעגלי יוצר שיטת בישול באוויר חם. מעניק יתרונות רבים, כולל ללא קדם-חימום אם זמן הבישול ארוך מ-20 דקות, ללא העברה של טעמים בעת בישול של מזונות שונים בו-בזמן, פחות חשמל וזמני בישול קצרים יותר. מתאים לכל סוגי המזון.

חסכונית: השילוב של גריל, מאוורר ואלמנט תחתון מתאים במיוחד לבישול כמויות קטנות של מזון.

אלמנט גריל: שימוש בגריל מעניק תוצות מצוינות בעת בישול בשר במנות בינוניות או קטנות, במיוחד בשילוב עם שיפוד (אם אפשר). מושלם גם לבישול נקניקות ובייקון.

מאוורר עם אלמנט גריל: המאוורר מפחית את החום העז של הגריל, מעניק שיטה מצוינת לצלייה של מזונות שונים, צלעות, סטייקים, נקניקיות וכן הלאה, ומעניק להם השחמה וחלוקה של החום, ללא ייבוש המזון. שתי הרמות העליונות מומלצות לשימוש והחלק התחתון של תנור יכול לשמש לשמירה על החום של פריטים בו-בזמן, מתקן מצוין בעת בישול של ארוחת בוקר צלויה. חצי גריל (חלק אמצעי בלבד) מושלם לכמויות קטנות של מזון.

מעגלי עם אלמנטים עליון ותחתון: השימוש במאוורר עם שני האלמנטים מאפשר לבשל מזון מהר יותר ובאופן יעיל יותר, מושלם לפיסות גדולות שמחייבות בישול יסודי. מעניק תוצאות דומות לשימוש בשיפוד, מסחרר את החום סביב המזון, במקום להזיז את המזון עצמו, מה שמאפשר בישול של מזון בכל גודל ובכל צורה.

דלת פנימית מזכוכית לחלוטין: דלת פנימית מזכוכית לחלוטין, משטח שטוח אחד שקל לשמור על ניקיונו.

דלת הזכוכית הפנימית: ניתנת להסרה במספר תנועות מהירות לניקוי.

תאורת צד: שתי תאורות בצדדים מנוגדים משפרות את הראות בתוך התנור.



אוויר ב-40°C מעניק את הסביבה המושלמת להתפחה סופית של תערובות בצק שמרים. פשוט בוחרים את הפונקציה ומניחים את הבצק בתא התנור לפרק הזמן שצוין



שבת: פונקציה זו מאפשרת לבשל מזון במהלך השבת, יום המנוחה של היהודים, בהתאם למנהגים המקובלים. התנור פועל



בקרה אלקטרונית: מאפשרת לשמור על הטמפרטורה בתוך התנור בדיוק של 2-3°C. הדבר מאפשר לבשל מזון שרגיש מאוד לשינויים בטמפרטורה, כגון עוגות, סופלה, פודינג.



הקיבולת מציינת את החלל השימושי בתא התנור בליטרים.



קדם-חימום מהיר: ניתן להשתמש בפונקציה לקדם-חימום מהיר להגעה לטמפרטורה שנבחרה תוך מספר דקות בלבד.



לתא התנור 5 רמות בישול שונות.



ניקוי באדים: פונקציית ניקוי פשוטה באמצעות קיטור לשחרור משקעים בתא התנור.



הקיבולת מציינת את החלל השימושי בתא התנור בליטרים.