SF6400TVN

Категория	60 см
Семейство продуктов	Духовой шкаф
Источник питания	Электрический
Источник нагрева	Электрический
Способ приготовления	Термовентилируемый
Система очистки	Паровая очистка
EAN-**код**	8017709258160

Эстетика

Эстетика	Selezione
Цвет	Черный
Дизайн	Плоский
Фурнитура	Нержавеющая сталь
Материал	Стекло
Тип нержавеющей стали	Матовая
Тип стекла	Прозрачное
Цвет шелкографии	Серый
Тип шелкографии	Символы
Дверца	С двумя полосками
Ручка	Squadrata Selezione
Ручки	Эффект нержавеющей стали
Логотип	Шелкография
Поворотные переключатели	Selezione рестайлинг
Цвет переключателя	Эффект нержавеющей стали

Управление

Тип дисплея	DigiScreen
Вид дисплея (технология)	LED
Управление	Поворотные переключатели/ сенсорные кнопки
Количество переключателей	2

Программы/ функции

Количество функций приготовления	8
Автоматические программы	No
Персональные рецепты	No

smeg

Традиционные функции приготовления

- Статический
- Вентилируемый
- Термовентилируемый
- Турбо
- Eco
- Гриль большой
- Гриль большой + конвекция
- Нижний нагрев

Другие функции

- Размораживание по времени

Функции очистки

- Паровая очистка

Опции

Программирование времени	Отсрочка включения и автоматическое отключение в конце приготовления	**Счетчик минут**	1
Таймер поминутный	Да	**Быстрый предварительный разогрев**	Да

Технические характеристики

Минимальная температура	50 °C	**Автоматическое отключение при открытой дверце**	Да
Максимальная температура	250 °C	**Открывание дверцы**	Стандартное открывание
Количество уровней приготовления	5	**Дверца**	Регулируемая температура
Количество конвекторов	1	**Съемная дверца**	Да
Количество ламп подсветки	1	**Внутреннее стекло дверцы сплошное**	Да
Тип подсветки	Галогенная	**Внутренние стекла дверцы съемные**	Да
Возможность самостоятельной замены ламп освещения	Да	**Количество стекол дверцы**	3
Мощность ламп подсветки	40 Вт	**Система охлаждения**	Тангенциальная
Освещение при открытой дверце	Да	**Канал охлаждения**	Одинарное
Мощность нижнего нагревательного элемента	1200 Вт	**Снижение скорости системы охлаждения**	Да
		Размеры внутренней камеры (ВхШхГ)	360x460x425 мм
		Регулировка температуры	Электромеханический
		Материал внутренней камеры	Эмаль Ever Clean

Мощность верхнего нагревательного элемента	1000 Вт
Мощность гриля	1700 Вт
Мощность большого гриля	2700 Вт
Мощность кольцевого нагревательного элемента	2000 Вт

Производительность/ Энергопотребление

Класс энергоэффективности	A
Полезный объем	70 л
Потребление энергии за цикл с естественной конвекцией	1,15 кВт/ч
Потребление энергии за цикл с естественной конвекцией	4,14 МДж
Потребление энергии за цикл с принудительной конвекцией	2,88 МДж
Потребление энергии за цикл с принудительной конвекцией	0,80 кВт/ч
Количество духовых шкафов	1
Индекс энергоэффективности	95,2 %

Аксессуары в комплекте

Решетка с ограничителем	1
Противень эмалированный глубокий (40 мм)	1

Электрическое подключение

Напряжение	220-240 В
Сила тока	13 A
Номинальная мощность	3000 Вт
Частота тока	50/60 Гц
Длина электрического кабеля	115 см

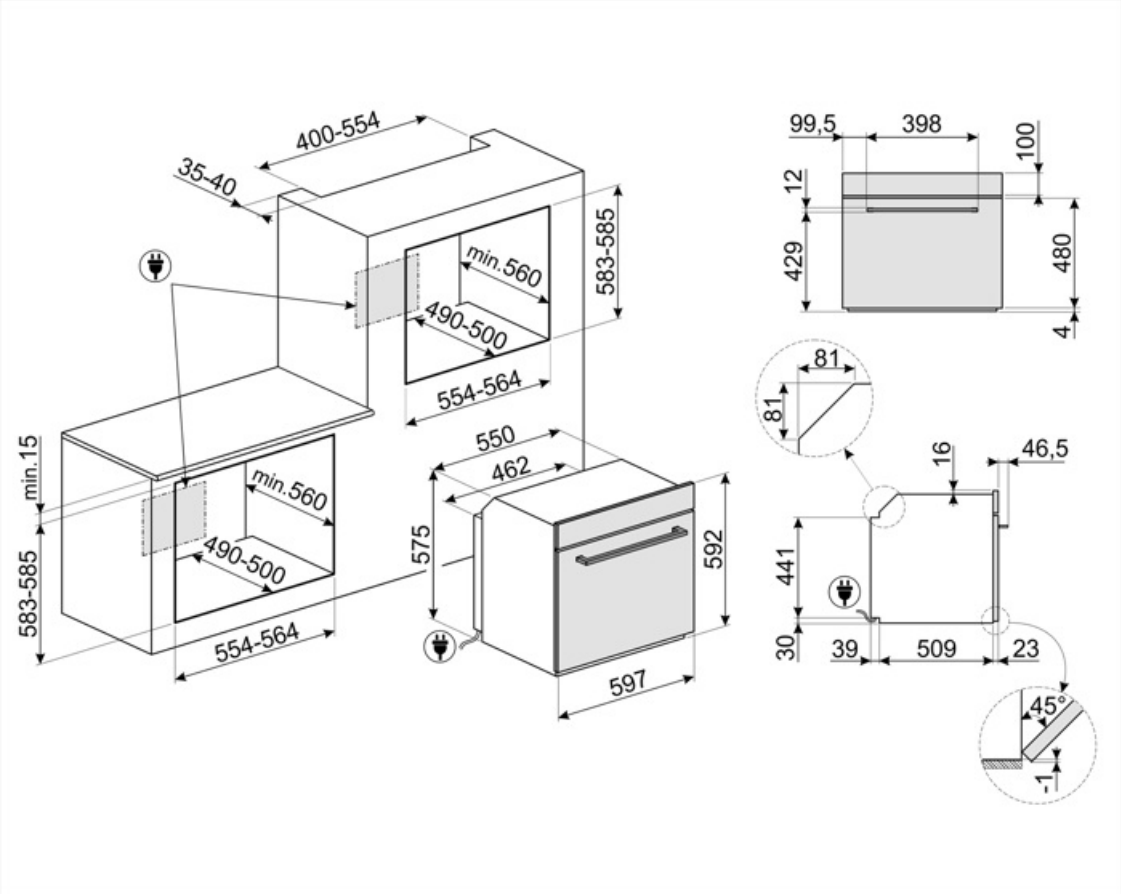
400-554
35-40
583-585
min.560
490-500
554-564
min.15
583-585
min.560
490-500
554-564
550
462
575
592
597
99,5
398
100
12
429
480
4
81
81
16
46,5
441
30
39
509
23
45°
-1

Совместимые Аксессуары

BN620-1

Эмалированный противень, глубина 20 мм

BN640

Эмалированный противень, глубина 40 мм

GTP

Телескопические направляющие неполного выдвижения (1 уровень) Извлечение: 300 мм Материал: полированная нержавеющая сталь AISI430

GTT

Полностью выдвижные телескопические направляющие (1 уровень) Выдвижение: 433 мм Материал: полированная нержавеющая сталь AISI 430

PALPZ

Лопатка для пиццы с откидной ручкой Ширина: 315 мм Длина: 325 мм

PR3845X

Нержавеющая сталь с обработкой против отпечатков пальцев. Декоративная планка для установки приборов в колонну. Совместима с большинством духовых шкафов.

STONE2

Symbols glossary

Energy efficiency class A

Размораживание по времени: с помощью этой функции время размораживания продуктов определяется автоматически.

Электрический

Верхний + нижний нагрев с конвекцией: нагревательные элементы, работающие одновременно с вентилятором, предназначены для обеспечения более равномерного нагрева, аналогично традиционному приготовлению, поэтому требуется предварительный нагрев. Наиболее подходит для блюд, требующих медленного приготовления.

Только нижний нагревательный элемент: эта функция идеально подходит для продуктов, требующих дополнительной базовой температуры без поджаривания, например кондитерские изделия, пицца. Также подходит для медленного приготовления рагу и запеканок.

ECO

ЭКО: приготовление с низким энергопотреблением: эта функция особенно подходит для приготовления на одном уровне с низким энергопотреблением. Рекомендуется для всех типов продуктов, кроме тех, которые могут выделять много влаги (например, овощи). Чтобы добиться максимальной экономии энергии и сократить время, рекомендуется помещать продукты в духовку без предварительного нагрева рабочей камеры.

Система воздушного охлаждения: для обеспечения безопасной температуры поверхности.

Дверца с тройным остеклением

Эмаль Ever Clean: эмаль Ever Clean наносится электростатически, чтобы предотвратить образование трещин или сколов с течением времени. Это особая эмаль, устойчивая к бытовым кислотам, которая, помимо приятного блеска, способствует более тщательной очистке стенок духовки благодаря своей меньшей пористости. После нанесения ее запекают при температуре выше 850°C и медленно полимеризуют с научно определенной скоростью, чтобы обеспечить однородную глубину и прочность. Эмаль Ever Clean создает безупречный вид как внутри духовки, так и на противнях, что делает поверхности духовки невероятно привлекательными и сохраняет их в течение долгого времени, так как снижает адгезию жира во время приготовления.

Верхний и нижний нагрев: традиционный метод приготовления, который лучше всего подходит для блюд, расположенных в центре духовки. верхняя часть духовки всегда будет самой горячей. Идеально подходит для жаркого, фруктовых кексов, хлеба и т. д.

Комбинация вентилятора и круглого элемента вокруг него дает метод приготовления горячим воздухом. Это дает множество преимуществ, включая отсутствие предварительного нагрева, если время приготовления превышает 20 минут, отсутствие передачи аромата при одновременном приготовлении различных продуктов, меньшее количество энергии и более короткое время приготовления. Подходит для всех видов еды.

Использование гриля дает отличные результаты при приготовлении мяса средних и малых порций, особенно в сочетании с вертелом (где это возможно). Также идеально подходит для приготовления колбас и бекона.

Гриль с конвекцией: конвектор снижает сильный жар от гриля, обеспечивая отличный метод приготовления на гриле различных продуктов, отбивных, стейков, колбасок и т. д., Обеспечивая равномерное поджаривание и распределение тепла без высушивания продуктов. Два верхних уровня рекомендуются для использования, а нижняя часть духовки может использоваться для одновременного поддержания тепла, что является отличным средством при приготовлении завтрака на гриле. Малый гриль (только центральная часть) идеально подходит для небольшого количества блюд.

Кольцевой+ верхний + нижний нагревательные элементы: использование вентилятора с обоими элементами позволяет готовить пищу быстро и эффективно, что идеально подходит для больших объемов, требующих тщательного приготовления. Он предлагает такой же результат, как и гриль, перемещая тепло вокруг пищи вместо перемещения самой пищи, позволяя приготовить продукт любого размера или формы.

Полностью стеклянная внутренняя поверхность дверцы, единая плоская поверхность, которую легко поддерживать в чистоте.

Внутреннее стекло дверцы: снимается для очистки несколькими быстрыми движениями.

Подсветка сбоку: две лампы на противоположных сторонах внутренней камеры улучшают обзор внутри духовки.

Быстрый предварительный нагрев: с помощью функции быстрого предварительного нагрева можно достичь выбранной температуры всего за несколько минут.

В камере духового шкафа предусмотрено 5 разных уровней приготовления.

Очистка паром: простая функция очистки с использованием пара для удаления отложений в камере духового шкафа.

Указан полезный объем внутренней камеры в литрах.

Указан полезный объем внутренней камеры в литрах.

Дисплей DIGIscreen