SF6400TVX



Catégorie	60 cm
Famille	Fours
Alimentation	Electrique
Source de chaleur première cavité	Electrique
Mode de cuisson	Chaleur tournante
Système de nettoyage	Vapor Clean
Code EAN	8017709262747

Esthétique

Esthétique	Elementi	**Type de sérigraphie**	Symboles
Couleur	Inox	**Porte**	Avec cadre
Finition	Anti-trace	**Poignée**	Elementi poignée carrée
Design	Plat	**Couleur de la poignée**	Effet inox
Matériau	Inox	**Logo**	Embouti
Type d'inox	Brossé	**Esthétique des manettes**	Elementi nouvelle esthétique
Type de verre	Noir Eclipse	**Couleur des manettes**	Effet inox
Couleur de la sérigraphie	Noir		

Commandes

Nom afficheur	DigiScreen	**Type de commandes**	Manettes + touches tactiles
Technologie de l'afficheur	LED	**Nombre de manettes**	2

Programmes / Fonctions

Nombre de fonctions de cuisson	8

Fonctions de cuisson traditionnelle

- Statique
- Chaleur brassée
- Chaleur tournante
- Chaleur tournante turbo
- ECO
- Gril fort
- Gril fort ventilé
- Sole

Fonctions supplémentaires

- Décongélation selon le temps

Fonctions de nettoyage

- Vapor Clean

Options

Options de programmation de la durée de cuisson	Début et fin de cuisson	**Minuteur réglable**	1
		Préchauffage rapide	oui
Minuteur	oui		

Technologie

Capacité (l)	70 l	**Puissance résistance circulaire**	2000 W
Température minimale	60 °C	**Arrêt éléments chauffants à l'ouverture de la porte**	oui
Température maximale	250 °C	**Type d'ouverture de la porte**	Abattante
Nombre de niveaux de cuisson	5	**Porte**	Tempérée
Nombre de turbines	1	**Porte démontable**	oui
Nombre de lampes	1	**Porte intérieure plein verre**	oui
Type d'éclairage	Halogène	**Porte intérieure démontable**	oui
Lumière remplaçable par l'utilisateur	oui	**Nombre total de vitres de la porte**	3
Puissance de l'éclairage	40 W	**Système de refroidissement**	Tangentiel
Eclairage à l'ouverture de la porte	oui	**Conduit de refroidissement**	Simple
Puissance résistance sole	1200 W	**Réduction de la vitesse du système de refroidissement**	oui
Puissance résistante voûte	1000 W	**Dimensions nettes de la cavité (HxLxP)**	360x460x425 mm
Puissance résistance gril	1700 W		
Puissance résistance gril fort	2700 W		

Contrôle de température	Electromécanique
Matériau de la cavité	Email Ever Clean

Performance / Etiquette Energétique



Classe d'efficacité énergétique	A	**Consommation d'énergie en convection forcée**	2,88 MJ
Volume net	70 l	**Consommation d'énergie en convection forcée**	0,80 kWh
Consommation d'énergie en convection naturelle	1,15 kWh	**Nombre de cavités**	1
Consommation d'énergie en mode conventionnel	4,14 MJ	**Indice d'efficacité énergétique**	95,2 %

Accessoires inclus

Grille avec arrêt arrière	1	**Lèchefrite émaillé profond (40 mm)**	1

Raccordement électrique

Tension	220-240 V	**Puissance nominale**	3000 W
Type de prise	Non	**Fréquence**	50/60 Hz
Intensité	13 A	**Longueur du câble d'alimentation**	150 cm

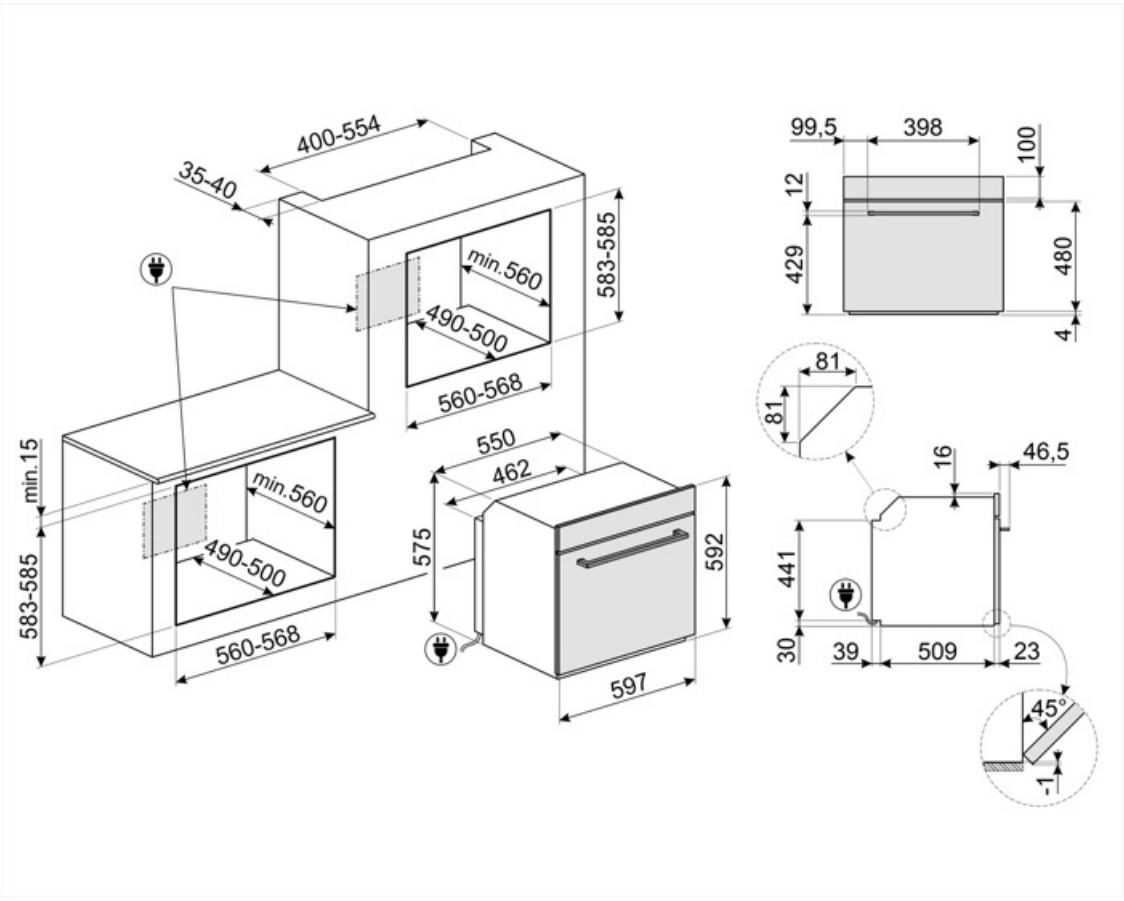
400-554
35-40
583-585
min.560
490-500
560-568
min.15
583-585
min.560
490-500
560-568
550
462
575
592
597
99,5
398
100
12
429
480
4
81
81
16
46,5
441
30
39
509
23
45°
1

Accessoires Compatibles

BN620-1



Lèchefrite émaillé, profondeur 20mm

BN640



Lèchefrite émaillé, profondeur 40mm

GTP



Kit rails télescopiques à sortie partielle (1 niveau, sortie 300 mm), adapté pour fours traditionnels. Conçu en acier inox AISI 430 brillant, il garantit la stabilité et facilite l'extraction en douceur des lèchefrites.

GTT



Rails télescopiques à sortie totale (1 niveau), adaptés aux fours traditionnels. Réalisés en acier inox, ils garantissent la stabilité et facilitent l'extraction en douceur des lèchefrites.

PALPZ



Spatule à pizza avec manche repliable Largeur : 315 mm Longueur : 325 mm

PR3845X



Pour cacher le champ du meuble entre deux produits encastrés en vertical l'un au-dessus de l'autre. Option pour fours compacts et machines à café.

STONE2



Rectangular pizza stone without handles, suitable for 45cm and 60cm wide ovens. Dimensions W42 x H1.8 x D37.5cm. Ideal for cooking pizzas with the same results as a typical wood-fired oven. Can also be used for baking bread, focaccias and other recipes such as pies, flans or biscuits

Symbols glossary



A : La classe A des produits Smeg garantit de basses consommation d'énergie



Refroidissement tangentiel : Ce système de refroidissement innovant permet d'avoir une porte à température contrôlée pendant la cuisson. Outre les avantages offerts en termes de sécurité, le système permet de protéger le mobilier dans lequel le four est inséré, en évitant la surchauffe.



Décongélation selon le temps : elle détermine automatiquement les temps de décongélation de l'aliment.



Afficheur Digital



Porte à triple vitre : Dans les modèles haut de gamme, la porte du four dispose de trois vitres qui permettent de maintenir l'extérieur du four à température ambiante pendant la cuisson, assurant une sécurité maximale. Les deux vitres réfléchissantes internes empêchent les pertes de chaleur pour une plus grande efficacité.



Electrique



Émail Ever Clean : L'émail Ever Clean utilisé pour traiter la cavité du four réduit l'adhérence de la graisse de cuisson. Il s'agit d'un émail spécial et résistant aux acides qui, en plus d'être agréablement brillant, favorise un meilleur nettoyage des parois du four, grâce à sa porosité moindre.



Anti-traces : Le traitement spécial auquel est soumis l'acier inox empêche la formation d'halos et d'empreintes digitales sur la surface et contribue à améliorer sa luminosité.



Turbine + Résistance voûte + sole (chaleur brassée) : Le fonctionnement de la turbine, combiné à la cuisson traditionnelle, assure une cuisson homogène même pour des recettes complexes. Idéal pour les biscuits et les gâteaux, même cuits simultanément sur plusieurs niveaux.



Résistance voûte + sole (cuisson traditionnelle) : La chaleur provenant simultanément du haut et du bas permet de cuire n'importe quel type d'aliment. La cuisson traditionnelle, appelée aussi statique, est indiquée pour cuire un seul plat à la fois. Idéal pour les rôtis de toutes sortes, le pain, les gâteaux fourrés et surtout pour les viandes grasses comme l'oie ou le canard.



Résistance sole (cuisson finale) : La chaleur provenant uniquement du bas permet de compléter la cuisson des aliments qui demandent une température plus élevée en provenance du bas, sans conséquences sur leur coloration. Idéale pour les tartes sucrées ou salées et les pizzas. N.B. : Ce symbole dans les fours à gaz indique le brûleur à gaz.



Turbine + Résistance circulaire (cuisson chaleur tournante) : la combinaison de la Turbine et la Résistance circulaire (incorporé dans la partie arrière du four) convient pour la cuisson d'aliments différents sur plusieurs niveaux, à la condition qu'ils demandent la même température et le même type de cuisson. La circulation d'air chaud assure une répartition de la chaleur instantanée et uniforme. Il sera possible, par exemple, de cuire du poisson, des légumes et des biscuits en même temps sans mélange d'odeurs et de goûts.



Résistance gril ou sole + turbine (cuisson Eco) : Cette fonction alterne l'utilisation de différents éléments et est particulièrement indiquée pour les grillades de petites dimensions, tout en apportant la plus basse consommation d'énergie pendant la cuisson.



Gril fort : Chaleur très intense provenant uniquement du haut grâce aux deux éléments chauffants. La turbine n'est pas active. Donne d'excellents résultats pour griller et gratiner. Utilisé en fin de cuisson, la fonction donne un brunissement uniforme aux plats.



Turbine + Résistance gril fort (gril fort ventilé) : L'air produit par la turbine adoucit la chaleur engendrée par le gril fort pour des grillades optimales, et cela même pour des viandes de grosse épaisseur. Dans certains fours, le gril se compose d'un double élément plus grand que le gril traditionnel, ce qui permet un rendement exceptionnel (cuisson rapide des grandes viandes grillées).



Porte intérieur plein verre : L'intérieur de la porte du four a une surface en verre complètement lisse et sans vis, ce qui facilite l'élimination de la saleté et rend le nettoyage plus pratique.



2 lampes halogènes : La présence de 2 lampes halogènes disposées asymétriquement rend l'espace intérieur encore plus lumineux, éliminant les coins sombres.



5 niveaux de cuisson : Dans le four auxiliaire Smeg, 5 niveaux de cuisson vous permettent de cuire différents plats en même temps, réduisant ainsi la consommation.



Indique le volume utile de la cavité du four.



Turbine + résistance circulaire + résistance voûte + résistance sole (cuisson turboventilée) : la combinaison de la cuisson ventilée et de la cuisson traditionnelle permet de cuire avec une rapidité et une efficacité extrêmes différents aliments sur plusieurs étages, sans transmettre d'odeurs ou de saveurs. Idéal pour les aliments de grand volume qui nécessitent une cuisson intense.



Vitre démontable : La porte du four dispose d'une vitre intérieure démontable afin de faciliter les opérations de nettoyage et favoriser un entretien plus en profondeur.



Préchauffage rapide : Le préchauffage rapide est une option qui vous permet d'atteindre la température réglée en quelques minutes (dans certains fours seulement 6 minutes, dans d'autres 9) pour une préparation plus rapide des aliments.



Vapor Clean : Le vapor clean est un procédé qui simplifie le nettoyage des fours. Une petite quantité d'eau est entreposée sur le fond de la cavité, la chaleur et la vapeur d'eau qui se produisent permettent d'assouplir les résidus graisseux et de les retirer facilement.



Indique le volume utile de la cavité du four.