SF67C1PO



Catégorie	60 cm
Famille	Fours
Alimentation	Electrique
Source de chaleur première cavité	Electrique
Mode de cuisson	Chaleur brassée
Système de nettoyage	Ever Clean enamel
Code EAN	8017709351311

Esthétique

Esthétique	Cortina	**Type de sérigraphie**	Symboles
Couleur	Crème	**Porte**	Avec cadre
Design	Plat	**Poignée**	Cortina
Finition des composants	Laiton antique	**Couleur de la poignée**	Laiton antique
Matériau	Matériau émaillé	**Logo**	Embouti
Type de verre	Standard (clair)	**Esthétique des manettes**	Cortina
Couleur de la sérigraphie	Doré	**Couleur des manettes**	Crème

Commandes

Nom afficheur	Horloge	**Nombre de manettes**	2
Type de commandes	Manettes		

Programmes / Fonctions

Nombre de fonctions de cuisson 6

Fonctions de cuisson traditionnelle

- Statique
- Chaleur brassée
- ECO
- Gril fort
- Gril fort ventilé
- Sole ventilé

Options

Options de programmation de la durée de cuisson	Fin de cuisson	**Minuteur réglable**	1
Minuteur	oui		

Technologie



Capacité (l)	70 l	**Puissance résistance gril fort**	2700 W
Cavité	Sares	**Type d'ouverture de la porte**	Abattante
Température minimale	50 °C	**Porte**	Tempérée
Température maximale	250 °C	**Porte démontable**	oui
Nombre de niveaux de cuisson	5	**Porte intérieure plein verre**	oui
Nombre de turbines	1	**Porte intérieure démontable**	oui
Nombre de lampes	1	**Nombre total de vitres de la porte**	3
Type d'éclairage	Halogène	**Système de refroidissement**	Tangentiel
Lumière remplaçable par l'utilisateur	oui	**Conduit de refroidissement**	Simple
Puissance de l'éclairage	40 W	**Dimensions nettes de la cavité (HxLxP)**	360x460x425 mm
Puissance résistance sole	1200 W	**Contrôle de température**	Electromécanique
Puissance résistante voûte	1000 W	**Matériau de la cavité**	Email Ever Clean
Puissance résistance gril	1700 W		

Performance / Etiquette Energétique



Classe d'efficacité énergétique	A	**Consommation d'énergie en convection forcée**	2,88 MJ
Volume net	70 l	**Consommation d'énergie en convection forcée**	0,80 kWh
Consommation d'énergie en convection naturelle	1,15 kWh	**Nombre de cavités**	1
Consommation d'énergie en mode conventionnel	4,14 MJ	**Indice d'efficacité énergétique**	95,2 %

Accessoires inclus

Grille avec arrêt arrière	1	**Lèchefrite émaillé profond (40 mm)**	1

Raccordement électrique

Tension	220-240 V	**Puissance nominale**	3000 W
Type de prise	Non	**Fréquence**	50 Hz
Intensité	13 A	**Longueur du câble d'alimentation**	150 cm

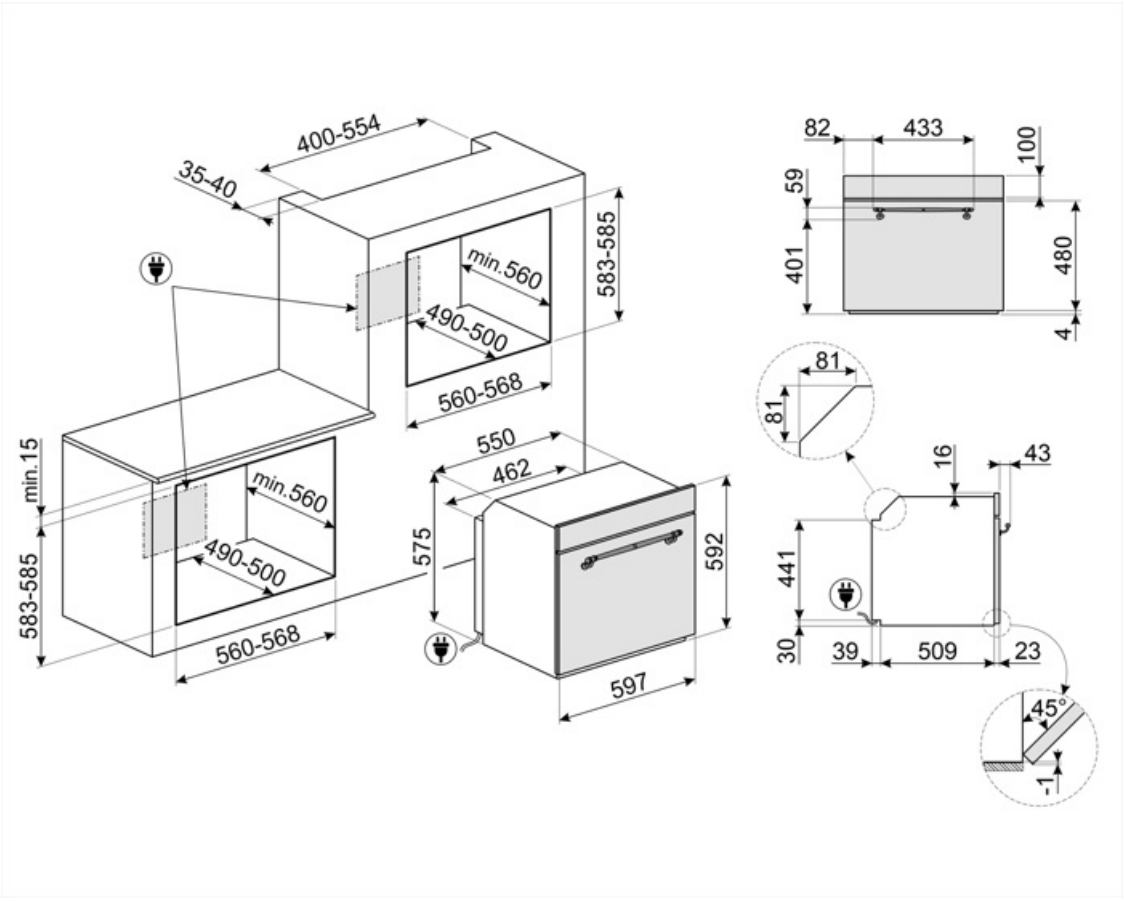

Accessoires Compatibles



BN620-1

Lèchefrite émaillé, profondeur 20mm



GTP

Kit rails télescopiques à sortie partielle (1 niveau, sortie 300 mm), adapté pour fours traditionnels. Conçu en acier inox AISI 430 brillant, il garantit la stabilité et facilite l'extraction en douceur des lèchefrites.



PALPZ

Spatule à pizza avec manche repliable Largeur : 315 mm Longueur : 325 mm



STONE2

Rectangular pizza stone without handles, suitable for 45cm and 60cm wide ovens. Dimensions W42 x H1.8 x D37.5cm. Ideal for cooking pizzas with the same results as a typical wood-fired oven. Can also be used for baking bread, focaccias and other recipes such as pies, flans or biscuits



BN640

Lèchefrite émaillé, profondeur 40mm



GTT

Rails télescopiques à sortie totale (1 niveau), adaptés aux fours traditionnels. Réalisés en acier inox, ils garantissent la stabilité et facilitent l'extraction en douceur des lèchefrites.



PR3845X

Pour cacher le champ du meuble entre deux produits encastrés en vertical l'un au-dessus de l'autre. Option pour fours compacts et machines à café.

Symbols glossary



A : La classe A des produits Smeg garantit de basses consommation d'énergie



Refroidissement tangentiel : Ce système de refroidissement innovant permet d'avoir une porte à température contrôlée pendant la cuisson. Outre les avantages offerts en termes de sécurité, le système permet de protéger le mobilier dans lequel le four est inséré, en évitant la surchauffe.



Porte à triple vitre : Dans les modèles haut de gamme, la porte du four dispose de trois vitres qui permettent de maintenir l'extérieur du four à température ambiante pendant la cuisson, assurant une sécurité maximale. Les deux vitres réfléchissantes internes empêchent les pertes de chaleur pour une plus grande efficacité.



Electrique



Émail Ever Clean : L'émail Ever Clean utilisé pour traiter la cavité du four réduit l'adhérence de la graisse de cuisson. Il s'agit d'un émail spécial et résistant aux acides qui, en plus d'être agréablement brillant, favorise un meilleur nettoyage des parois du four, grâce à sa porosité moindre.



Turbine + Résistance sole (cuisson délicate) : Pour compléter la cuisson plus rapidement. Conseillée pour terminer la cuisson d'aliments déjà bien cuits en surface mais pas à l'intérieur et qui demandent donc une chaleur modérée en provenance du haut. Idéal pour tous les types d'aliments



Turbine + Résistance voûte + sole (chaleur brassée) : Le fonctionnement de la turbine, combiné à la cuisson traditionnelle, assure une cuisson homogène même pour des recettes complexes. Idéal pour les biscuits et les gâteaux, même cuits simultanément sur plusieurs niveaux.



Résistance voûte + sole (cuisson traditionnelle) : La chaleur provenant simultanément du haut et du bas permet de cuire n'importe quel type d'aliment. La cuisson traditionnelle, appelée aussi statique, est indiquée pour cuire un seul plat à la fois. Idéal pour les rôtis de toutes sortes, le pain, les gâteaux fourrés et surtout pour les viandes grasses comme l'oie ou le canard.



Résistance gril ou sole + turbine (cuisson Eco) : Cette fonction alterne l'utilisation de différents éléments et est particulièrement indiquée pour les grillades de petites dimensions, tout en apportant la plus basse consommation d'énergie pendant la cuisson.



Gril fort : Chaleur très intense provenant uniquement du haut grâce aux deux éléments chauffants. La turbine n'est pas active. Donne d'excellents résultats pour griller et gratiner. Utilisé en fin de cuisson, la fonction donne un brunissement uniforme aux plats.



Turbine + Résistance gril fort (gril fort ventilé) : L'air produit par la turbine adoucit la chaleur engendrée par le gril fort pour des grillades optimales, et cela même pour des viandes de grosse épaisseur. Dans certains fours, le gril se compose d'un double élément plus grand que le gril traditionnel, ce qui permet un rendement exceptionnel (cuisson rapide des grandes viandes grillées).



Porte intérieur plein verre : L'intérieur de la porte du four a une surface en verre complètement lisse et sans vis, ce qui facilite l'élimination de la saleté et rend le nettoyage plus pratique.



Vitre démontable : La porte du four dispose d'une vitre intérieure démontable afin de faciliter les opérations de nettoyage et favoriser un entretien plus en profondeur.



2 lampes halogènes : La présence de 2 lampes halogènes disposées asymétriquement rend l'espace intérieur encore plus lumineux, éliminant les coins sombres.



5 niveaux de cuisson : Dans le four auxiliaire Smeg, 5 niveaux de cuisson vous permettent de cuire différents plats en même temps, réduisant ainsi la consommation.



Indique le volume utile de la cavité du four.



Indique le volume utile de la cavité du four.