SF68C1AVO



Kategória	60 cm
Termékcsalád	Sütő
Tápellátás	Elektromos
Hőforrás	ELEKTROMOSSÁG
Főzési mód	Légkeveréses
Tisztító rendszer	Ever Clean enamel
EAN kód	8017709351267

Design

Design család	Coloniale	**Serigraphy type**	Symbols
Szín	Avena	**Ajtó**	Panellel
Design	Flat	**Fogantyú**	Coloniale
Komponens felületkezelése	Antik sárgaréz	**Fogantyú színe**	Antik sárgaréz
		Logo	Silk screen
Anyag	Festett anyag	**Vezérlőgombok**	Coloniale
Üveg típusa	Átlátszó	**Vezérlőelemek színe**	Rézbevonatos
Serigraphy colour	Brown		

Kezelő elemek

Kijelző típusa	Analóg óra	**Vezérlőelemek száma**	2
Vezérlés	Gombok		

Programok / Funkciók

Sütési funkciók száma 6

Hagyományos sütési funkciók

- Statikus
- Légkeveréses
- Eco
- Nagy grill
- Légkeveréses grill (nagy)
- Légkeverés + alsó sütés

Opciók

Időbeállítási lehetőségek	Automatikus befejezés	**Időzítő**	1
Perc számláló	Igen		

MŰSZAKI JELLEMZŐK



Capacity (Lt)	70 l	**Nagy grill teljesítmény**	2700 W
Üreg	Sares	**Ajtónyitás típusa**	Standard nyitás
Minimális hőmérséklet	50 °C	**Ajtó**	Hideg ajtó
Maximális hőmérséklet	250 °C	**Kivehető ajtó**	Igen
Sütőszintek száma	5	**Teljes üveg belső ajtó**	Igen
Ventilátorok száma	1	**Kivehető belső ajtóüveg**	Igen
Világítás száma	1	**Ajtóüvegek száma összesen**	3
Világítás típusa	Halogén	**Hűtőrendszer**	Tangenciális
Felhasználó által cserélhető világítás	Igen	**Cooling duct**	Single
Világítás teljesítménye	40 W	**Használható sütőtér méretei (ma. x ma. x mé.)**	360x460x425 mm
Alsó fűtőelem teljesítmény	1200 W	**Hőmérséklet szabályozás**	Elektromechanikus
Felső fűtőelem teljesítmény	1000 W	**Sütőtér anyaga**	Ever clean zománc
Grillező elem teljesítmény	1700 W		

Teljesítmény / Energiacímke



Energiahatékonysági osztály	A	**Energiafogyasztás légkeveréses üzemmódban**	2,88 MJ
Sütőtér nettó térfogata	70 l	**Energiafogyasztás ciklusonként légkeveréses üzemmódban**	0,80 kWh
Energiafogyasztás ciklusonként hagyományos üzemmódban	1,15 kWh	**Sütőterek száma**	1
Energiafogyasztás hagyományos üzemmódban	4,14 MJ	**Energiahatékonysági mutató**	95,2 %

Mellékelt tartozékok

Hátsó ütközővel ellátott rács	1	**Zománcozott mély tepsi (40 mm)**	1

Elektromos csatlakozás

Feszültség	220-240 V	**Névleges teljesítmény**	3000 W
Csatlakozódugó	Nem	**Frekvencia (Hz)**	50 Hz
		Tápkábel hossza	150 cm

Áramerősség 13 A

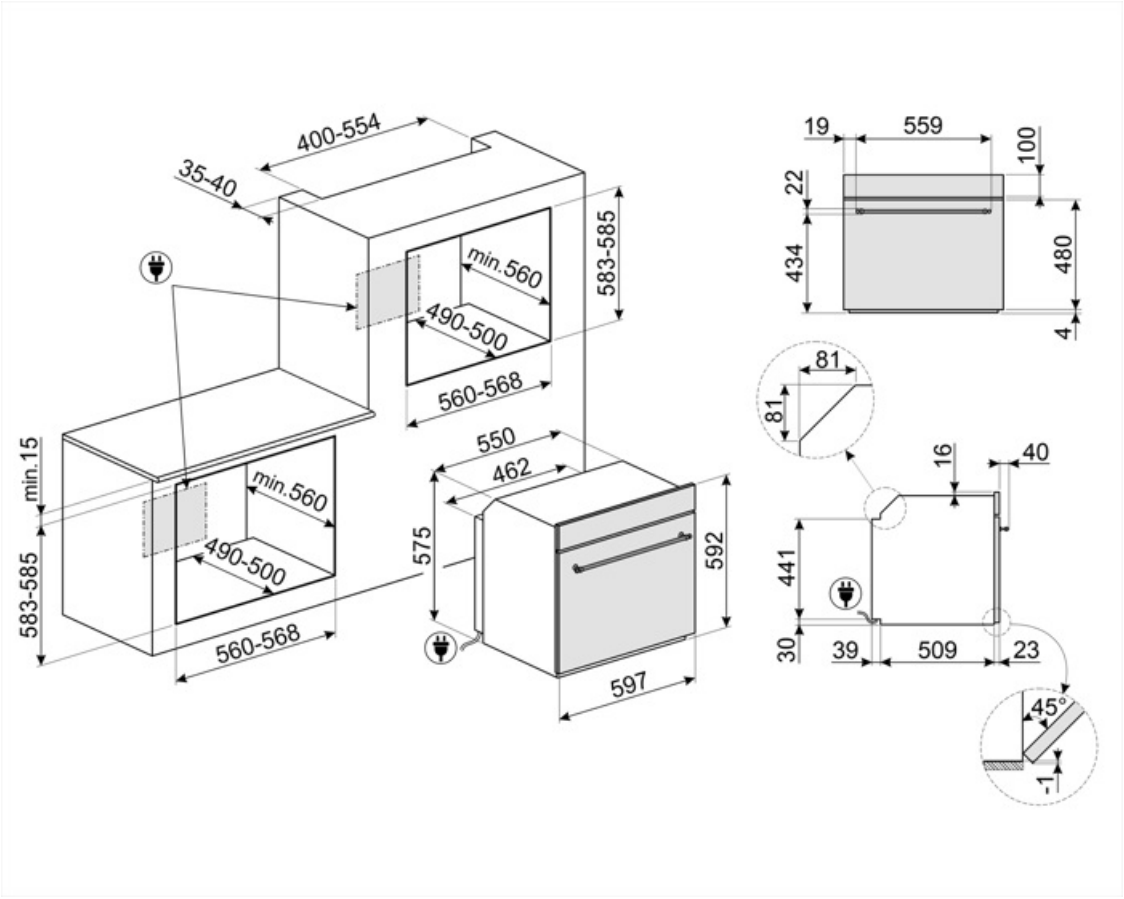

Compatible Accessories



BN620-1

Zománcozott tepsi 45 cm-es és 60 cm-es sütőkhöz. Mélység 20 mm. Tökéletes a sós és édes sütemények széles skálájához.



GTP

Részben kihúzható teleszkópos vezetősínek(1 szint), hagyományos sütőkhöz alkalmas. Rozsdamentes acél, garantálják a stabilitást és megkönnyítik a tálcák zökkenőmentes kihúzását.



PALPZ

Pizzalapát összehajtható fogantyúval. Méretek H31,5 x M32,5 cm. Könnyen és kényelmesen használható és tárolható. Tökéletes pizza, kenyér és sós péksütemények biztonságos és professzionális tálalásához.



STONE2

Téglalap alakú pizzakő fogantyú nélkül, 45 cm és 60 cm széles sütőkhöz alkalmas. Méretek: Sz 42 x M 1,8 x Mé 37,5 cm. Ideális pizzák sütéséhez, ugyanolyan eredménnyel, mintha egy jellegzetes fatüzelésű kemencében sülne. Használható kenyér, focacciák és más pékáruk, például piték, lepények vagy kekszek sütéséhez is



BN640

Zománcozott tepsi 45 cm-es és 60 cm-es sütőkhöz. Mélység 540 mm. Tökéletes húsok és halak mártásban történő sütéséhez és pirításához. Könnyű és ropogós köretekkel való kísérletezéshez is ideális



GTT

Teljesen kihúzható teleszkópos sínek (1 szint), hagyományos sütőkhöz alkalmas. Rozsdamentes acél, garantálják a stabilitást és megkönnyítik a tálcák zökkenőmentes kihúzását.



PR3845X

Ujjlenyomatmentes rozsdamentes acél. Bútortakaró több sütő egymás fölötti beszereléséhez

Symbols glossary



A: Energiahatékonysági osztály



Léghűtő rendszer: a készülék külső felületeinek biztonságos hőmérsékleten tartásáért felelős technológia.



Három rétegű üveg ajtók: üvegezett ajtók száma.



Elektromos



Ever Clean zománc: Az Ever Clean zománc elektrosztatikus módszerrel viszik fel, saroktól sarokig és széltől szélig, hogy megelőzze a repedést vagy törést az idő múlásával. Ez egy különleges pirolitikus zománc, ellenálló a savakkal szemben, amely amellett, hogy kellemesen fényes, elősegíti a sütő falainak jobb tisztítását az alacsonyabb porozitásnak köszönhetően. 850°C feletti hőmérsékleten égetik ki, és tudományosan meghatározott ütemben, lassan polimerizálják, így biztosítják az egyenletes vastagságot és szilárdságot. Az Ever Clean zománc kifogástalan felületet biztosít mind a sütő belsejében, mind a tepsiken, így a sütő felületei hihetetlenül könnyen karbantarthatók az idő múlásával, mivel a zsír kevésbé tapad meg sütés közben.



Légkeverés alsó sütéssel: a ventilátor és az alsó fűtőelem kombinációja önmagában lehetővé teszi, hogy a felületen már megsült, de belül át nem sült ételek gyorsabban elkészüljenek. Ez a rendszer olyan ételek készre sütéséhez ajánlott, amelyek a felszínen már jól átsültek, de belül még nem, ezért kissé magasabb hőfokot igényelnek. Ideális bármilyen típusú ételhez.



Légkeveréses: Intenzív és homogén hagyományos sütés, komplex receptekhez is alkalmas. A ventilátor aktív, és a hő egyidejűleg alulról és felülről érkezik. A légkeveréses sütés gyorsabb és homogénebb eredményt biztosít, az ételek kívül illatosak, belül pedig nedvesebbek maradnak. Ideális tésztáknak, kekszek, sültek és süteményekhez készítéséhez.



Statikus: Hagyományos sütés, amely egyszerre egy étel elkészítésére alkalmas. A ventilátor nem aktív, és a hő egyszerre jön alulról és felülről. A statikus sütés lassabb és finomabb, ideális a még belül is jól elkészített és száraz ételek elkészítéséhez. Ideális bármilyen típusú sütéshez, zsíros húsokhoz, kenyérhez, töltött süteményekhez.



ECO: alacsony energiafogyasztású sütés: ez a funkció különösen alkalmas alacsony energiafogyasztás mellett egy szinten történő sütésre. Minden típusú ételhez ajánlott, kivéve azokat, amelyek sok nedvességet tudnak előállítani (például a zöldségek). A maximális energiamegtakarítás és az idő csökkentése érdekében ajánlatos az ételt a sütőtér előmelegítése nélkül a sütőbe tenni



Grill: Intenzív felső hőleadás a dupla fűtőszálnak köszönhetően, ventilátoros rásegítés nélkül. Ez a beállítás tökéletes ropogós textúrák kialakításához és aranybarna kérgesítéshez, mely egyenletes pirítást eredményez minden fogásnak.



Légkeveréses grill: nagyon intenzív hő jön csak felülről egy dupla fűtőelemből. A ventilátor aktív. Lehetővé teszi a legvastagabb húsok optimális grillezését. Ideális nagy húsdarabokhoz.



Teljesen üveg belső ajtó: egyetlen sík felület, ami egyszerűen tisztán tartható.



A belső ajtóüveg néhány gyors mozdulattal eltávolítható a tisztításhoz.



Oldalsó lámpák: Két szemben lévő oldalsó lámpa növeli a láthatóságot a sütőben.



A sütőtérnek 5 különböző sütési szintje van.



A kapacitás a sütőtérben lévő hasznos tér méretét mutatja literben.



A kapacitás a sütőtérben lévő hasznos tér méretét mutatja literben.