SF68C1AVO



Kategoria	60 cm
Rodzina produktów	Piekarnik
Zasilanie	Elektryczne
Źródło ciepła	Elektryczny
Metoda gotowania	Obieg powietrza
Sposób czyszczenia	Ever Clean enamel
Kod EAN	8017709351267

Linia wzornicza

Linia wzornicza	Coloniale	**Serigrafia**	Symbole
Kolor	Owsiany	**Drzwi**	Z panelem
Design	Płaski	**Uchwyt**	Coloniale
Wykończenie komponentów	Postarzany mosiądz	**Kolor uchwytu**	Postarzany mosiądz
Materiał	Emaliowany	**Logo**	Serigrafia
Rodzaj szkła	Przezroczyste	**Pokrętła**	Coloniale
Kolor nadruku	Brązowy	**Kolor pokręteł**	Mosiądz

Sterowanie

Typ wyświetlacza	Orologio	**Liczba pokręteł**	2
Rodzaj sterowania	Pokrętła		

Programy / Funkcje

Liczba funkcji pieczenia 6

Funkcje pieczenia

- Grzałka górna i dolna
- Obieg powietrza
- ECO
- Grill
- Grill + obieg powietrza
- Grzałka dolna + obieg powietrza

Opcje

Ustawienia czasu	Automatyczne wyłączenie po zakończeniu gotowania	**Timer**	1
Minutnik	Tak		

Specyfikacja techniczna



Pojemność (Lt)	70 l	**Moc dużego grilla**	2700 W
Komora	Sares	**Otwieranie drzwi**	Standardowe
Minimalna temperatura	50 °C	**Drzwi**	Hartowane szkło w drzwiach
Maksymalna temperatura	250 °C	**Łatwy demontaż drzwi**	Tak
Liczba poziomów pieczenia	5	**W pełni przeszklona wewnętrzna powierzchnia drzwi**	Tak
Liczba wentylatorów	1	**Łatwy demontaż wewnętrznej szyby drzwi**	Tak
Liczba źródeł oświetlenia	1	**Liczba szyb w drzwiach piekarnika**	3
Rodzaj oświetlenia	Halogenowe	**System chłodzący**	Statyczny
Możliwość wymiany żarówki	Tak	**Rodzaj chłodzenia**	Pojedynczy
Moc oświetlenia	40 W	**Wymiary netto wnętrza komory (hxwxd)**	360x460x425 mm
Moc dolnej grzałki	1200 W	**Kontrola temperatury**	Elektromechaniczna
Moc górnej grzałki	1000 W	**Materiał wewnętrznej komory**	Emalia Ever Clean
Moc grzałki grilla	1700 W		

Wydajność / Etykieta energetyczna



Klasa efektywności energetycznej	A	**Zużycie energii przy standardowym obciążeniu w trybie z włączonym wentylatorem - piekarnik główny**	2.88 MJ
Pojemność netto komory	70 l	**Zużycie energii przy standardowym obciążeniu w trybie z włączonym wentylatorem - piekarnik główny**	0.80 kWh
Zużycie energii na cykl w trybie tradycyjnym - piekarnik główny	1.15 kWh	**Liczba komór**	1
Zużycie energii przy standardowym obciążeniu w trybie tradycyjnym - piekarnik główny	4.14 MJ	**Wskaźnik efektywności energetycznej dla komory (EEIcavity)**	95.2 %

Akcesoria w standardzie

Ruszt z blokadą	1	**Głęboka blacha emaliowana (40 mm)**	1

Podłączenie elektryczne

Napięcie	220-240 V	**Moc nominalna**	3000 W
Wtyczka	Nie	**Częstotliwość (Hz)**	50 Hz
Natężenie prądu (A)	13 A	**Długość przewodu zasilającego (cm)**	150 cm

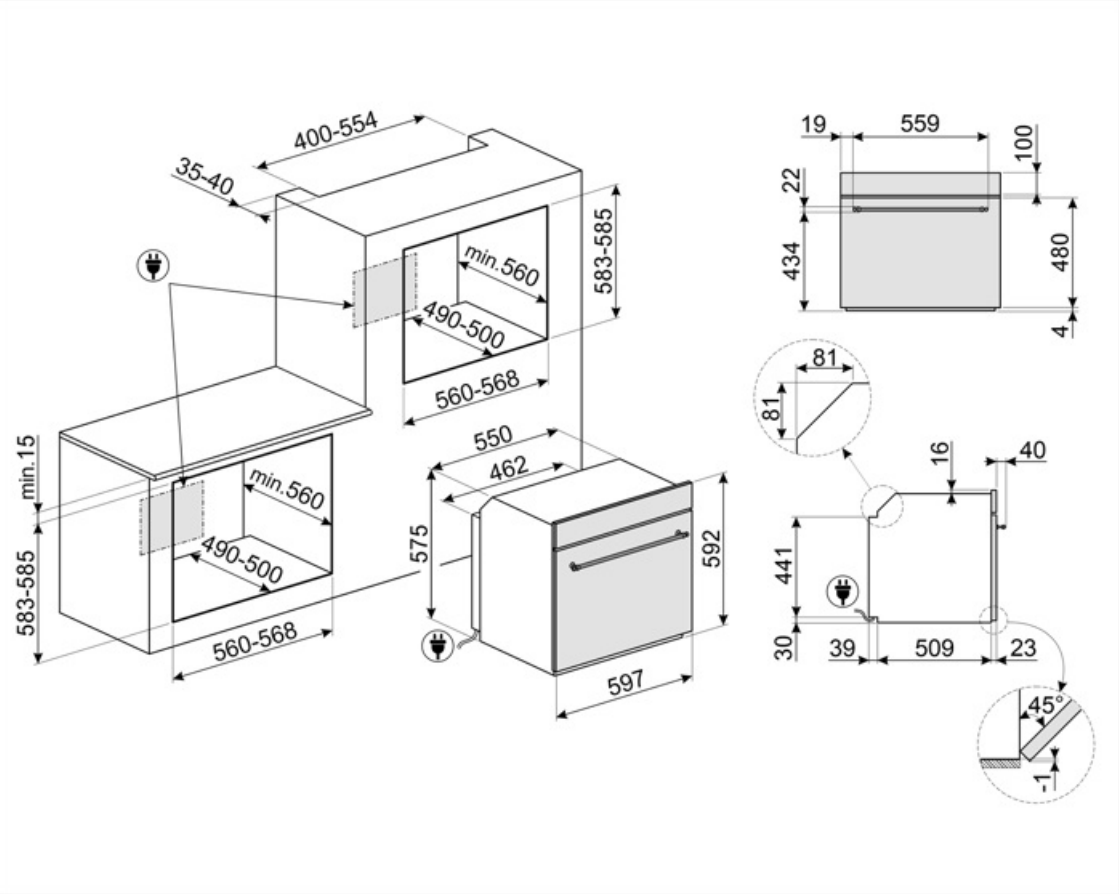

Kompatybilne Akcesoria



BN620-1

Emaliowana blacha pasująca do piekarników 45cm i 60cm. Głębokość: 20 mm. Idealna do szerokiej gamy wypieków na słodko i słono.



GTP

Prowadnice teleskopowe z częściowym wysuwem (1 poziom) Wysuw: 300 mm Materiał: Stal nierdzewna AISI 304, polerowana



PALPZ

Łopata do pizzy ze składaną rączką. Wymiary (SxG): 31,5x32,5 cm. Łatwa i wygodna w użyciu i przechowywaniu. Idealna do serwowania pizzy, chleba i wyśmienitych ciast w bezpieczny i profesjonalny sposób.



STONE2

Kamień do pizzy bez uchwytów, odpowiedni do piekarników o szerokości 45 cm i 60 cm. Wymiary: szer. 42 x wys. 1,8 x gł. 37,5 cm. Idealny do pieczenia pizzy w domowym piekarniku z efektami zbliżonymi do tradycyjnego pieca opalanego drewnem. Doskonale sprawdza się także przy pieczeniu chleba, focaccii, a także ciast, tart i ciasteczek.



BN640

Emaliowana taca pasująca do piekarników 45cm i 60cm. Głębokość: 40 mm. Idealna do gotowania i pieczenia mięsa i ryb w sosach. Idealna również do eksperymentowania z lżejszymi i bardziej chrupiącymi dodatkami do dań.



GTT

Prowadnice teleskopowe z pełnym wysuwem (1 poziom). Wysuw: 433 mm. Materiał: Stal nierdzewna AISI 304, polerowana.



PR3845X

Listwa maskująca mebel do instalacji urządzeń w kolumnie, stal nierdzewna. Powierzchnia zapobiegająca powstawaniu odcisków palców.

Słowniczek oznaczeń



A: Klasa efektywności energetycznej, mierzona od A+++ do G, w zależności od rodziny produktów.



Liczba szyb w drzwiach: 3 szyby



Emalia Ever Clean: Emalia Ever Clean nakładana jest elektrostatycznie, narożnik do narożnika i krawędź do krawędzi, co zapobiega powstawaniu rys i pęknięć z upływem czasu. Jest to szczególna emalia pirolityczna, oporna na działanie kwasów, która oprócz przyjemnego blasku, dzięki mniejszej porowatości, sprzyja łatwiejszemu czyszczeniu ścian piekarnika. Jest ona wypalana w temperaturze ponad 850°C i powoli polimeryzowana w naukowo ustalonym tempie, aby zapewnić jednolitą głębokość i wytrzymałość Emalia Ever Clean tworzy nienaganne wykończenie zarówno wewnątrz piekarnika, jak i na blachach, sprawiając, że powierzchnie piekarnika są niezwykle łatwe w utrzymaniu przez długi czas, ponieważ ogranicza przywieranie tłuszczu podczas gotowania.



Obieg powietrza + grzałka górna i dolna



Eco



Grill z obiegiem powietrza: bardzo intensywne ciepło pochodzące tylko z góry z podwójnego elementu grzewczego. Wentylator jest aktywny. Umożliwia optymalne grillowanie najgrubszych mięs. Idealny do dużych kawałków mięsa.



Demontowalne wewnętrzne szkło drzwi: Łatwy demontaż wewnętrznego szkła drzwi znacznie ułatwia utrzymanie urządzenia w czystości.



Komora piekarnika posiada pięć poziomów.



Pojemność 79 l



Obwodowy system chłodzący



Elektryczny



Obieg powietrza + grzałka dolna



Grzałka górna i dolna



Grill



W pełni szklana wewnętrzna powierzchnia drzwi. Rozwiązanie to pozwala utrzymać wewnętrzną część drzwi piekarnika w idealnej czystości.



Światła boczne: Dwa przeciwległe światła boczne zwiększają widoczność wewnątrz piekarnika.



Pojemność 70 l