SF68C1B



Kategorie	60 cm
Skupina výrobků	Termostat
Elektrické napájení	Elektřina
Zdroj tepla	ELEKTŘINA
Cooking method	S ventilátorem
Cleaning system	Ever Clean enamel
EAN kód	8017709351298

Aesthetics

Estetika	Coloniale	**Serigraphy type**	Symbols
Barva	Bílá	**Dvířka**	Plné sklo
Design	Flat	**Rukojeť**	Koloniální
Povrchová úprava součásti	Zlatá	**Barva rukojeti**	Zlatá
		Logo	Silk screen
Materiál	Materiál s nátěrem	**Ovládací knoflíky**	Koloniální
Typ skla	Clear	**Barva ovládacích prvků**	Zlatá
Serigraphy colour	Gold		

Ovládání

Zobrazovat jako	Hodiny	**Nastavení ovládání**	Knoflíky
Technologie displeje	Hodiny	**Počet ovládacích prvků**	2

Programy/funkce

Počet funkcí vaření 6

Tradiční funkce vaření

- Statický
- S ventilátorem
- Eco
- Velký gril
- Ventilátorový gril (velký)
- Spodní část s ventilátorem

Možnosti

Možnosti nastavení času	Automatické ukončení vaření	**Časovač**	1
Minutka	Ano		

Technické parametry



Capacity (Lt)	70 l	**Velký gril – výkon**	2700 W
Caries dentis	Sares	**Typ otevřených dvířek**	Standardní otevírání
Minimální teplota	50 °C	**Dvířka**	S řízenou teplotou
Maximální teplota	250 °C	**Vyjímatelná dvířka**	Ano
Počet polic	5	**Speciálně upravená vnitřní část skleněných dvířek**	Ano
Počet ventilátorů	1		
Počet světel	1	**Vyjímatelná vnitřní dvířka**	Ano
Typ osvětlení	Halogenová		
Uživatelem vyměnitelné světlo	Ano	**Celkový počet dveřních skel**	3
Výkon osvětlení	40 W	**Chladicí systém**	Tečna
Nižší výkon topného článku	1200 W	**Cooling duct**	Single
Horní topný článek – výkon	1000 W	**Speed Reduction Cooling System**	No
Prvek grilu – výkon	1700 W	**Rozměry použitelného vnitřního prostoru (V x Š x H)**	360x460x425 mm
		Řízení teploty	Elektromechanické
		Materiál vnitřní části	Smalt Ever clean

Výkon/energetický štítek



Třída energetické účinnosti	A	**Spotřeba energie při nucené konvekci vzduchu**	2,88 MJ
Čistý objem vnitřního prostoru	70 l	**Spotřeba energie na cyklus v konvekci s ventilátorem**	0,80 kWh
Spotřeba energie na cyklus v konvenčním režimu	1,15 kWh	**Počet vnitřních prostorů**	1
Spotřeba energie v konvenčním režimu	4,14 MJ	**Třída energetické účinnosti**	95,2 %

Přiložené příslušenství

Stojan se zadním dorazem	1	**Hluboký smaltovaný plech (40 mm)**	1

Elektrické připojení

Napětí	220-240 V	**Jmenovitý příkon**	3000 W

Zástrčka	Ne	**Kmitočet (Hz)**	50 Hz
Stávající	13 A	**Power supply cable length**	150 cm

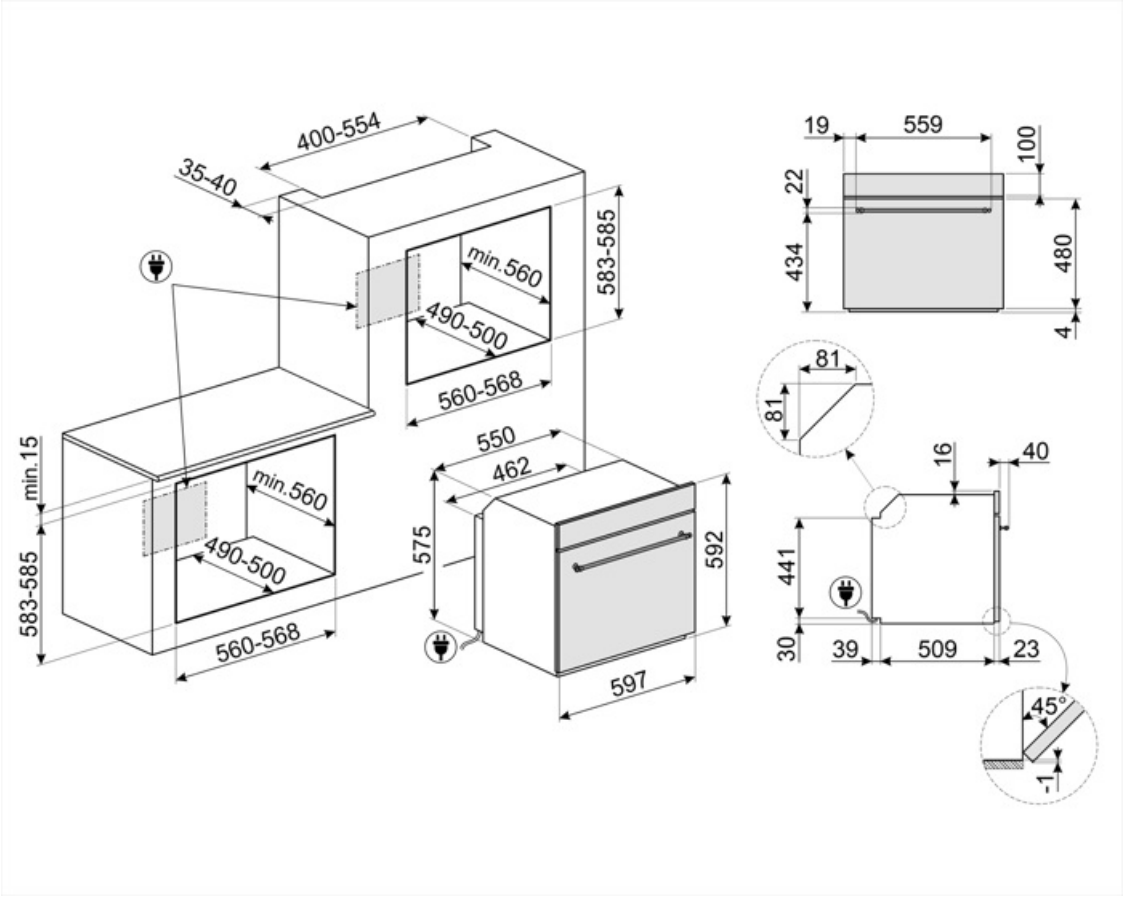

Compatible Accessories



BN620-1

Smaltovaný plech, 20 mm hluboký



BN640

Smaltovaný plech, 40 mm hluboký



GTP

Částečně extrahovatelná teleskopická vodítka (1 úroveň) Extrakce: 300 mm Materiál: leštěná nerezová ocel AISI 430



GTT

Zcela extrahovatelná teleskopická vodítka (1 úroveň) Extrakce: 433 mm Materiál: leštěná nerezová ocel AISI 430



PALPZ

Lopata na pizzu se sklopnou rukojetí šířka: 315 mm délka: 325 mm



PR3845X

Nerezová ocel s ochranou proti otiskům. Kryt na nábytek ve sloupcové instalaci více pecí



STONE2

Obdélníkový kámen na pizzu bez držadel, vhodný pro trouby o šířce 45 cm a 60 cm. Rozměry Š42 x H1,8 x D37,5 cm. Ideální pro přípravu pizzy se stejnými výsledky jako v typické peci na dřevo. Lze jej použít i na pečení chleba, focaccie a dalších receptů, jako jsou koláče, placky nebo sušenky

Symbols glossary



A: Sušicí výkon výrobku měřený od A+++ do D/G v závislosti na skupině výrobků



Dvířka s trojitým sklem: Počet skel dvířek.



Smaltovaný interiér: Smaltovaný interiér všech pecí Smeg má speciální antacidový povrch, který pomáhá udržovat interiér čistý snížením množství přilnuté mastnoty z vaření.



Ventilátor s horními a dolními topnými články: Cílem prvků v kombinaci s ventilátorem je zajistit rovnoměrnější teplo, což je podobný způsob jako u konvekčního vaření, takže je zapotřebí předehřev. Nejvhodnější pro jídla vyžadující pomalé vaření.



EKO: Kombinace grilu, ventilátoru a spodního topného článku je vhodná zejména pro vaření malých množství jídla.



Ventilátor s grilovacím topným článkem: Ventilátor snižuje intenzivní teplo z grilu, poskytuje vynikající způsob grilování různých potravin, kotlet, steaků, klobás atd., čímž zajišťuje rovnoměrné gratinování a distribuci tepla, aniž by jídlo vyschlo. Dvě nejvyšší úrovně doporučené k použití a spodní část trouby mohou být použity k udržení jídel v teple, a zároveň jsou vynikajícím zařízením při vaření grilované snídaně. Poloviční gril (pouze střední porce) je ideální pro malé množství jídla.



Sklo vnitřních dvířek: lze vyjmout několika rychlými pohyby pro čištění.



Vnitřní prostor trouby má 5 různé úrovně vaření.



Objem udává množství použitelného prostoru v troubě v litrech.



Systém chlazení vzduchem: pro zajištění bezpečných teplot povrchu.



Elektřina



Circogas: V plynových troubách ventilátor distribuuje teplo rychle a rovnoměrně po celém prostoru trouby, čímž se zabrání přenosu chuti při současném vaření několika různých pokrmů. V elektrických troubách tato kombinace rychleji dokončuje vaření jídel, která jsou hotová na povrchu, ale vyžadují delší vaření uvnitř bez dalšího gratinování.



Pouze horní a dolní topný článek: tradiční způsob vaření nejvhodnější pro jednotlivá jídla umístěná uprostřed trouby. Horní část trouby bude vždy nejteplejší. Ideální na pečení, ovocné koláče, chléb atd.



Grilovací topný článek: Použití grilu přináší vynikající výsledky při vaření masa středních a malých porcí, zejména v kombinaci s Rotisserie (je-li to možné). Také ideální pro přípravu klobás a slaniny.



Celoskleněné vnitřní dvířka: Celoskleněné vnitřní dvířka, jeden rovný povrch, který se snadno udržuje čistý.



Boční světla: Dvě protilehlá boční světla zvyšují viditelnost uvnitř trouby.



Objem udává množství použitelného prostoru v troubě v litrech.