SF68C1PO



Категорія	60 см
Сімейство продуктів	Духова шафа
Енергоживлення	Електричний
Джерело нагрівання	Електрика
Метод приготування	Статичний Вентильований
Система очищення	Эмаль лёгкой очистки
Код EAN	8017709351274

Естетика

Естетика	Колониальный стиль (Coloniale)
Колір	Кремовий
Дизайн	Плаский
Фурнітура	Антична латунь
Матеріал	Емальована сталь
Тип скла	Прозоре скло
Колір серіографії	Золотий
Тип серіографії	Символи
Дверка	З панеллю
Ручка	Coloniale
Колір ручки	Антична латунь
Логотип	Серіографія
Перемикачі	Coloniale
Колір перемикачів	Латунний

Управління

Тип дисплея	Часы
Вид дисплея	Годинник
Налаштування управління	Перемикачі
Кількість перемикачів	2

Програми/ Функції

Кількість функцій приготування 6

Традиційні функції приготування (згідно тесту)

Статичний

Статичний Вентильований

ECO

Великий гриль

Великий вентильований гриль

Вентильований нижній нагрів

Опції

Опція програмування часу	Автоматичне виключення у кінці приготування	**Лічильник хвилин**	1
Таймер	Так		

Технічні характеристики



Об'єм (л)	70 l	**Потужність великого грилю**	2700 Вт
Внутрішня камера	Sares	**Дверцята**	Регульована температура
Мінімальна температура	50 °C	**Знімні дверцята**	Так
Максимальна температура	250 °C	**Суцільне внутрішнє скло дверцят**	Так
Кількість рівнів приготування	5	**Внутрішнє скло дверцят знімне**	Так
Подвійний вентилятор	1	**Кількість стекол в дверцятах**	3
Кількість ламп	1	**Система охолодження**	Тангенціальна
Тип ламп підсвічування	Галогенна	**Канал охолодження**	Одинарний
Потужність підсвітки	40 Вт	**Розміри внутрішньої камери (ВхШхГ)**	360x460x425 мм
Потужність нижнього нагрівального елементу	1200 Вт	**Тип контролю температури**	Електромеханічний
Потужність верхнього нагрівального елементу	1000 Вт	**Матеріал внутрішньої камери**	Емаль Ever Clean
Потужність грилю	1700 Вт		

Продуктивність/ Енергоспоживання



Клас енергоефективності	A	**Споживання енергії з примусовою конвекцією**	2,88 МДж
Корисний об'єм	70 л	**Споживання енергії за цикл з примусовою конвекцією (кВт)**	0,80 кВт/ч
Споживання енергії за цикл з природною вентиляцією (кВт)	1,15 кВт/ч	**Кількість духовок**	1
Споживання енергії з природною вентиляцією	4,14 МДж	**Клас енергоефективності**	95,2 %

Аксесуари в комплекті

Решітка з обмежувачем	1	**Деко емальоване глибоке (40 мм)**	1

Електричне підключення

Напруга	220-240 В	**Номінальна потужність (кВт)**	3000 Вт
Тип електричної вилки	Ні	**Частота струму (Гц)**	50 Гц
Сила струму (А)	13 A		

Довжина електричного кабелю	150 см

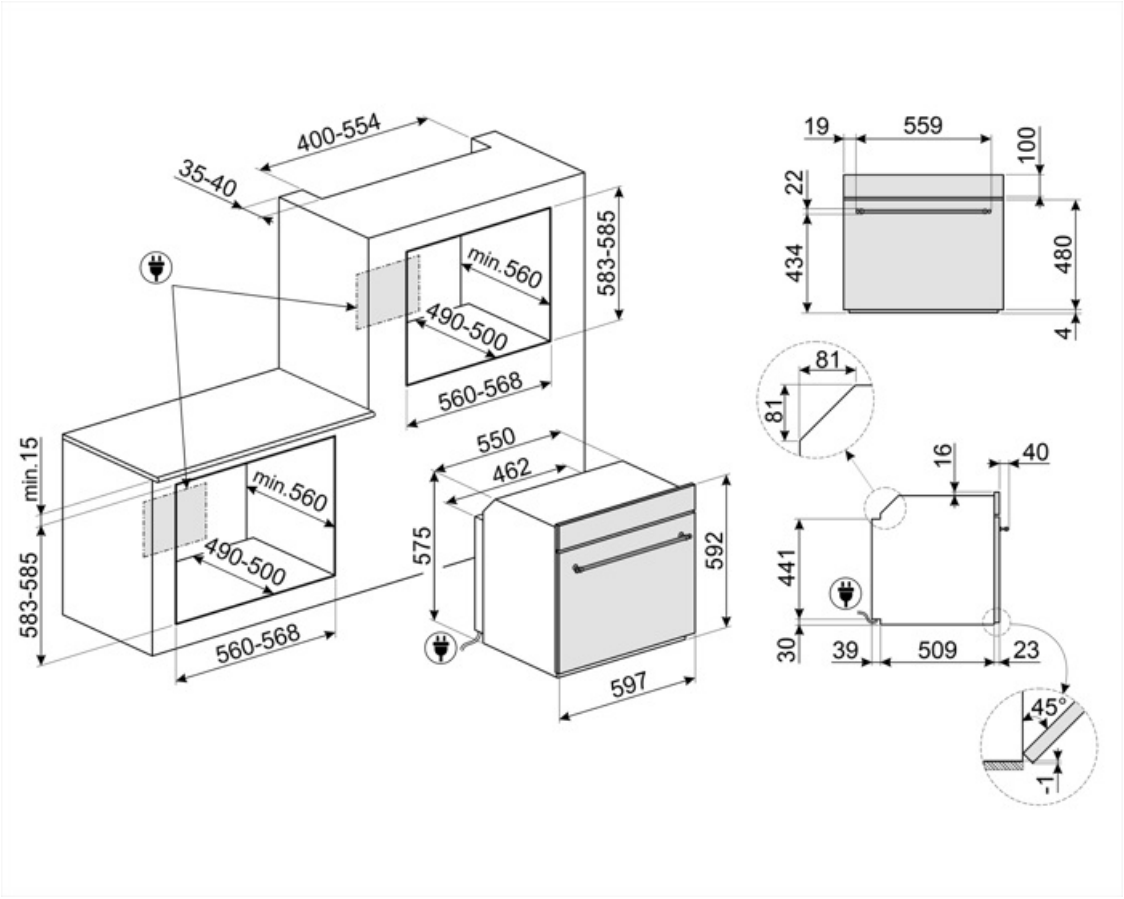

Compatible Accessories

BN620-1



Эмалированный противень, глубина 20 мм

BN640



Эмалированный противень, глубина 40 мм

GTP



Телескопические направляющие неполного выдвижения (1 уровень) Извлечение: 300 мм Материал: полированная нержавеющая сталь AISI430

GTT



Полностью выдвижные телескопические направляющие (1 уровень) Выдвижение: 433 мм Материал: полированная нержавеющая сталь AISI 430

PALPZ



Лопатка для пиццы с откидной ручкой Ширина: 315 мм Длина: 325 мм

PR3845X



Нержавеющая сталь с обработкой против отпечатков пальцев. Декоративная планка для установки приборов в колонну. Совместима с большинством духовых шкафов.

STONE2



Symbols glossary



Energy efficiency class A



Дверца с тройным остеклением



Эмаль лёгкой очистки: наносится электростатически, чтобы предотвратить образование трещин или сколов с течением времени. Это особая эмаль, устойчивая к бытовым кислотам, которая, помимо приятного блеска, способствует более тщательной очистке стенок духовки благодаря своей меньшей пористости. После нанесения ее запекают при температуре выше 850°C и медленно полимеризуют с научно определенной скоростью, чтобы обеспечить однородную глубину и прочность. Эмаль лёгкой очистки создает безупречный вид как внутри духовки, так и на противнях, что делает поверхности духовки невероятно привлекательными и сохраняет их в течение долгого времени, так как снижает адгезию жира во время приготовления.



Верхний + нижний нагрев с конвекцией: нагревательные элементы, работающие одновременно с вентилятором, предназначены для обеспечения более равномерного нагрева, аналогично традиционному приготовлению, поэтому требуется предварительный нагрев. Наиболее подходит для блюд, требующих медленного приготовления.



Экономичный: приготовление с низким энергопотреблением: эта функция особенно подходит для приготовления на одном уровне с низким энергопотреблением. Рекомендуется для всех типов продуктов, кроме тех, которые могут выделять много влаги (например, овощи). Чтобы добиться максимальной экономии энергии и сократить время, рекомендуется помещать продукты в духовку без предварительного нагрева рабочей камеры.



Система воздушного охлаждения: для обеспечения безопасной температуры поверхности.



Электрический



В газовых духовках вентилятор быстро и равномерно распределяет тепло по всей полости духового шкафа, избегая передачи аромата при одновременном приготовлении нескольких разных блюд. В электрических духовках эта комбинация позволяет быстрее приготовить продукты, которые уже готовы сверху, но требуют большего количества готовки внутри, без дальнейшего подрумянивания.



Верхний и нижний нагрев: традиционный метод приготовления, который лучше всего подходит для блюд, расположенных в центре духовки. верхняя часть духовки всегда будет самой горячей. Идеально подходит для жаркого, фруктовых кексов, хлеба и т. д.



Использование гриля дает отличные результаты при приготовлении мяса средних и малых порций, особенно в сочетании с вертелом (где это возможно). Также идеально подходит для приготовления колбас и бекона.

Гриль с конвекцией: конвектор снижает сильный жар от гриля, обеспечивая отличный метод приготовления на гриле различных продуктов, отбивных, стейков, колбасок и т. д., Обеспечивая равномерное поджаривание и распределение тепла без высушивания продуктов. Два верхних уровня рекомендуются для использования, а нижняя часть духовки может использоваться для одновременного поддержания тепла, что является отличным средством при приготовлении завтрака на гриле. Малый гриль (только центральная часть) идеально подходит для небольшого количества блюд.

Внутреннее стекло дверцы: снимается для очистки несколькими быстрыми движениями.



В камере духового шкафа предусмотрено 5 разных уровней приготовления.



Указан полезный объем внутренней камеры в литрах.



Полностью стеклянная внутренняя поверхность дверцы, единая плоская поверхность, которую легко поддерживать в чистоте.



Подсветка сбоку: две лампы на противоположных сторонах внутренней камеры улучшают обзор внутри духовки.



Указан полезный объем внутренней камеры в литрах.