SF6905NO1

Category	60cm
Product Family	Oven
Power supply	Electric
Heat source	ELECTRICITY
Tipo de cozimento	Thermo-ventilated
Sistema de limpeza	Vapor Clean
Pizza Oven	No
EAN code	8017709241544

Aesthetics

Aesthetic	Victoria	**Tipo de serigrafia**	Símbolos
Colour	Black	**Door**	With panel
Acabamento	Opaco	**Handle**	Victoria
Série	Arredondado	**Handle Colour**	Steel effect
Material	Painted material	**Logotipo**	Logotipo aplicado
Glass Type	Clear	**Control knobs**	Victoria
Cor da serigrafia	Serigrafia em branco	**Controls colour**	Steel effect

Controls

Control setting	Knobs	**No. of controls**	3

Programs / Functions

No. of cooking functions 8

Traditional cooking functions

- Static
- Fan assisted
- Circulaire
- Turbo
- Eco
- Large grill
- Fan grill (large)
- Base

Cleaning functions

- Vapor Clean

Options

Time-setting options	Automatic end cooking	**Other options**	No
Minute minder	Yes	**Cozinha inteligente**	No
Controls Lock / Child Safety	No	**Showroom demo option**	No

Technical Features

Minimum Temperature	50 °C	**Door opening type**	Standard opening
Maximum temperature	250 °C	**Door**	Temperate door
No. of shelves	5	**Removable door**	Yes
N. of fans	1	**Full glass inner door**	Yes
No. of lights	2	**Removable inner door**	Yes
Light type	Halogen	**Total no. of door glasses**	3
Light Power	40 W	**Soft Close hinges**	No
Light when door is opened	Yes	**Cooling system**	Tangential
Lower heating element power	1200 W	**Circuito de resfraimento**	Circuito de resfriamento duplo
Upper heating element - Power	1000 W	**Redução da velocidade do sistema de resfriamento**	Sim
Grill element - power	1700 W	**Usable cavity space dimensions (HxWxD)**	360x460x425 mm
Large grill - Power	2700 W	**Temperature control**	Electro-mechanical
Circular heating element - Power	2000 W	**Cavity material**	Ever clean Enamel
Heating suspended when door is opened	Yes		

Performance / Energy Label

Energy efficiency class	A	**Consumo de energia na convecção de ar forçado**	2.88 MJ
Net volume of the cavity	70 l	**Energy consumption per cycle in fan-forced convection**	0.80 KWh
Energy consumption per cycle in conventional mode	1.15 KWh	**Number of cavities**	1
Consumo de energia em modo convencional	4.14 MJ	**Energy efficiency index**	95.2 %

Accessories Included

Rack with back stop	1	**Catalytic Panels**	No
Enamelled deep tray (40mm)	1	**Other**	No
Insert gird	1		

Electrical Connection

Plug	No	**Nominal power**	3000 W
Voltage	220-240 V	**Frequency (Hz)**	50/60 Hz
Current	13 A	**Comprimento do cabo de alimentação**	115 cm

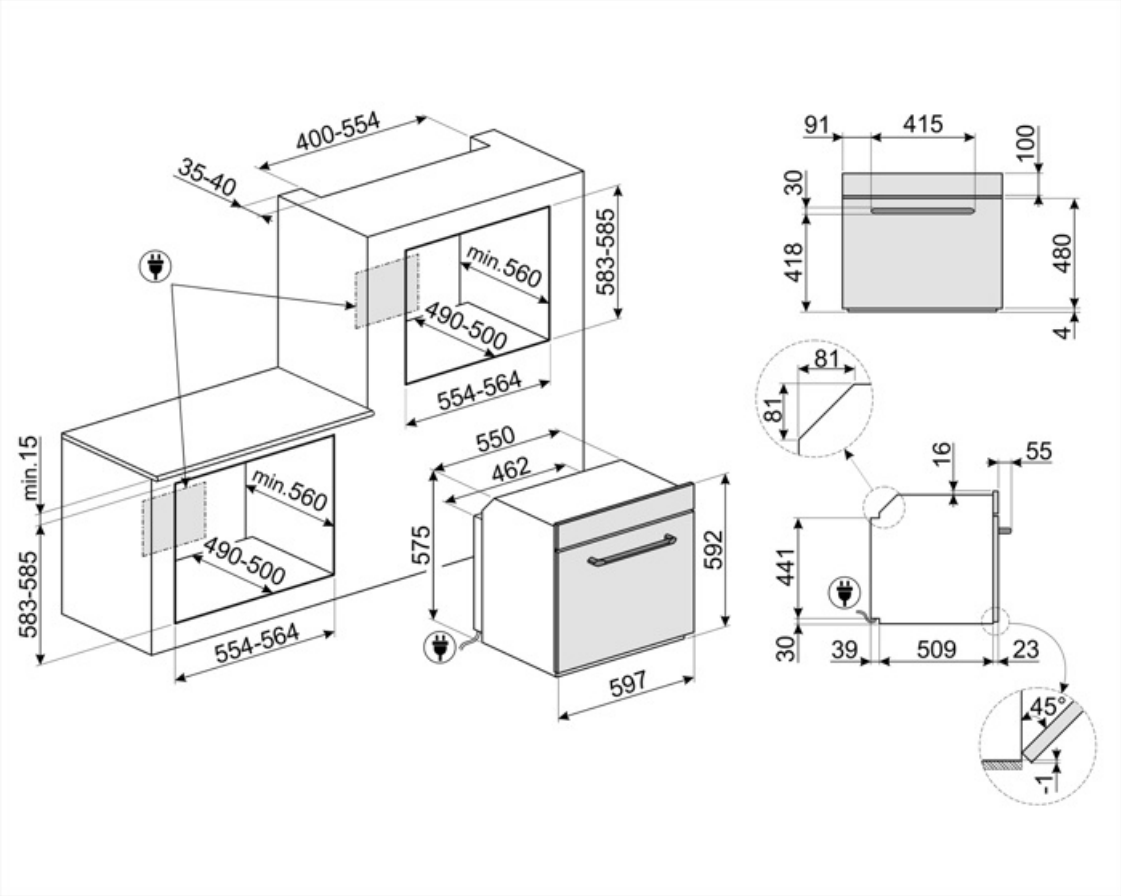

Compatible Accessories

BN620-1

Tabuleiro esmaltado, 20mm de profundidade

BN640

Tabuleiro esmaltado, 40mm de profundidade

GTP

** Guias telescópicas parcialmente extraíveis (1 nível)** Extração: 300 mm Material: Aço inoxidável AISI 430 polido

GTT

** Guias telescópicas totalmente extraíveis (1 nível)** Extração: 433 mm Material: Aço inoxidável AISI 430 polido

PALPZ

Pá para pizza com alça dobrável largura: 315mm comprimento : 325mm

PR3845X

Aço inoxidável anti-dedadas. Tampa para mobília em coluna instalação de mais fornos

Alternative products

SF6905X1

Stainless steel

SF6905P1

Cream

SF6905N1

Black

Symbols glossary

R: Desempenho de secagem do produto, medido de A++ a D/G, dependendo da família de produtos

Portas envidraçadas triplas: Número de portas envidraçadas.

Interior esmaltado: O interior em esmalte de todos os fornos Smeg tem um revestimento antiácido especial que ajuda a manter o interior limpo, reduzindo a quantidade de gordura de cozimento aderente a ele.

Somente elementos superior e inferior: um método de cozimento tradicional mais adequado para itens individuais localizados no centro do forno. A parte superior do forno será sempre mais quente. Ideal para assados, bolos de frutas, pão, etc.

Circulaire: A combinação do ventilador e do elemento circular em torno dele dá um método de cozimento de ar quente. Isso oferece muitos benefícios, incluindo nenhum pré-aquecimento se o tempo de cozimento for superior a 20 minutos, nenhuma transferência de sabor ao cozinhar alimentos diferentes ao mesmo tempo, menos energia e tempos de cozimento mais curtos. Bom para todos os tipos de alimentos.

Elemento de grelha O uso de grelha dá excelentes resultados ao cozinhar carne de porções médias e pequenas, especialmente quando combinada com uma rotisseria (sempre que possível). Também é ideal para cozinhar salsichas e bacon.

Circulaire com elementos superior e inferior: O uso do ventilador com ambos os elementos permite que os alimentos sejam cozinhados de forma rápida e eficaz, ideal para grandes peças que exigem cozimento completo. Oferece um resultado semelhante ao da rotisseria, movendo o calor em torno do alimento, em vez de mover o próprio alimento, permitindo que qualquer tamanho ou forma seja cozida.

O vidro interior da porta: pode ser removido com alguns movimentos rápidos para limpeza.

Sistema de arrefecimento a ar: para garantir temperaturas de superfície seguras.

Elétrico

Ventilador com elementos superiores e inferiores: Os elementos combinados com o ventilador visam fornecer calor mais uniforme, um método semelhante ao cozimento convencional, de modo que o pré-aquecimento é necessário. Mais adequado para itens que exigem métodos de cozimento lento.

Apenas elemento de aquecimento inferior: Esta função é ideal para alimentos que exigem uma temperatura de base extra sem escurecimento, por exemplo, pratos de pastelaria, pizza. Também adequado para cozinhar lentamente ensopados e caçarolas.

ECO: A combinação da grelha, ventilador e elemento inferior é particularmente adequada para cozinhar pequenas quantidades de alimentos.

Ventilador com elemento de grelha: O ventilador reduz o calor feroz da grelha, proporcionando um excelente método de grelhar vários alimentos, costeletas, bifes, salsichas, etc. dando o mesmo escurecimento e distribuição de calor, sem secar os alimentos. Os dois níveis superiores recomendados para uso e a parte inferior do forno podem ser usados para manter os itens quentes ao mesmo tempo, uma excelente facilidade ao cozinhar um café da manhã grelhado. Meia grelha (apenas porção central) é ideal para pequenas quantidades de alimentos.

Toda a porta interna de vidro: Toda a porta interna de vidro, uma única superfície plana que é simples de manter limpa.

Luzes laterais: Duas luzes laterais opostas aumentam a visibilidade dentro do forno.

O compartimento do forno tem 5 níveis de cozimento diferentes.

Limpeza a Vapor: uma função de limpeza simples que utiliza vapor para afrouxar os depósitos no compartimento do forno.

A capacidade indica a quantidade de espaço útil no compartimento do forno em litros.

Grelha basculante: a grelha basculante pode ser facilmente desengatada para mover o elemento de aquecimento e limpar o tejadilho do aparelho em um simples passo.

A capacidade indica a quantidade de espaço útil no compartimento do forno em litros.