SF700PO



Kategória	60 cm
Termékcsalád	Sütő
Tápellátás	Elektromos
Hőforrás	ELEKTROMOSSÁG
Főzési mód	Légkeveréses
Tisztító rendszer	Ever Clean enamel
EAN kód	8017709171865

Design

Design család	Cortina	**Ajtó**	Panellel
Szín	Bézs	**Fogantyú**	Cortina
Design	Flat	**Fogantyú színe**	Antik sárgaréz
Komponens felületkezelése	Antik sárgaréz	**Logo**	Embossed
		Vezérlőgombok	Cortina
Anyag	Festett anyag	**Vezérlőelemek színe**	Bézs
Üveg típusa	Átlátszó		
Serigraphy colour	Gold		

Kezelő elemek

Vezérlés	Gombok	**Vezérlőelemek száma**	2

Programok / Funkciók

Sütési funkciók száma 6

Hagyományos sütési funkciók

- Statikus
- Légkeveréses
- Eco
- Nagy grill
- Légkeveréses grill (nagy)
- Légkeverés + alsó sütés

Opciók

Perc számláló	Igen

Időbeállítási lehetőségek	Automatikus befejezés

MŰSZAKI JELLEMZŐK



Capacity (Lt)	70 l
Minimális hőmérséklet	50 °C
Maximális hőmérséklet	250 °C
Sütőszintek száma	5
Ventilátorok száma	1
Világítás száma	1
Világítás típusa	Halogén
Világítás teljesítménye	40 W
Alsó fűtőelem teljesítmény	1200 W
Felső fűtőelem teljesítmény	1000 W
Grillező elem teljesítmény	1700 W
Nagy grill teljesítmény	2700 W
Ajtó	Hideg ajtó
Kivehető ajtó	Igen
Teljes üveg belső ajtó	Igen
Kivehető belső ajtóüveg	Igen
Ajtóüvegek száma összesen	3
Hűtőrendszer	Tangenciális
Cooling duct	Single
Használható sütőtér méretei (ma. x ma. x mé.)	360x460x425 mm
Hőmérséklet szabályozás	Elektromechanikus
Sütőtér anyaga	Ever clean zománc

Teljesítmény / Energiacímke



Energiahatékonysági osztály	A
Sütőtér nettó térfogata	70 l
Energiafogyasztás ciklusonként hagyományos üzemmódban	1.15 kWh
Energiafogyasztás hagyományos üzemmódban	4.14 MJ
Energiafogyasztás légkeveréses üzemmódban	2.88 MJ
Energiafogyasztás ciklusonként légkeveréses üzemmódban	0.80 kWh
Sütőterek száma	1
Energiahatékonysági mutató	95.2 %

Mellékelt tartozékok

Hátsó ütközővel ellátott rács	1
Zománcozott mély tepsi (40 mm)	1

Elektromos csatlakozás

Feszültség	220-240 V
Csatlakozódugó	Nem
Áramerősség	13 A
Névleges teljesítmény	3000 W
Frekvencia (Hz)	50 Hz
Tápkábel hossza	150 cm

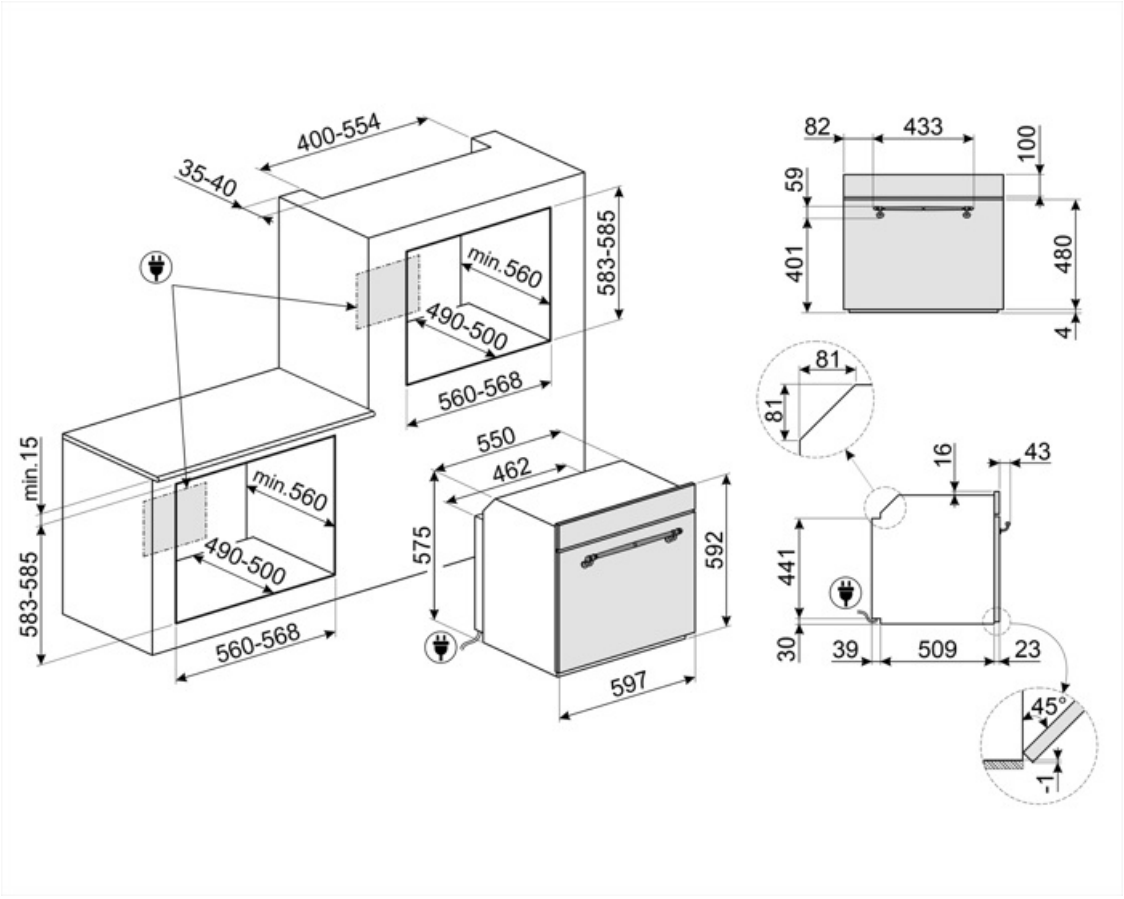
400-554
35-40
583-585
min.560
490-500
560-568
min.15
583-585
min.560
490-500
560-568
550
462
575
592
597
82
433
100
59
401
480
4
81
81
16
43
441
30
39
509
23
45°
1

Compatible Accessories



BN620-1

Zománcozott tepsi 45 cm-es és 60 cm-es sütőkhöz. Mélység 20 mm. Tökéletes a sós és édes sütemények széles skálájához.



GTP

Részben kihúzható teleszkópos vezetősínek(1 szint), hagyományos sütőkhöz alkalmas. Rozsdamentes acél, garantálják a stabilitást és megkönnyítik a tálcák zökkenőmentes kihúzását.



PALPZ

Pizzalapát összehajtható fogantyúval. Méretek H31,5 x M32,5 cm. Könnyen és kényelmesen használható és tárolható. Tökéletes pizza, kenyér és sós péksütemények biztonságos és professzionális tálalásához.



STONE2

Téglalap alakú pizzakő fogantyú nélkül, 45 cm és 60 cm széles sütőkhöz alkalmas. Méretek: Sz 42 x M 1,8 x Mé 37,5 cm. Ideális pizzák sütéséhez, ugyanolyan eredménnyel, mintha egy jellegzetes fatüzelésű kemencében sülne. Használható kenyér, focacciák és más pékáruk, például piték, lepények vagy kekszek sütéséhez is



BN640

Zománcozott tepsi 45 cm-es és 60 cm-es sütőkhöz. Mélység 540 mm. Tökéletes húsok és halak mártásban történő sütéséhez és pirításához. Könnyű és ropogós köretekkel való kísérletezéshez is ideális



GTT

Teljesen kihúzható teleszkópos sínek (1 szint), hagyományos sütőkhöz alkalmas. Rozsdamentes acél, garantálják a stabilitást és megkönnyítik a tálcák zökkenőmentes kihúzását.



PR3845X

Ujjlenyomatmentes rozsdamentes acél. Bútortakaró több sütő egymás fölötti beszereléséhez

Symbols glossary



A: Energiahatékonysági osztály



Három rétegű üveg ajtók: üvegezett ajtók száma.



Ever Clean zománc: Az Ever Clean zománc elektrosztatikus módszerrel viszik fel, saroktól sarokig és széltől szélig, hogy megelőzze a repedést vagy törést az idő múlásával. Ez egy különleges pirolitikus zománc, ellenálló a savakkal szemben, amely amellett, hogy kellemesen fényes, elősegíti a sütő falainak jobb tisztítását az alacsonyabb porozitásnak köszönhetően. 850°C feletti hőmérsékleten égetik ki, és tudományosan meghatározott ütemben, lassan polimerizálják, így biztosítják az egyenletes vastagságot és szilárdságot. Az Ever Clean zománc kifogástalan felületet biztosít mind a sütő belsejében, mind a tepsiken, így a sütő felületei hihetetlenül könnyen karbantarthatók az idő múlásával, mivel a zsír kevésbé tapad meg sütés közben.



Légkeveréses: Intenzív és homogén hagyományos sütés, komplex receptekhez is alkalmas. A ventilátor aktív, és a hő egyidejűleg alulról és felülről érkezik. A légkeveréses sütés gyorsabb és homogénebb eredményt biztosít, az ételek kívül illatosak, belül pedig nedvesebbek maradnak. Ideális tésztáknak, kekszek, sültek és sütemények készítéséhez.



ECO: alacsony energiafogyasztású sütés: ez a funkció különösen alkalmas alacsony energiafogyasztás mellett egy szinten történő sütésre. Minden típusú ételhez ajánlott, kivéve azokat, amelyek sok nedvességet tudnak előállítani (például a zöldségek). A maximális energiamegtakarítás és az idő csökkentése érdekében ajánlatos az ételt a sütőtér előmelegítése nélkül a sütőbe tenni



Légkeveréses grill: nagyon intenzív hő jön csak felülről egy dupla fűtőelemből. A ventilátor aktív. Lehetővé teszi a legvastagabb húsok optimális grillezését. Ideális nagy húsdarabokhoz.



A belső ajtóüveg néhány gyors mozdulattal eltávolítható a tisztításhoz.



A sütőtérnek 5 különböző sütési szintje van.



Léghűtő rendszer: a készülék külső felületeinek biztonságos hőmérsékleten tartásáért felelős technológia.



Elektromos



Légkeverés alsó sütéssel: a ventilátor és az alsó fűtőelem kombinációja önmagában lehetővé teszi, hogy a felületen már megsült, de belül át nem sült ételek gyorsabban elkészüljenek. Ez a rendszer olyan ételek készre sütéséhez ajánlott, amelyek a felszínen már jól átsültek, de belül még nem, ezért kissé magasabb hőfokot igényelnek. Ideális bármilyen típusú ételhez.



Statikus: Hagyományos sütés, amely egyszerre egy étel elkészítésére alkalmas. A ventilátor nem aktív, és a hő egyszerre jön alulról és felülről. A statikus sütés lassabb és finomabb, ideális a még belül is jól elkészített és száraz ételek elkészítéséhez. Ideális bármilyen típusú sütéshez, zsíros húsokhoz, kenyérhez, töltött süteményekhez.



Grill: Intenzív felső hőleadás a dupla fűtőszálnak köszönhetően, ventilátoros rásegítés nélkül. Ez a beállítás tökéletes ropogós textúrák kialakításához és aranybarna kérgesítéshez, mely egyenletes pirítást eredményez minden fogásnak.



Teljesen üveg belső ajtó: egyetlen sík felület, ami egyszerűen tisztán tartható.



Oldalsó lámpák: Két szemben lévő oldalsó lámpa növeli a láthatóságot a sütőben.



A kapacitás a sütőtérben lévő hasznos tér méretét mutatja literben.



A kapacitás a sütőtérben lévő hasznos tér méretét mutatja literben.