SF700PO

Категорія	60 см
Сімейство продуктів	Духова шафа
Енергоживлення	Електричний
Джерело нагрівання	Електрика
Метод приготування	Статичний Вентильований
Код EAN	8017709171865

Естетика

Естетика	Cortina	**Дверка**	З панеллю
Колір	Кремовий	**Ручка**	Cortina
Дизайн	Плаский	**Колір ручки**	Антична латунь
Фурнітура	Антична латунь	**Логотип**	Штампований
Матеріал	Емальована сталь	**Перемикачі**	Cortina
Тип скла	Прозоре скло	**Колір перемикачів**	Кремовий
Колір серіографії	Золотий		

Управління

Налаштування управління	Перемикачі	**Кількість перемикачів**	2

Програми/ Функції

Кількість функцій приготування 6

Традиційні функції приготування (згідно тесту)

- Статичний
- Статичний Вентильований
- ECO
- Великий гриль
- Великий вентильований гриль
- Вентильований нижній нагрів

Опції

Таймер	Так

Опція програмування часу	Автоматичне виключення у кінці приготування

Технічні характеристики

Мінімальна температура	50 °C
Максимальна температура	250 °C
Кількість рівнів приготування	5
Подвійний вентилятор	1
Кількість ламп	1
Тип ламп підсвічування	Галогенна
Потужність підсвітки	40 Вт
Потужність нижнього нагрівального елементу	1200 Вт
Потужність верхнього нагрівального елементу	1000 Вт
Потужність грилю	1700 Вт
Потужність великого грилю	2700 Вт
Дверцята	Регульована температура
Знімні дверцята	Так
Суцільне внутрішнє скло дверцят	Так
Внутрішнє скло дверцят знімне	Так
Кількість стекол в дверцятах	3
Система охолодження	Тангенціальна
Канал охолодження	Одинарний
Розміри внутрішньої камери (ВхШхГ)	360x460x425 мм
Тип контролю температури	Електромеханічний
Матеріал внутрішньої камери	Емаль Ever Clean

Продуктивність/ Енергоспоживання

Клас енергоефективності	A
Корисний об'єм	70 л
Споживання енергії за цикл з природною вентиляцією (кВт)	1,15 кВт/ч
Споживання енергії з природною вентиляцією	4,14 МДж
Споживання енергії з примусовою конвекцією	2,88 МДж
Споживання енергії за цикл з примусовою конвекцією (кВт)	0,80 кВт/ч
Кількість духовок	1
Клас енергоефективності	95,2 %

Аксесуари в комплекті

Решітка з обмежувачем	1
Деко емальоване глибоке (40 мм)	1

Електричне підключення

Напруга	220-240 В
Сила струму (А)	13 А
Номінальна потужність (кВт)	3000 Вт
Частота струму (Гц)	50 Гц
Довжина електричного кабелю	150 см

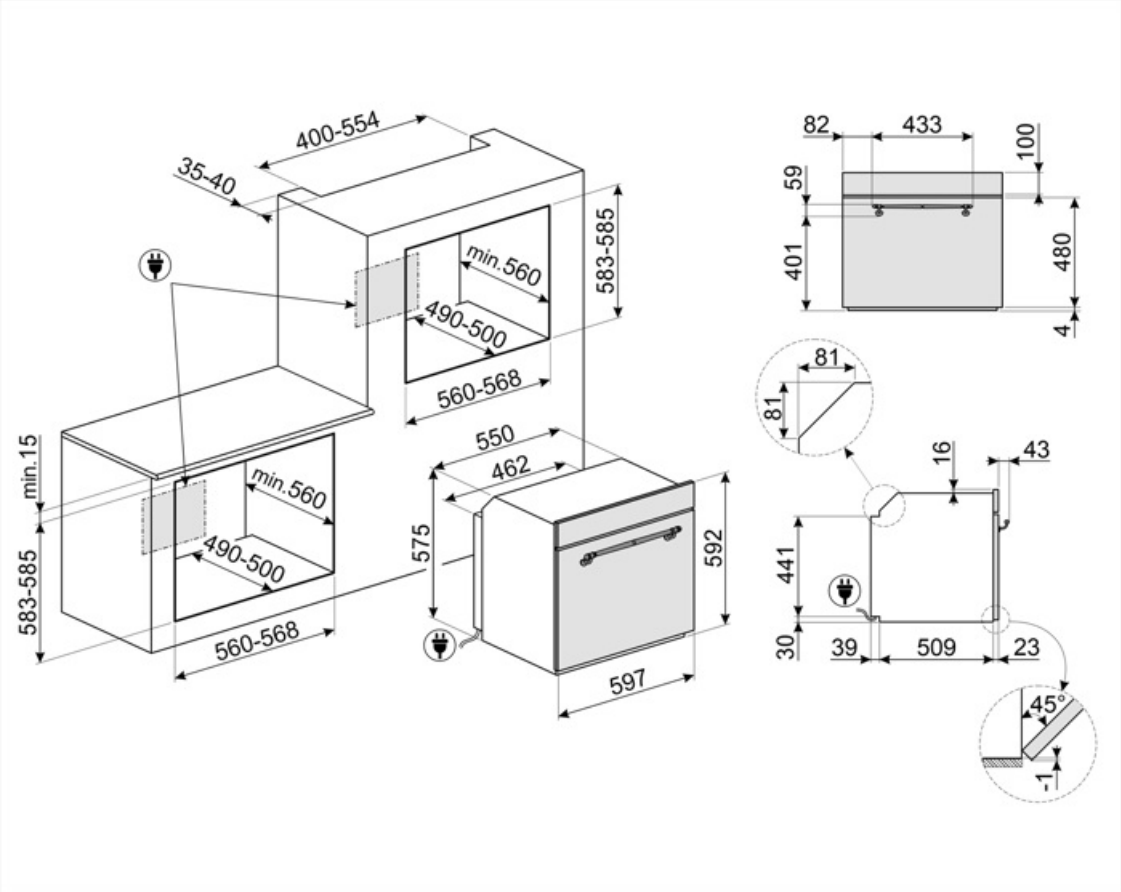
400-554
35-40
583-585
min.560
490-500
560-568
min.15
583-585
min.560
490-500
560-568
550
462
575
592
597
82
433
100
59
401
480
4
81
81
16
43
441
30
39
509
23
45°
1

Compatible Accessories

BN620-1

Эмалированный противень, глубина 20 мм

BN640

Эмалированный противень, глубина 40 мм

GTP

Телескопические направляющие неполного выдвижения (1 уровень) Извлечение: 300 мм Материал: полированная нержавеющая сталь AISI430

GTT

Полностью выдвижные телескопические направляющие (1 уровень) Выдвижение: 433 мм Материал: полированная нержавеющая сталь AISI 430

PALPZ

Лопатка для пиццы с откидной ручкой Ширина: 315 мм Длина: 325 мм

PR3845X

Нержавеющая сталь с обработкой против отпечатков пальцев. Декоративная планка для установки приборов в колонну. Совместима с большинством духовых шкафов.

Alternative products

SF700AO

Антрацит

Symbols glossary

Дверца с тройным остеклением

Эмаль Ever Clean: эмаль Ever Clean наносится электростатически, чтобы предотвратить образование трещин или сколов с течением времени. Это особая эмаль, устойчивая к бытовым кислотам, которая, помимо приятного блеска, способствует более тщательной очистке стенок духовки благодаря своей меньшей пористости. После нанесения ее запекают при температуре выше 850°C и медленно полимеризуют с научно определенной скоростью, чтобы обеспечить однородную глубину и прочность. Эмаль Ever Clean создает безупречный вид как внутри духовки, так и на противнях, что делает поверхности духовки невероятно привлекательными и сохраняет их в течение долгого времени, так как снижает адгезию жира во время приготовления.

Верхний + нижний нагрев с конвекцией: нагревательные элементы, работающие одновременно с вентилятором, предназначены для обеспечения более равномерного нагрева, аналогично традиционному приготовлению, поэтому требуется предварительный нагрев. Наиболее подходит для блюд, требующих медленного приготовления.

ЭКО: приготовление с низким энергопотреблением: эта функция особенно подходит для приготовления на одном уровне с низким энергопотреблением. Рекомендуется для всех типов продуктов, кроме тех, которые могут выделять много влаги (например, овощи). Чтобы добиться максимальной экономии энергии и сократить время, рекомендуется помещать продукты в духовку без предварительного нагрева рабочей камеры.

Система воздушного охлаждения: для обеспечения безопасной температуры поверхности.

Электрический

В газовых духовках вентилятор быстро и равномерно распределяет тепло по всей полости духового шкафа, избегая передачи аромата при одновременном приготовлении нескольких разных блюд. В электрических духовках эта комбинация позволяет быстрее приготовить продукты, которые уже готовы сверху, но требуют большего количества готовки внутри, без дальнейшего подрумянивания.

Верхний и нижний нагрев: традиционный метод приготовления, который лучше всего подходит для блюд, расположенных в центре духовки. верхняя часть духовки всегда будет самой горячей. Идеально подходит для жаркого, фруктовых кексов, хлеба и т. д.

Использование гриля дает отличные результаты при приготовлении мяса средних и малых порций, особенно в сочетании с вертелом (где это возможно). Также идеально подходит для приготовления колбас и бекона.

Гриль с конвекцией: конвектор снижает сильный жар от гриля, обеспечивая отличный метод приготовления на гриле различных продуктов, отбивных, стейков, колбасок и т. д., Обеспечивая равномерное поджаривание и распределение тепла без высушивания продуктов. Два верхних уровня рекомендуются для использования, а нижняя часть духовки может использоваться для одновременного поддержания тепла, что является отличным средством при приготовлении завтрака на гриле. Малый гриль (только центральная часть) идеально подходит для небольшого количества блюд.

Внутреннее стекло дверцы: снимается для очистки несколькими быстрыми движениями.

В камере духового шкафа предусмотрено 5 разных уровней приготовления.

Указан полезный объем внутренней камеры в литрах.

Полностью стеклянная внутренняя поверхность дверцы, единая плоская поверхность, которую легко поддерживать в чистоте.

Подсветка сбоку: две лампы на противоположных сторонах внутренней камеры улучшают обзор внутри духовки.

Указан полезный объем внутренней камеры в литрах.