SF750OT

Категория	60 см
Семейство продуктов	Духовой шкаф
Источник питания	Электрический
Источник нагрева	Электрический
Способ приготовления	Термовентилируемый
Система очистки	Паровая очистка
EAN-**код**	8017709172534

Эстетика

Эстетика	Cortina	**Тип шелкографии**	Символы
Цвет	Латунная	**Дверца**	С панелью
Дизайн	Плоский	**Ручка**	Cortina
Фурнитура	Полированная латунь	**Ручки**	Латунная
Материал	Эмалированная сталь	**Логотип**	Штампованный
Тип стекла	Прозрачное	**Поворотные переключатели**	Cortina
Цвет шелкографии	Позолоченная	**Цвет переключателя**	Кремовый

Управление

Управление	Поворотные переключатели	**Количество переключателей**	2

Программы/ функции

Количество функций приготовления	10

smeg

Традиционные функции приготовления

- Статический
- Вентилируемый
- Термовентилируемый
- Турбо
- Eco
- Гриль большой
- Гриль малый + конвекция
- Гриль большой + конвекция
- Нижний нагрев
- Нижний нагрев + конвекция

Функции очистки

- Паровая очистка

Опции

Программирование времени	Автоматическое выключение в конце приготовления	**Таймер поминутный**	Да

Технические характеристики

Минимальная температура	50 °C	**Автоматическое отключение при открытой дверце**	Да
Максимальная температура	250 °C	**Открывание дверцы**	Стандартное открывание
Количество уровней приготовления	5	**Дверца**	Свежее прикосновение
Количество конвекторов	1	**Съемная дверца**	Да
Количество ламп подсветки	2	**Внутреннее стекло дверцы сплошное**	Да
Тип подсветки	Галогенная	**Внутренние стекла дверцы съемные**	Да
Мощность ламп подсветки	40 Вт	**Количество стекол дверцы**	3
Освещение при открытой дверце	Да	**Система охлаждения**	Тангенциальная
Мощность нижнего нагревательного элемента	1200 Вт	**Канал охлаждения**	Одинарное
Мощность верхнего нагревательного элемента	1000 Вт	**Размеры внутренней камеры (ВхШхГ)**	360x460x425 мм
Мощность гриля	1700 Вт	**Регулировка температуры**	Электромеханический
Мощность большого гриля	2700 Вт	**Материал внутренней камеры**	Эмаль Ever Clean

Мощность кольцевого нагревательного элемента	2000 Вт

Производительность/ Энергопотребление

Класс энергоэффективности	A
Полезный объем	70 л
Потребление энергии за цикл с естественной конвекцией	1,15 кВт/ч
Потребление энергии за цикл с естественной конвекцией	4,14 МДж
Потребление энергии за цикл с принудительной конвекцией	2,88 МДж
Потребление энергии за цикл с принудительной конвекцией	0,80 кВт/ч
Количество духовых шкафов	1
Индекс энергоэффективности	95,2 %

Аксессуары в комплекте

Решетка с ограничителем	1
Противень эмалированный (20 мм)	1
Противень эмалированный глубокий (40 мм)	1
Решетка для противня	1
Телескопические направляющие полного выдвижения	2

Электрическое подключение

Напряжение	220-240 В
Сила тока	13 A
Номинальная мощность	3000 Вт
Частота тока	50 Гц
Длина электрического кабеля	115 см

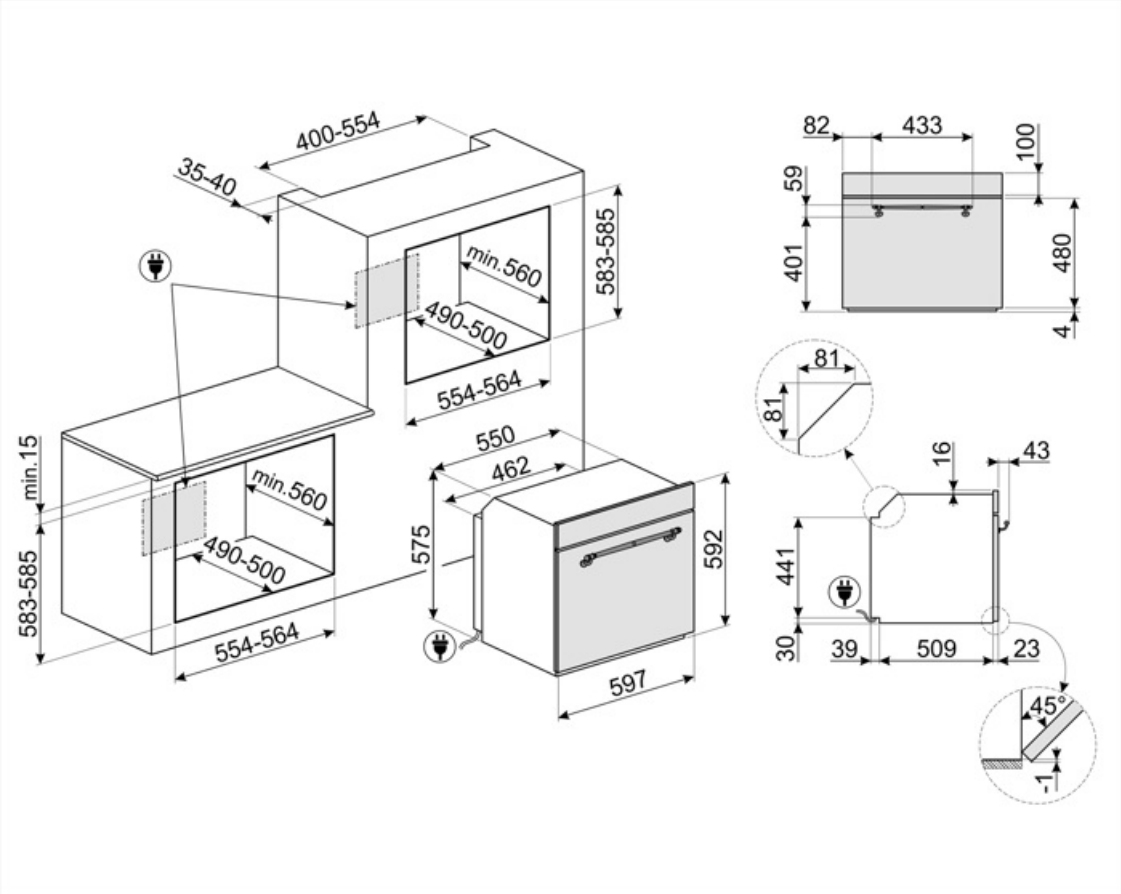
400-554
35-40
583-585
min.560
490-500
554-564
min.15
583-585
min.560
490-500
554-564
550
462
575
592
597
82
433
100
59
401
480
4
81
81
16
43
441
30
39
509
23
45°
-1

Совместимые Аксессуары

STONE2

Symbols glossary

Energy efficiency class A

Система воздушного охлаждения: для обеспечения безопасной температуры поверхности.

Дверца с тройным остеклением

Электрический

Эмаль Ever Clean: эмаль Ever Clean наносится электростатически, чтобы предотвратить образование трещин или сколов с течением времени. Это особая эмаль, устойчивая к бытовым кислотам, которая, помимо приятного блеска, способствует более тщательной очистке стенок духовки благодаря своей меньшей пористости. После нанесения ее запекают при температуре выше 850°C и медленно полимеризуют с научно определенной скоростью, чтобы обеспечить однородную глубину и прочность. Эмаль Ever Clean создает безупречный вид как внутри духовки, так и на противнях, что делает поверхности духовки невероятно привлекательными и сохраняет их в течение долгого времени, так как снижает адгезию жира во время приготовления.

Холодная дверца: у большинства духовых шкафов Smeg есть «холодная дверь». Благодаря сочетанию тангенциального охлаждения и внутренних теплоотражающих стекол, температура на внешней поверхности дверцы поддерживается ниже 50°C. Эта система не только обеспечивает безопасность, но и защищает боковые поверхности мебели от перегрева духовкой.

В газовых духовках вентилятор быстро и равномерно распределяет тепло по всей полости духового шкафа, избегая передачи аромата при одновременном приготовлении нескольких разных блюд. В электрических духовках эта комбинация позволяет быстрее приготовить продукты, которые уже готовы сверху, но требуют большего количества готовки внутри, без дальнейшего подрумянивания.

Верхний + нижний нагрев с конвекцией: нагревательные элементы, работающие одновременно с вентилятором, предназначены для обеспечения более равномерного нагрева, аналогично традиционному приготовлению, поэтому требуется предварительный нагрев. Наиболее подходит для блюд, требующих медленного приготовления.

Верхний и нижний нагрев: традиционный метод приготовления, который лучше всего подходит для блюд, расположенных в центре духовки. верхняя часть духовки всегда будет самой горячей. Идеально подходит для жаркого, фруктовых кексов, хлеба и т. д.

Только нижний нагревательный элемент: эта функция идеально подходит для продуктов, требующих дополнительной базовой температуры без поджаривания, например кондитерские изделия, пицца. Также подходит для медленного приготовления рагу и запеканок.

Комбинация вентилятора и круглого элемента вокруг него дает метод приготовления горячим воздухом. Это дает множество преимуществ, включая отсутствие предварительного нагрева, если время приготовления превышает 20 минут, отсутствие передачи аромата при одновременном приготовлении различных продуктов, меньшее количество энергии и более короткое время приготовления. Подходит для всех видов еды.

ECO

ЭКО: приготовление с низким энергопотреблением: эта функция особенно подходит для приготовления на одном уровне с низким энергопотреблением. Рекомендуется для всех типов продуктов, кроме тех, которые могут выделять много влаги (например, овощи). Чтобы добиться максимальной экономии энергии и сократить время, рекомендуется помещать продукты в духовку без предварительного нагрева рабочей камеры.

Гриль с конвекцией: конвектор снижает сильный жар от гриля, обеспечивая отличный метод приготовления на гриле различных продуктов, отбивных, стейков, колбасок и т. д., Обеспечивает равномерное поджаривание и распределение тепла без высушивания продуктов. Два верхних уровня рекомендуются для использования, а нижняя часть духовки может использоваться для одновременного поддержания тепла, что является отличным средством при приготовлении завтрака на гриле. Половина гриля (только центральная часть) идеально подходит для небольшого количества блюд.

Гриль с конвекцией: конвектор снижает сильный жар от гриля, обеспечивая отличный метод приготовления на гриле различных продуктов, отбивных, стейков, колбасок и т. д., Обеспечивая равномерное поджаривание и распределение тепла без высушивания продуктов. Два верхних уровня рекомендуются для использования, а нижняя часть духовки может использоваться для одновременного поддержания тепла, что является отличным средством при приготовлении завтрака на гриле. Малый гриль (только центральная часть) идеально подходит для небольшого количества блюд.

Полностью стеклянная внутренняя поверхность дверцы, единая плоская поверхность, которую легко поддерживать в чистоте.

Подсветка сбоку: две лампы на противоположных сторонах внутренней камеры улучшают обзор внутри духовки.

Телескопические направляющие: позволяют выдвинуть противень и проверить продукт, не вынимая полностью из духовки.

Очистка паром: простая функция очистки с использованием пара для удаления отложений в камере духового шкафа.

Указан полезный объем внутренней камеры в литрах.

Использование гриля дает отличные результаты при приготовлении мяса средних и малых порций, особенно в сочетании с вертелом (где это возможно). Также идеально подходит для приготовления колбас и бекона.

Кольцевой+ верхний + нижний нагревательные элементы: использование вентилятора с обоими элементами позволяет готовить пищу быстро и эффективно, что идеально подходит для больших объемов, требующих тщательного приготовления. Он предлагает такой же результат, как и гриль, перемещая тепло вокруг пищи вместо перемещения самой пищи, позволяя приготовить продукт любого размера или формы.

Внутреннее стекло дверцы: снимается для очистки несколькими быстрыми движениями.

В камере духового шкафа предусмотрено 5 разных уровней приготовления.

Откидной гриль: откидной гриль можно легко отцепить, чтобы переместить нагревательный элемент и проще очистить верхнюю часть прибора.

Указан полезный объем внутренней камеры в литрах.