SF9302TN

Kategoria	90 cm
Rodzina produktów	Piekarnik
Zasilanie	Elektryczne
Źródło ciepła	Elektryczny
Metoda gotowania	Termoobieg
Sposób czyszczenia	Czyszczenie parowe
Kod EAN	8017709351335



Linia wzornicza

Linia wzornicza	Classica
Kolor	Czarny mat
Wykończenie	Mat
Design	Płaski
Materiał	Stal nierdzewna
Rodzaj szkła	Eclipse
Kolor nadruku	Srebrny
Serigrafia	Symbole
Drzwi	Z dwoma horyzontalnymi liniami
Uchwyt	Classica
Kolor uchwytu	Stal nierdzewna
Logo	Tłoczone
Pokrętła	Classica
Kolor pokręteł	Efekt stali nierdzewnej

Sterowanie

Typ wyświetlacza	EvoScreen
Technologia wyświetlacza	LCD
Rodzaj sterowania	Pokrętła + dotykowe przyciski
Liczba pokręteł	2

Programy / Funkcje

Liczba funkcji pieczenia	10

Funkcje pieczenia

- Grzałka górna i dolna
- Obieg powietrza
- Termoobieg
- Turbo
- ECO
- Grill
- Grill + obieg powietrza
- Grzałka dolna + obieg powietrza
- Termoobieg + grzałka dolna
- Pizza

Pozostałe funkcje

- Rozmrażanie przez podanie czasu
- Wyrastanie ciasta
- Szabat

Funkcje czyszczenia

- Czyszczenie parowe

Opcje

Ustawienia czasu	Opóźniony start i wyłączenie po zakończeniu pieczenia	**Pozostałe funkcje**	Utrzymywanie potrawy w cieple, Eco oświetlenie, Dźwięki, Rozjaśnianie
Minutnik	Tak	**Tryb showroom**	Tak
Blokada sterowania / Blokada bezpieczeństwa	Tak	**Szybkie nagrzewanie**	Tak

Specyfikacja techniczna

Pojemność (Lt)	115 l	**Moc grzałki pierścieniowej 2**	1550 W
Minimalna temperatura	25 °C	**Automatyczne wyłączenie elementów grzejnych po otwarciu drzwi**	Tak
Maksymalna temperatura	280 °C	**Otwieranie drzwi**	Standardowe
Liczba poziomów pieczenia	5	**Drzwi**	Hartowane szkło w drzwiach
Liczba wentylatorów	2	**Łatwy demontaż drzwi**	Tak
Liczba źródeł oświetlenia	2	**W pełni przeszklona wewnętrzna powierzchnia drzwi**	Tak
Rodzaj oświetlenia	Halogenowe		
Możliwość wymiany żarówki	Tak		
Moc oświetlenia	40 W		

Oświetlenie przy otwartych drzwiach	Tak
Moc dolnej grzałki	1700 W
Moc górnej grzałki	1200 W
Moc grzałki grilla	1700 W
Moc dużego grilla	2900 W
Moc grzałki pierścieniowej	1550 W
Łatwy demontaż wewnętrznej szyby drzwi	Tak
Liczba szyb w drzwiach piekarnika	3
System chłodzący	Statyczny
Rodzaj chłodzenia	Podwójny
Speed Reduction Cooling System	Tak
Wymiary netto wnętrza komory (hxwxd)	371x724x418 mm
Kontrola temperatury	Elektroniczne
Materiał wewnętrznej komory	Emalia Ever Clean

Wydajność / Etykieta energetyczna



Klasa efektywności energetycznej	A+
Pojemność netto komory	115 l
Zużycie energii na cykl w trybie tradycyjnym - piekarnik główny	0.82 kWh
Zużycie energii przy standardowym obciążeniu w trybie tradycyjnym - piekarnik główny	2.95 MJ
Zużycie energii przy standardowym obciążeniu w trybie z włączonym wentylatorem - piekarnik główny	4.50 MJ
Zużycie energii przy standardowym obciążeniu w trybie z włączonym wentylatorem - piekarnik główny	1.25 kWh
Liczba komór	1
Wskaźnik efektywności energetycznej dla komory (EEIcavity)	79.6 %

Akcesoria w standardzie



Ruszt z blokadą	2
Blacha emaliowana (20 mm)	1
Głęboka blacha emaliowana (40 mm)	1
Ruszt do głębokiej blachy	1
Prowadnice teleskopowe z częściowym wysuwem	1

Podłączenie elektryczne

Napięcie	220-240 V
Wtyczka	Nie
Natężenie prądu (A)	14 A
Moc nominalna	3200 W
Częstotliwość (Hz)	50/60 Hz
Długość przewodu zasilającego (cm)	115 cm

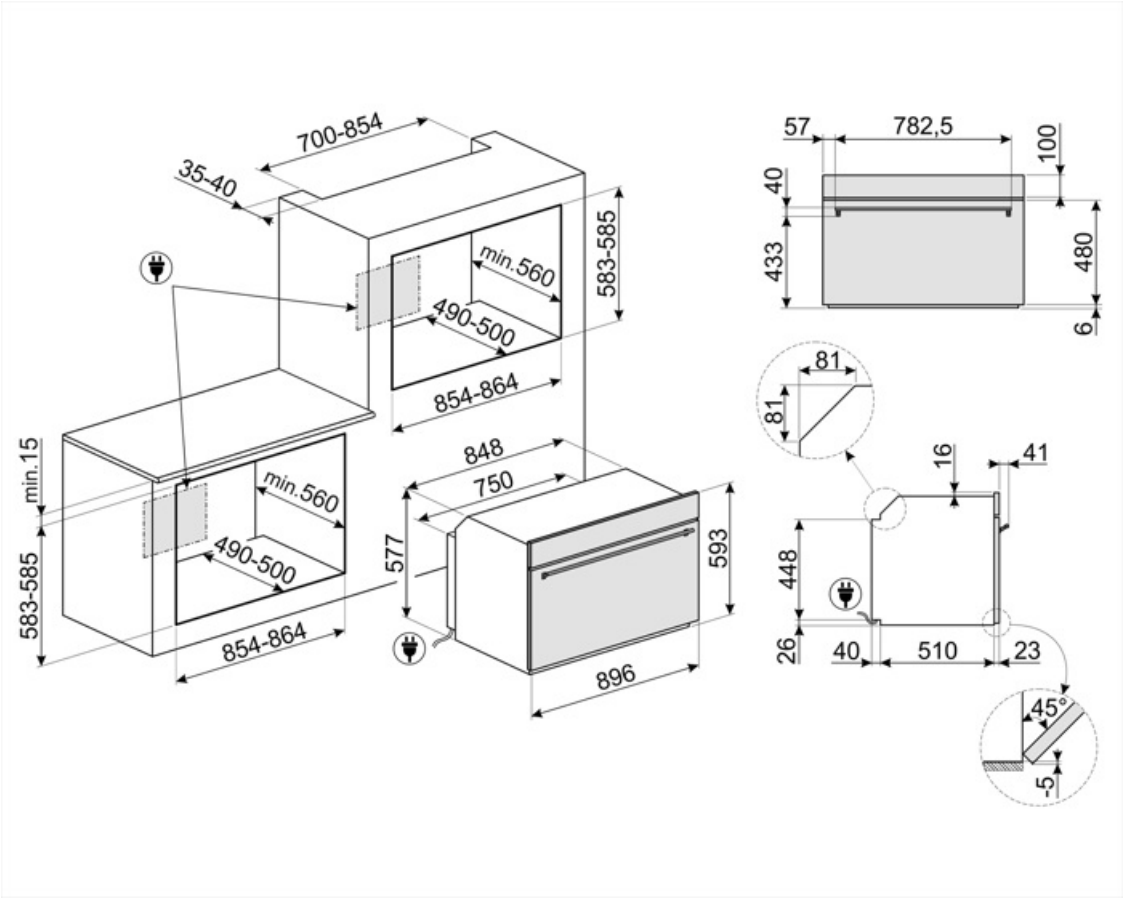
700-854
35-40
583-585
min.560
490-500
854-864
min.15
min.560
490-500
583-585
854-864
848
750
577
593
896
57
782,5
100
40
433
480
6
81
81
16
41
448
26
40
510
23
45°
5

Kompatybilne Akcesoria



GTP

Prowadnice teleskopowe z częściowym wysuwem (1 poziom) Wysuw: 300 mm Materiał: Stal nierdzewna AISI 304, polerowana



GTT

Prowadnice teleskopowe z pełnym wysuwem (1 poziom). Wysuw: 433 mm. Materiał: Stal nierdzewna AISI 304, polerowana.

Słowniczek oznaczeń



Blokada bezpieczeństwa: Niektóre modele są wyposażone w blokadę bezpieczeństwa uniemożliwiającą uruchomienie urządzenia.



Obwodowy system chłodzący



Liczba szyb w drzwiach: 3 szyby



Elektryczny



Powłoka zapobiegająca powstawaniu odcisków palców: W większości naszych urządzeń stosowana jest, przy użyciu specjalnej technologii, powłoka zapobiegająca pozostawianie odcisków palców na powierzchni stali nierdzewnej.



Obieg powietrza + grzałka górna i dolna



Termoobieg + grzałka dolna



Eco



Grill z obiegiem powietrza: bardzo intensywne ciepło pochodzące tylko z góry z podwójnego elementu grzewczego. Wentylator jest aktywny. Umożliwia optymalne grillowanie najgrubszych mięs. Idealny do dużych kawałków mięsa.



Turbo



A+: Klasa efektywności energetycznej, mierzona od A+++ do G, w zależności od rodziny produktów.



Rozmrażanie przez podanie czasu: Funkcja ręcznego rozmrażania. Po zakończeniu ustawionego czasu trwania funkcja zatrzymuje się.



W celu większej oszczędności energii oświetlenie wyłącza się automatycznie po minucie od rozpoczęcia gotowania.



Emalia Ever Clean: Emalia Ever Clean nakładana jest elektrostatycznie, narożnik do narożnika i krawędź do krawędzi, co zapobiega powstawaniu rys i pęknięć z upływem czasu. Jest to szczególna emalia pirolityczna, oporna na działanie kwasów, która oprócz przyjemnego blasku, dzięki mniejszej porowatości, sprzyja łatwiejszemu czyszczeniu ścian piekarnika. Jest ona wypalana w temperaturze ponad 850°C i powoli polimeryzowana w naukowo ustalonym tempie, aby zapewnić jednolitą głębokość i wytrzymałość Emalia Ever Clean tworzy nienaganne wykończenie zarówno wewnątrz piekarnika, jak i na blachach, sprawiając, że powierzchnie piekarnika są niezwykle łatwe w utrzymaniu przez długi czas, ponieważ ogranicza przywieranie tłuszczu podczas gotowania.



Obieg powietrza + grzałka dolna



Grzałka górna i dolna



Termoobieg



Grill



Pizza



W pełni szklana wewnętrzna powierzchnia drzwi. Rozwiązanie to pozwala utrzymać wewnętrzną część drzwi piekarnika w idealnej czystości.

Demontowalne wewnętrzne szkło drzwi: Łatwy demontaż wewnętrznego szkła drzwi znacznie ułatwia utrzymanie urządzenia w czystości.

Światła boczne: Dwa przeciwległe światła boczne zwiększają widoczność wewnątrz piekarnika.

Szybkie nagrzewanie: Funkcja ta pozwala na szybkie nagrzanie piekarnika do wskazanej temperatury.

Komora piekarnika posiada pięć poziomów.

Elektroniczne sterowanie temperaturą: Funkcja pozwala na utrzymanie temperatury we wnętrzu piekarnika w granicach o tolerancji 2-3 °C. Umożliwia to przyrządzenie dań wrażliwych na zmiany temperatury np. ciast, sufletów lub puddingów.

Pojemność 115 l

Wyświetlacz EvoScreen

Utrzymywanie potrawy w cieple

Wyrastanie ciasta: W piekarniku utrzymywana jest temperatura 40°C, która stwarza idealne warunki do wyrastania ciasta.

Szabat: Ta funkcja pozwala na pieczenie potraw respektując zasady żydowskiego święta szabat.

Prowadnice teleskopowe: Łatwe w instalacji prowadnice teleskopowe znacznie ułatwiają wyciąganie potraw z piekarnika.

Czyszczenie parowe: prosta funkcja czyszcząca wykorzystująca parę wodną do pozbywania się osadów w komorze piekarnika.

Pojemność 129 l