SF9302TX

Kategoria	90 cm
Rodzina produktów	Piekarnik
Zasilanie	Elektryczne
Źródło ciepła	Elektryczny
Metoda gotowania	Termoobieg
Sposób czyszczenia	Czyszczenie parowe
Kod EAN	8017709349066



Linia wzornicza

Linia wzornicza	Classica	**Serigrafia**	Symbole
Kolor	Stal nierdzewna	**Drzwi**	Z dwoma horyzontalnymi liniami
Wykończenie	Powłoka odporna na powstawanie odcisków palców	**Uchwyt**	Classica
		Kolor uchwytu	Stal nierdzewna
Design	Płaski	**Logo**	Tłoczone
Materiał	Stal nierdzewna	**Pokrętła**	Classica
Typ stali nierdzewnej	Szczotkowana	**Kolor pokręteł**	Efekt stali nierdzewnej
Rodzaj szkła	Eclipse		
Kolor nadruku	Czarny		

Sterowanie

Typ wyświetlacza	EvoScreen	**Rodzaj sterowania**	Pokrętła + dotykowe przyciski
Technologia wyświetlacza	LCD	**Liczba pokręteł**	2

Programy / Funkcje

Liczba funkcji pieczenia	10

Funkcje pieczenia

- Grzałka górna i dolna
- Obieg powietrza
- Termoobieg
- Turbo
- ECO
- Grill
- Grill + obieg powietrza
- Grzałka dolna + obieg powietrza
- Termoobieg + grzałka dolna
- Pizza

Pozostałe funkcje

- Rozmrażanie przez podanie czasu
- Wyrastanie ciasta
- Szabat

Funkcje czyszczenia

- Czyszczenie parowe

Opcje

Ustawienia czasu	Opóźniony start i wyłączenie po zakończeniu pieczenia	**Pozostałe funkcje**	Utrzymywanie potrawy w cieple, Eco oświetlenie, Dźwięki, Rozjaśnianie
Minutnik	Tak	**Tryb showroom**	Tak
Blokada sterowania / Blokada bezpieczeństwa	Tak	**Szybkie nagrzewanie**	Tak

Specyfikacja techniczna

Pojemność (Lt)	115 l	**Moc grzałki pierścieniowej 2**	1550 W
Minimalna temperatura	25 °C	**Automatyczne wyłączenie elementów grzejnych po otwarciu drzwi**	Tak
Maksymalna temperatura	280 °C	**Otwieranie drzwi**	Standardowe
Liczba poziomów pieczenia	5	**Drzwi**	Hartowane szkło w drzwiach
Liczba wentylatorów	2	**Łatwy demontaż drzwi**	Tak
Liczba źródeł oświetlenia	2	**W pełni przeszklona wewnętrzna powierzchnia drzwi**	Tak
Rodzaj oświetlenia	Halogenowe		
Możliwość wymiany żarówki	Tak		

Moc oświetlenia	40 W
Oświetlenie przy otwartych drzwiach	Tak
Moc dolnej grzałki	1700 W
Moc górnej grzałki	1200 W
Moc grzałki grilla	1700 W
Moc dużego grilla	2900 W
Moc grzałki pierścieniowej	1550 W
Łatwy demontaż wewnętrznej szyby drzwi	Tak
Liczba szyb w drzwiach piekarnika	3
System chłodzący	Statyczny
Rodzaj chłodzenia	Podwójny
Speed Reduction Cooling System	Tak
Wymiary netto wnętrza komory (hxwxd)	371x724x418 mm
Kontrola temperatury	Elektroniczne
Materiał wewnętrznej komory	Emalia Ever Clean

Wydajność / Etykieta energetyczna



Klasa efektywności energetycznej	A+
Pojemność netto komory	115 l
Zużycie energii na cykl w trybie tradycyjnym - piekarnik główny	0.82 kWh
Zużycie energii przy standardowym obciążeniu w trybie tradycyjnym - piekarnik główny	2.95 MJ
Zużycie energii przy standardowym obciążeniu w trybie z włączonym wentylatorem - piekarnik główny	4.50 MJ
Zużycie energii przy standardowym obciążeniu w trybie z włączonym wentylatorem - piekarnik główny	1.25 kWh
Liczba komór	1
Wskaźnik efektywności energetycznej dla komory (EEIcavity)	79.6 %

Akcesoria w standardzie



Ruszt z blokadą	2
Blacha emaliowana (20 mm)	1
Głęboka blacha emaliowana (40 mm)	1
Ruszt do głębokiej blachy	1
Prowadnice teleskopowe z częściowym wysuwem	1

Podłączenie elektryczne

Napięcie	220-240 V
Wtyczka	Nie
Natężenie prądu (A)	14 A
Moc nominalna	3200 W
Częstotliwość (Hz)	50/60 Hz
Długość przewodu zasilającego (cm)	115 cm

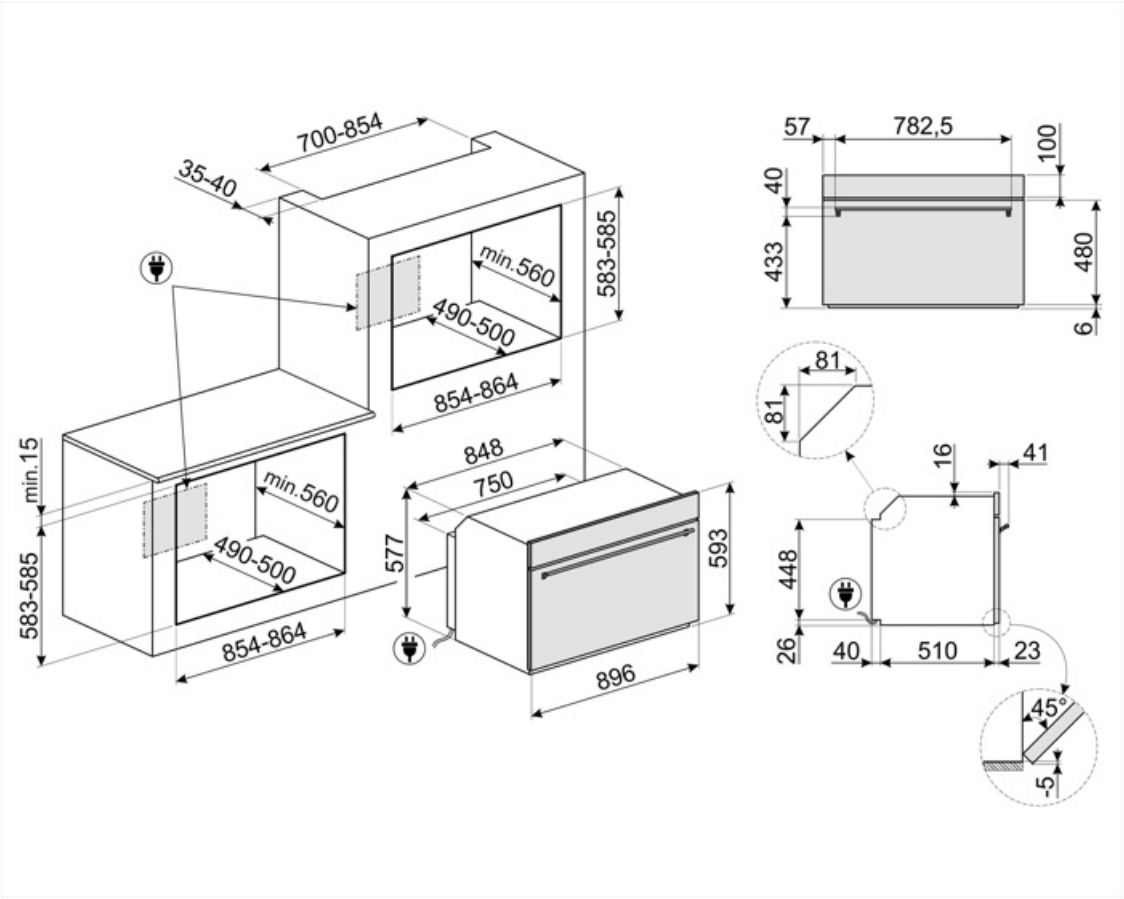
700-854
35-40
min.560
490-500
583-585
854-864
min.15
min.560
490-500
583-585
854-864
848
750
577
593
896
57
782,5
100
40
433
480
6
81
81
16
41
448
26
40
510
23
45°
5

Kompatybilne Akcesoria



GTP

Prowadnice teleskopowe z częściowym wysuwem (1 poziom) Wysuw: 300 mm Materiał: Stal nierdzewna AISI 304, polerowana



GTT

Prowadnice teleskopowe z pełnym wysuwem (1 poziom). Wysuw: 433 mm. Materiał: Stal nierdzewna AISI 304, polerowana.

Słowniczek oznaczeń



Blokada bezpieczeństwa: Niektóre modele są wyposażone w blokadę bezpieczeństwa uniemożliwiającą uruchomienie urządzenia.



Obwodowy system chłodzący



Liczba szyb w drzwiach: 3 szyby



Elektryczny



Powłoka zapobiegająca powstawaniu odcisków palców: W większości naszych urządzeń stosowana jest, przy użyciu specjalnej technologii, powłoka zapobiegająca pozostawianie odcisków palców na powierzchni stali nierdzewnej.



Obieg powietrza + grzałka górna i dolna



Termoobieg + grzałka dolna



Eco



Grill z obiegiem powietrza: bardzo intensywne ciepło pochodzące tylko z góry z podwójnego elementu grzewczego. Wentylator jest aktywny. Umożliwia optymalne grillowanie najgrubszych mięs. Idealny do dużych kawałków mięsa.



Turbo



A+: Klasa efektywności energetycznej, mierzona od A+++ do G, w zależności od rodziny produktów.



Rozmrażanie przez podanie czasu: Funkcja ręcznego rozmrażania. Po zakończeniu ustawionego czasu trwania funkcja zatrzymuje się.



W celu większej oszczędności energii oświetlenie wyłącza się automatycznie po minucie od rozpoczęcia gotowania.



Emalia Ever Clean: Emalia Ever Clean nakładana jest elektrostatycznie, narożnik do narożnika i krawędź do krawędzi, co zapobiega powstawaniu rys i pęknięć z upływem czasu. Jest to szczególna emalia pirolityczna, oporna na działanie kwasów, która oprócz przyjemnego blasku, dzięki mniejszej porowatości, sprzyja łatwiejszemu czyszczeniu ścian piekarnika. Jest ona wypalana w temperaturze ponad 850°C i powoli polimeryzowana w naukowo ustalonym tempie, aby zapewnić jednolitą głębokość i wytrzymałość Emalia Ever Clean tworzy nienaganne wykończenie zarówno wewnątrz piekarnika, jak i na blachach, sprawiając, że powierzchnie piekarnika są niezwykle łatwe w utrzymaniu przez długi czas, ponieważ ogranicza przywieranie tłuszczu podczas gotowania.



Obieg powietrza + grzałka dolna



Grzałka górna i dolna



Termoobieg



Grill



Pizza



W pełni szklana wewnętrzna powierzchnia drzwi. Rozwiązanie to pozwala utrzymać wewnętrzną część drzwi piekarnika w idealnej czystości.

Demontowalne wewnętrzne szkło drzwi: Łatwy demontaż wewnętrznego szkła drzwi znacznie ułatwia utrzymanie urządzenia w czystości.

Światła boczne: Dwa przeciwległe światła boczne zwiększają widoczność wewnątrz piekarnika.

Szybkie nagrzewanie: Funkcja ta pozwala na szybkie nagrzanie piekarnika do wskazanej temperatury.

Komora piekarnika posiada pięć poziomów.

Elektroniczne sterowanie temperaturą: Funkcja pozwala na utrzymanie temperatury we wnętrzu piekarnika w granicach o tolerancji 2-3 °C. Umożliwia to przyrządzenie dań wrażliwych na zmiany temperatury np. ciast, sufletów lub puddingów.

Pojemność 115 l

Wyświetlacz EvoScreen

Utrzymywanie potrawy w cieple

Wyrastanie ciasta: W piekarniku utrzymywana jest temperatura 40°C, która stwarza idealne warunki do wyrastania ciasta.

Szabat: Ta funkcja pozwala na pieczenie potraw respektując zasady żydowskiego święta szabat.

Prowadnice teleskopowe: Łatwe w instalacji prowadnice teleskopowe znacznie ułatwiają wyciąganie potraw z piekarnika.

Czyszczenie parowe: prosta funkcja czyszcząca wykorzystująca parę wodną do pozbywania się osadów w komorze piekarnika.

Pojemność 129 l