SF9390X1

Dimensões	90 cm
Família	Forno
Tipo de energia	Elétrico
Fonte de energia do forno	Elétrico
Tipo de cocção	Termoventilado
Sistema de limpeza	VaporClean
Código EAN	8017709234614

Design

Design	Classica	**Tipo de serigrafia**	Símbolos
Cor	Aço inox	**Estética da porta**	Porta com dois perfis horizontais
Acabamentos	Antidedadas		
Série	Plano	**Puxador**	Classica
Material	Aço inox	**Cor do puxador**	Filtro em aço inox
Tipo de aço inox	Escovado	**Logótipo**	Logótipo embutido
Tipo de vidro	Preto Eclipse	**Comandos**	Classica
Cor da serigrafia	Serigrafia em preto	**Cor dos comandos**	Inox

Comandos

Display	CompactScreen	**Comandos**	Comandos
Tecnologia Display	Display LCD	**N° de comandos**	2

Programas / Funções

N° funções	9
Programas automáticos	20

Funções de forno

- Estático
- Ventilado
- Termoventilado
- Turbo
- Eco
- Grill
- Grill ventilado
- Base
- Base com ventilador

Outras funções

- Descongelar por tempo
- Descongelar por peso
- Fermentar
- Sabbath

Programa de limpeza

- VaporClean

Opções

Opções de programação do tempo de cocção	Programador de início e de fim	**Outras opções**	Manter quente, Iluminação Eco
Temporizador	Sim	**Opção Showroom - resistências desligadas para demonstração**	Sim
Opção bloqueio de comandos para segurança das crianças	Sim	**Pré aquecimento rápido**	Sim

Especificações técnicas

Temperatura mínima	30 °C	**Interrupção das resistências na abertura da porta**	Sim
Temperatura máxima	280 °C	**Abertura da porta**	Aba para baixo
Nº de níveis para tabuleiros	5	**Tecnologia de temperatura da porta**	Porta de temperatura controlada
Nº de ventiladores	2	**Porta desmontável**	Sim
Nº de lâmpadas	2	**Porta interna totalmente em vidro**	Sim
Tipo de iluminação	Halogénio	**Vidro interno removível**	Sim
Potência das lâmpadas	40 W	**Nº de vidros da porta**	3
Iluminação na abertura da porta	Sim	**Sistema de arrefecimento**	Tangencial
Potência da resistência inferior	1700 W	**Circuito de arrefecimento**	Circuito de arrefecimento duplo
Potência da resistência superior	1200 W	**Redução da velocidade do sistema de arrefecimento**	Sim
Potência da resistência grill	1700 W		
Potência do grill largo	2900 W		

Potência da resistência circular	1550 W
Potência da resistência circular	1550 W
Dimensões úteis do interior da cavidade (AxLxP)	371x724x418 mm
Controlo da temperatura	Eletrónico
Material da cavidade	Esmalte EverClean

Performance / Etiqueta energética

Classe energética	A+
Volume útil	115 l
Consumo de energia por ciclo na convecção natural	1.35 KWh
Consumo de energia por ciclo na convecção natural:	4.86 MJ
Consumo de energia por ciclo na convecção forçada	3.02 MJ
Consumo de energia por ciclo na convecção forçada	0.84 KWh
N° de fornos	1
Índice de eficiência energética	81,6 %

Acessórios incluídos

Grelha com travão traseiro e segurança lateral	1
Tabuleiro esmaltado 40 mm de profundidade	1
Grelha para inserir no tabuleiro	1
Guias telescópicas de extração parcial	1

Ligação elétrica

Tensão (Volts)	220-240 V
Corrente (Amperes)	14 A
Potência elétrica nominal	3100 W
Frequência (Hz)	50/60 Hz
Comprimento do cabo de alimentação	150 cm

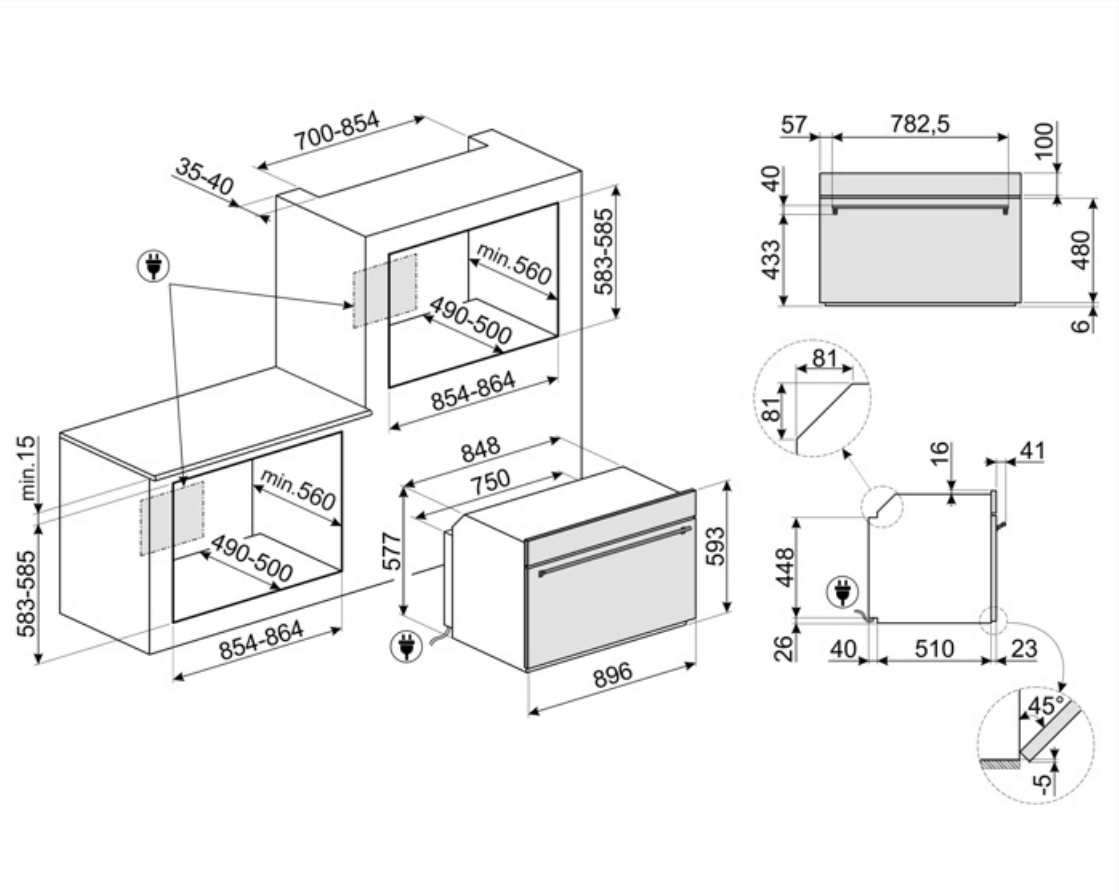
700-854
35-40
min.560
490-500
583-585
854-864
min.15
583-585
min.560
490-500
854-864
848
750
577
593
896
57
782,5
100
40
433
480
6
81
81
16
41
448
26
40
510
23
45°
-5

Acessórios Compatíveis

GTP

Guias telescópicas de extração parcial (1 nível). Extração: 300 mm. Material: Aço inox AISI 430 polido.

PPR9

Pedra refratária retangular para fornos de 90 cm Ideal para cozinhar pizzas com os mesmos resultados de um tipico forno a lenha. Também pode ser usada para cozer pão, focaccias e outras receitas como tortas ou biscoitos. Dimensões LxPxA: 640x375x23 mm

GTT

Guias telescópicas de extração total (1 nível) para fornos e fogões Para fornos de cozedura tradicional, com cavidade SF.

Symbols glossary

Classe de eficiência energética do produto declarada na etiqueta energética e na ficha do produto e em conformidade com os regulamentos UE.

Sistema de arrefecimento tangencial: sistema de ventilação que obriga o ar a circular à volta do eletrodomésticos para que estes mantenham as superfícies dentro de temperaturas seguras.

Descongelação por peso: com esta função, o tempo de descongelação é determinado automaticamente, através da seleção do peso dos alimentos.

A iluminação automática desliga: para maior economia de energia, a iluminação desliga automaticamente após um minuto do programa ter iniciado.

Esmalte EverClean: esmalte especial antiácido e pirolítico que tem um agradável brilho e é menos poroso, o que ajuda a manter a superfície interior do forno mais limpa.

Ventilador + resistência inferior: A combinação de ventilador e a resistência inferior é indicada para terminar os alimentos quando já estão prontos no interior.

Resistência superior+inferior (cozedura tradicional ou estática): o calor, ao provir simultaneamente de cima e de baixo, torna este sistema apto para qualquer alimento. A cozedura tradicional, denominada também como estática, é apta para cozinhar um só prato. Ideal para assados, pão, tortas recheadas e particularmente carnes gordas como ganso e pato.

Ventilador + resistência circular (cozedura ventilada): indicado para cozinhar alimentos diferentes sobre várias alturas, desde que necessitem da mesma temperatura e do mesmo tipo de cozedura. A circulação de ar quente garante uma instantânea e uniforme distribuição do calor. Será possível, por exemplo, cozinhar ao mesmo tempo peixes, verduras e biscoitos sem misturar odores, nem sabores.

Bloqueio de comandos: opção que permite bloquear os comandos. Muito útil para proteger as crianças.

Descongelação por tempo: com esta função, o tempo de descongelação dos alimentos é determinado automaticamente.

Número de vidros da porta. Assim, a Smeg garante que o exterior da porta nunca excede os 50°C. Esta tecnologia evita queimaduras. Ideal para proteger as crianças.

Elétrico: a fonte de energia do forno é a eletricidade.

Aço inox à prova de dedadas, mantém o inox com uma aparência sempre limpa.

Ventilador + resistência superior + resistência inferior: indicada para gratinados de pequenas dimensões, fornecendo os consumos de energia mais baixos durante a cozedura.

Resistência inferior: o calor procedente apenas de baixo permite completar a cozedura dos alimentos que necessitam de uma maior temperatura na sua base. Ideal para tortas doces ou salgados e pizzas.

Eco: combina grill + ventilador + resistência inferior, para pequenas quantidade, fornecendo os consumos de energia mais baixos durante a cozedura.

Grill: o calor procedente da resistência grill permite conseguir ótimos resultados de gratinados, sobretudo em carnes de média / pequena espessura e, em combinação com o assador (consoante os modelos), permite terminar a cozedura dourando uniformemente os alimentos. Ideal para salsichas, costeletas e bacon.

Turbo: a combinação entre a cozedura ventilada e a cozedura tradicional permite cozinhar com extrema rapidez e de forma simultânea peixes, verduras e biscoitos sem misturar odores nem sabores. Ideal para grandes peças ou alimentos que precisam de cozedura intensa.

O vidro da porta interna removível, para facilitar a limpeza.

Iluminação com duas lâmpadas de halogéneo em lados e alturas diferentes para melhorar a visibilidade independentemente do número de tabuleiros e níveis em que se encontram inseridos.

Pré-aquecimento: esta opção pode ser usada para alcançar a temperatura desejada em poucos minutos.

Identifica a quantos níveis de altura é possível colocar os tabuleiros no interior do forno.

Controlo eletrónico: permite manter a temperatura dentro do forno com variações apenas entre os 2 e 3°C. Isso permite cozinhar refeições muito sensíveis às mudanças de temperatura, como bolos, suflês e pudins.

Indica a capacidade da cavidade do forno em litros.

Display Compact Screen: mostra a função selecionada e permite ver a temperatura e a duração.

Grill ventilado: o ventilador faz uma maior mistura do ar reduzindo o efeito do calor intenso do grill, proporcionando excelentes grelhados. Os dois níveis de cima são recomendados para cozinhar, os dois debaixo podem ser usados para aquecer os alimentos.

O interior da porta do forno totalmente coberta por vidro garante uma superfície lisa, sem quaisquer parafusos, o que simplifica a remoção da gordura e da sujidade.

Manter quente

Fermentação: função que cria o ambiente adequado dentro do forno para a fermentação de todo o tipo de massas de panificação, garantindo resultados otimizados num espaço de tempo reduzido.

Sabbath: esta função permite cozinhar os alimentos respeitando as disposições sobre a festa de descanso da religião hebraica.

Guias telescópicas: fáceis de colocar e remover, são uma solução prática e segura de colocar e retirar os alimentos do forno ou apenas para vigiar comodamente o seu cozinhado, diminuindo os riscos de queimaduras.

Vapor Clean: programa para facilitar a limpeza do forno. Colocar 40 cl de água na ranhura existente na base da cavidade do forno e selecionar a função Vapor Clean que dura 18 minutos. No fim, passar o interior, com uma esponja macia e húmida.

Indica a capacidade da cavidade do forno em litros.