SFC6400VX

Category	60cm
Product Family	Oven
Power supply	Electric
Heat source	ELECTRICITY
Tipo de cozimento	Fan assisted
Sistema de limpeza	Catalytic
Pizza Oven	No
EAN code	8017709263065

Aesthetics

Aesthetic	Selezione	**Tipo de serigrafia**	Símbolos
Colour	Stainless steel	**Door**	With panel
Acabamento	Anti-dedadas	**Handle**	Selection squared
Série	Plano	**Handle Colour**	Steel effect
Material	Stainless steel	**Logotipo**	Logotipo embutido
Type of steel	Brushed	**Control knobs**	Cucina restyling
Glass Type	Eclipse	**Controls colour**	Steel effect
Cor da serigrafia	Serigrafia em preto		

Controls

Nome	DigiScreen	**Control setting**	Knobs
Tecnologia	LED	**No. of controls**	2

Programs / Functions

No. of cooking functions 6

Traditional cooking functions

- Static
- Fan assisted
- Eco
- Large grill
- Fan grill (large)
- Fan assisted bottom

Options

Time-setting options	Delay start and automatic end cooking
Minute minder	Yes
Timer	1
Controls Lock / Child Safety	No
Other options	No
Cooking with probe thermometer	No
Multi-step cooking	No
Cozinha inteligente	No
Showroom demo option	No
Demo-tutorial mode	No
Touch guide	No
Chronology	Yes, the last 10 functions utilized
Rapid pre-heating	Yes
GO Instantâneo	No

Technical Features

Minimum Temperature	50 °C
Maximum temperature	250 °C
No. of shelves	5
N. of fans	1
No. of lights	1
Light type	Halogen
User-replaceable light	Yes
Light Power	40 W
Light when door is opened	Yes
Lower heating element power	1200 W
Grill element - power	1800 W
Large grill - Power	2700 W
Heating suspended when door is opened	Yes
Door opening type	Standard opening
Door	Temperate door
Removable door	Yes
Full glass inner door	Yes
Removable inner door	Yes
Total no. of door glasses	3
Soft Close hinges	No
Cooling system	Tangential
Circuito de resfraimento	Circuito de resfriamento simples
Redução da velocidade do sistema de resfriamento	Sim
Usable cavity space dimensions (HxWxD)	360x460x425 mm
Temperature control	Electro-mechanical
Cavity material	Ever clean Enamel

Performance / Energy Label

Energy efficiency class	A
Net volume of the cavity	70 l
Energy consumption per cycle in conventional mode	1.15 KWh
Consumo de energia em modo convencional	4.14 MJ
Consumo de energia na convecção de ar forçado	2.88 MJ
Energy consumption per cycle in fan-forced convection	0.80 KWh
Number of cavities	1
Energy efficiency index	95.2 %

Accessories Included

Rack with back stop	1	**Catalytic Panels**	Yes
Enamelled deep tray (40mm)	1	**Other**	No

Electrical Connection

Plug	No	**Nominal power**	3000 W
Voltage	220-240 V	**Frequency (Hz)**	50/60 Hz
Current	13 A	**Comprimento do cabo de alimentação**	115 cm

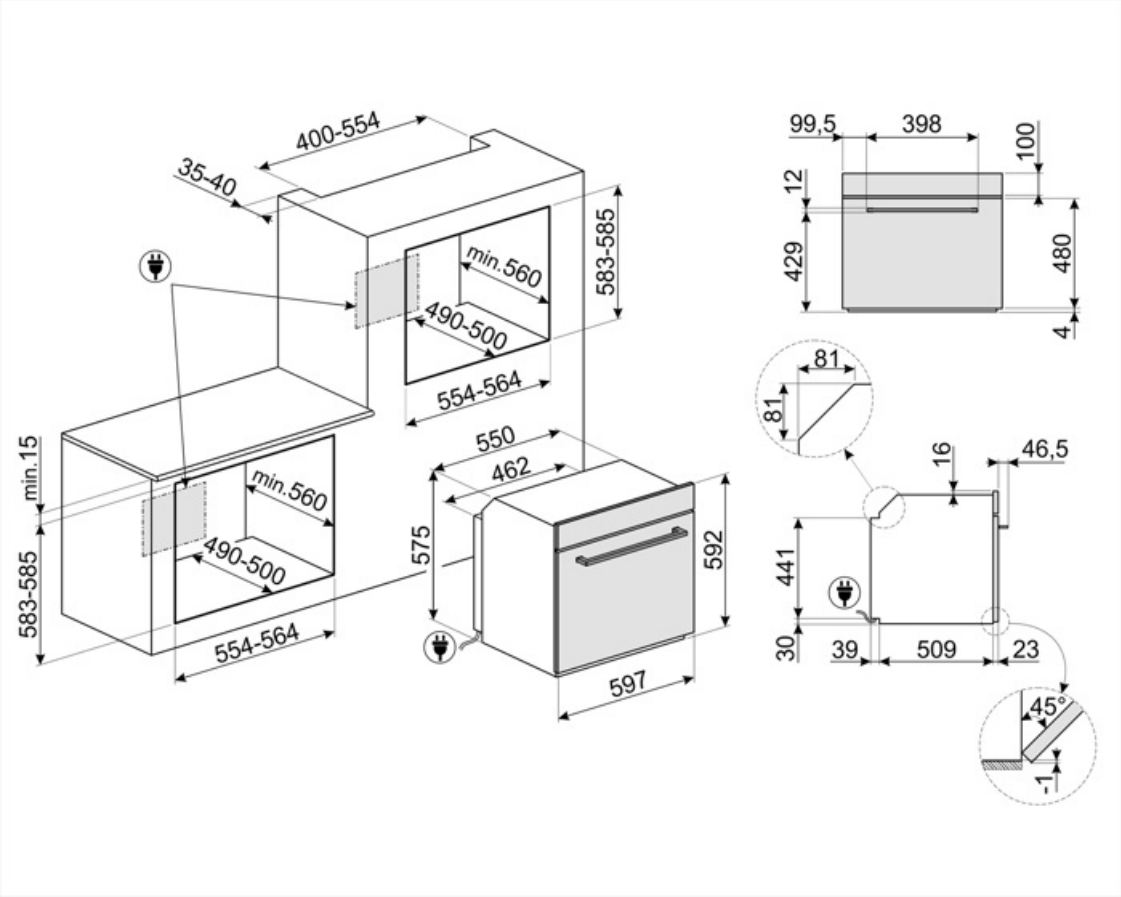

Compatible Accessories

BN620-1

Tabuleiro esmaltado, 20mm de profundidade

BN640

Tabuleiro esmaltado, 40mm de profundidade

GTP

** Guias telescópicas parcialmente extraíveis (1 nível)** Extração: 300 mm Material: Aço inoxidável AISI 430 polido

GTT

** Guias telescópicas totalmente extraíveis (1 nível)** Extração: 433 mm Material: Aço inoxidável AISI 430 polido

PALPZ

Pá para pizza com alça dobrável largura: 315mm comprimento : 325mm

PR3845X

Aço inoxidável anti-dedadas. Tampa para mobília em coluna instalação de mais fornos

Symbols glossary

Limpeza catalítica: o sistema garante uma higiene perfeita no interior do forno graças aos três painéis de autolimpeza revestidos com um esmalte especial que promove a eliminação progressiva de vestígios de gordura e odores causados pelo cozimento.

R: Desempenho de secagem do produto, medido de A++ a D/G, dependendo da família de produtos

Sistema de arrefecimento a ar: para garantir temperaturas de superfície seguras.

Portas envidraçadas triplas: Número de portas envidraçadas.

Elétrico

Interior esmaltado: O interior em esmalte de todos os fornos Smeg tem um revestimento antiácido especial que ajuda a manter o interior limpo, reduzindo a quantidade de gordura de cozimento aderente a ele.

Aço inoxidável à prova de dedadas: O aço inoxidável à prova de dedadas mantém o aço inoxidável com um aspeto novo.

Circogas: Em fornos a gás, o ventilador distribui o calor de forma rápida e uniforme por toda a cavidade do forno, evitando a transferência de sabor ao cozinhar vários pratos diferentes ao mesmo tempo. Em fornos elétricos, esta combinação completa o cozimento mais rapidamente de alimentos que estão prontos na superfície, mas que exigem mais cozimento no interior, sem mais escurecimento.

Ventilador com elementos superiores e inferiores: Os elementos combinados com o ventilador visam fornecer calor mais uniforme, um método semelhante ao cozimento convencional, de modo que o pré-aquecimento é necessário. Mais adequado para itens que exigem métodos de cozimento lento.

Somente elementos superior e inferior: um método de cozimento tradicional mais adequado para itens individuais localizados no centro do forno. A parte superior do forno será sempre mais quente. Ideal para assados, bolos de frutas, pão, etc.

ECO: A combinação da grelha, ventilador e elemento inferior é particularmente adequada para cozinhar pequenas quantidades de alimentos.

...

Elemento de grelha O uso de grelha dá excelentes resultados ao cozinhar carne de porções médias e pequenas, especialmente quando combinada com uma rotisseria (sempre que possível). Também é ideal para cozinhar salsichas e bacon.

Ventilador com elemento de grelha: O ventilador reduz o calor feroz da grelha, proporcionando um excelente método de grelhar vários alimentos, costeletas, bifes, salsichas, etc. dando o mesmo escurecimento e distribuição de calor, sem secar os alimentos. Os dois níveis superiores recomendados para uso e a parte inferior do forno podem ser usados para manter os itens quentes ao mesmo tempo, uma excelente facilidade ao cozinhar um café da manhã grelhado. Meia grelha (apenas porção central) é ideal para pequenas quantidades de alimentos.

Toda a porta interna de vidro: Toda a porta interna de vidro, uma única superfície plana que é simples de manter limpa.

O vidro interior da porta: pode ser removido com alguns movimentos rápidos para limpeza.

Luzes laterais: Duas luzes laterais opostas aumentam a visibilidade dentro do forno.

O compartimento do forno tem 5 níveis de cozimento diferentes.

A capacidade indica a quantidade de espaço útil no compartimento do forno em litros.

Pré-aquecimento rápido: A função de pré-aquecimento rápido pode ser usada para atingir a temperatura selecionada em apenas alguns minutos.

A capacidade indica a quantidade de espaço útil no compartimento do forno em litros.