SFP6101TVS1

Kategória	60cm
Termékcsalád	Sütő
Tápellátás	Elektromos
Hőforrás	ELEKTROMOSSÁG
Főzési mód	Hőlégkeveréses
Tisztító rendszer	Pirolitikus
EAN kód	8017709282158

Küllem

Design család	Linea	**Serigraphy type**	Symbols
Szín	Ezüst	**Ajtó**	Teljes üveg
Design	Flat	**Fogantyú**	Linea
Anyag	Üveg	**Fogantyú színe**	Króm
Üveg típusa	Stopsol	**Logo**	Silk screen
Serigraphy colour	Fehér	**Vezérlőgombok**	Linea

Kezelő elemek

Megjelenő név	CompactScreen	**Vezérlőbeállítás**	Gombok
Képernyőtechnológia	LCD	**Vezérlők száma**	2

Programok / Funkciók

Sütési funkciók száma	10

Hagyományos sütési funkciók

- Légkeverés nélkül
- Légkeveréses
- Légkeverés
- Turbó
- Eco
- Nagy grill
- Légkeveréses grill (nagy)
- Alap
- Légkeverés + alsó
- Pizza

Egyéb funkciók

- Kiolvasztás idő szerint
- Kelesztés
- Sabbath

Tisztítási funkciók

- Pirolízis

Opciók

Időbeállítási lehetőségek	Késleltetett indítás és automatikus befejezés	**Egyéb lehetőségek**	Melegen tartás
Időzítő	Igen	**Bemutatóterem demó opció**	Igen
Időzítő	1	**Gyors előmelegítés**	Igen
A zár/gyermekbiztonság vezérlése	Igen		

MŰSZAKI JELLEMZŐK

Minimális hőmérséklet	30 °C	**Ajtó**	Hűtés
Maximális hőmérséklet	280 °C	**Kivehető ajtó**	Igen
Polcok száma	5	**Teljes üveg belső ajtó**	Igen
Ventilátorok száma	1	**Levehető belső ajtó**	Igen
Lámpák száma	1	**Ajtóüvegek száma összesen**	4
Világítás típusa	Halogén	**Lágy zárású zsanérok**	Igen
Felhasználó által cserélhető jelzőfény	Igen	**Hűtőrendszer**	Érintő
Fényerősség	40 W	**Cooling duct**	Double
Az ajtó kinyitásakor világít	Igen	**Speed Reduction Cooling System**	Yes
Alsó fűtőelem teljesítmény	1200 W	**Ajtózár pirolízis alatt**	Igen
Grillező elem – teljesítmény	1800 W	**Használható sütőtér méretei (ma. x ma. x mé.)**	360x460x425 mm
Kör alakú fűtőelem – Teljesítmény	2000 W	**Hőmérsékletszabályozás**	Elektronikus
Fűtés felfüggesztve az ajtó kinyitásakor	Igen	**Sütőtér anyaga**	Ever clean zománc

Ajtónyitás típusa	Standard nyitás

Teljesítmény / Energiacímke

Energiahatékonysági osztály	A+	**Energiafogyasztás légkeveréses üzemmódban**	2.45 MJ
A sütőtér nettó térfogata	70 l	**Ciklusonkénti energiafogyasztás légkeverés esetén**	0.68 KWh
Energiafogyasztás ciklusonként hagyományos üzemmódban	1.09 KWh	**Sütőterek száma**	1
Energiafogyasztás hagyományos üzemmódban	3.92 MJ	**Energiahatékonysági mutató**	81 %

Mellékelt tartozékok

Hátsó és oldalsó ütközővel ellátott állvány	1	**Rácsbetét**	1
Zománcozott mély sütőtálca (40 mm)	1	**Teleszkópos vezetősínek, részleges kihúzás**	1

Elektromos csatlakozás

Feszültség	220-240 V	**Frekvencia (Hz)**	50/60 Hz
Jelenlegi	13 A	**Tápkábel hossza**	115 cm
Névleges teljesítmény	3000 W		

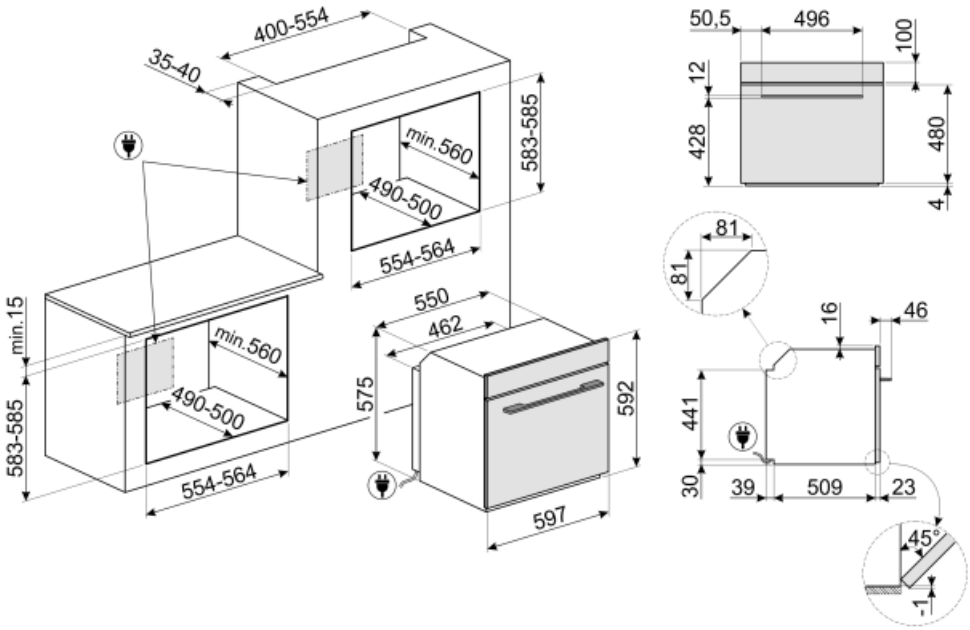
400-554
35-40
min.560
490-500
583-585
554-564
min.15
583-585
min.560
490-500
554-564
550
462
575
592
597
50,5
496
100
12
428
480
4
81
81
16
46
441
30
39
509
23
45°
-1

Not included accessories

GTP

Részben kihúzható teleszkópos vezetősínek(1 szint), hagyományos sütőkhöz alkalmas. Rozsdamentes acél, garantálják a stabilitást és megkönnyítik a tálcák zökkenőmentes kihúzását.

PRTX

Tűzálló pizzakő fogantyúval. D=35 cm Nem alkalmas mikrohullámú sütőkhöz. Gázsütőbe helyezhető, a sütőlapra kell tenni.

PALPZ

Pizzalapát összehajtható fogantyúval. Méretek H31,5 x M32,5 cm. Könnyen és kényelmesen használható és tárolható. Tökéletes pizza, kenyér és sós péksütemények biztonságos és professzionális tálalásához.

BN640

Zománcozott tepsi 45 cm-es és 60 cm-es sütőkhöz. Mélység 540 mm. Tökéletes húsok és halak mártásban történő sütéséhez és pirításához. Könnyű és ropogós köretekkel való kísérletezéshez is ideális

PR3845X

Ujjlenyomatmentes rozsdamentes acél. Bútortakaró több sütő egymás fölötti beszereléséhez

BN620-1

Zománcozott tepsi 45 cm-es és 60 cm-es sütőkhöz. Mélység 20 mm. Tökéletes a sós és édes sütemények széles skálájához.

GTT

Teljesen kihúzható teleszkópos sínek (1 szint), hagyományos sütőkhöz alkalmas. Rozsdamentes acél, garantálják a stabilitást és megkönnyítik a tálcák zökkenőmentes kihúzását.

Symbols glossary (TT)

Gyerekzár: néhány modell fel van szerelve a program/ciklus zárolására szolgáló eszközzel, hogy ne lehessen véletlenül megváltoztatni.

Léghűtő rendszer: a biztonságos felületi hőmérséklet biztosítása érdekében.

...

Elektromos

Fresh Touch: A legtöbb Smeg sütőnek van „hideg ajtaja”. Az érintőleges hűtés és a belső hővisszaverő üvegek kombinációjának köszönhetően az ajtó külső felületén a hőmérsékletet 50 °C alatt tartják. A biztonság mellett ez a rendszer megvédi a bútor oldalát a sütő általi túlmelegedéstől.

Statikus: Hagyományos sütés, amely egyszerre egy étel elkészítésére alkalmas. A ventilátor nem aktív, és a hő egyszerre jön alulról és felülről. A statikus sütés lassabb és finomabb, ideális a még belül is jól elkészített és száraz ételek elkészítéséhez. Ideális bármilyen típusú sütéshez, zsíros húsokhoz, kenyérhez, töltött süteményekhez.

Légkeverés alsó fűtőelemmel: Az alsó fűtőelem extra hőt ad alulról az extra sütést igénylő élelmiszereknek.

A+: Az A+ energiahatékonysági osztály segít akár 10%-os energiamegtakarítást elérni az A osztályhoz képest. A maximális teljesítmény garantált minimális fogyasztás mellett.

Kiolvasztás idő szerint: Kézi leolvasztás funkció. A beállított időtartam végén a funkció leáll.

Négyrétegű üvegezés: Üvegezett ajtók száma.

Ever Clean zománc: Az Ever Clean zománc elektrosztatikus módszerrel viszik fel, saroktól sarokig és széltől szélig, hogy megelőzze a repedést vagy törést az idő múlásával. Ez egy különleges pirolitikus zománc, ellenálló a savakkal szemben, amely amellett, hogy kellemesen fényes, elősegíti a sütő falainak jobb tisztítását az alacsonyabb porozitásnak köszönhetően. 850°C feletti hőmérsékleten égetik ki, és tudományosan meghatározott ütemben, lassan polimerizálják, így biztosítják az egyenletes vastagságot és szilárdságot. Az Ever Clean zománc kifogástalan felületet biztosít mind a sütő belsejében, mind a tepsiken, így a sütő felületei hihetetlenül könnyen karbantarthatók az idő múlásával, mivel a zsír kevésbé tapad meg sütés közben.

Légkeveréses: Intenzív és homogén hagyományos sütés, komplex receptekhez is alkalmas. A ventilátor aktív, és a hő egyidejűleg alulról és felülről érkezik. A légkeveréses sütés gyorsabb és homogénebb eredményt biztosít, az ételek kívül illatosak, belül pedig nedvesebbek maradnak. Ideális tészták, kekszek, sültek és sütemények készítéséhez.

Alsó: a hő csak a sütőtér aljáról jön. A ventilátor nem aktív. Ideális édes és sós pitékhez, cobblerhez és pizzákhoz. A sütés befejezésére és az ételek ropogósabbá tételére tervezték. A gázsütőkben található szimbólum a gázégőt jelzi.

Hőlégbefúvás: tökéletes funkció minden típusú étel finomabb elkészítéséhez. A hő a sütő hátuljából érkezik, gyorsan és egyenletesen oszlik el. A ventilátor aktív. Ideális több szinten történő sütéshez is, az illatok és ízek keveredése nélkül.

ECO: alacsony energiafogyasztású sütés: ez a funkció különösen alkalmas alacsony energiafogyasztás mellett egy szinten történő sütésre. Minden típusú ételhez ajánlott, kivéve azokat, amelyek sok nedvességet tudnak előállítani (például a zöldségek). A maximális energiamegtakarítás és az idő csökkentése érdekében ajánlatos az ételt a sütőtér előmelegítése nélkül a sütőbe tenni

Légkeveréses grill: nagyon intenzív hő jön csak felülről egy dupla fűtőelemből. A ventilátor aktív. Lehetővé teszi a legvastagabb húsok optimális grillezését. Ideális nagy húsdarabokhoz.

Turbó: a hő 3 irányból jön: felülről, alulról és hátulról a sütőben. A ventilátor aktív. Gyors sütést tesz lehetővé, még több szinten is, az aromák összekeverése nélkül. Ideális nagy mennyiségű ételekhez vagy intenzív sütést igénylő ételekhez.

A belső ajtóüveg néhány gyors mozdulattal eltávolítható a tisztításhoz.

Oldalsó lámpák: Két szemben lévő oldalsó lámpa növeli a láthatóságot a sütőben.

A 40°C-os levegő tökéletes környezetet biztosít az élesztős tésztakeverékek kelesztéséhez. Egyszerűen válassza ki a funkciót, és helyezze a tésztát a sütőbe

SABBATH: funkció, amely lehetővé teszi az ételek főzését a zsidó vallás pihenőnapra vonatkozó rendelkezéseinek tiszteletben tartásával.

Lágy zárás: minden modell fel van szerelve az ajtó lágy zárásának fejlett funkciójával, amely lehetővé teszi, hogy a készülék simán és csendesen záródjon.

Elektronikus vezérlés: A sütő belsejében a hőmérsékletet 2-3°C pontossággal tudja tartani. Ez lehetővé teszi a hőmérséklet-változásra nagyon érzékeny ételek, például sütemények, szuflé, pudingok elkészítését.

Grill: Nagyon erős hő, amely csak felülről, egy dupla fűtőelemből érkezik. A ventilátor nem aktív. Kiváló grillezési eredményt biztosít. A sütés végén használva egyenletes barnítást biztosít az ételeknek.

Pizza funkció: Speciális funkció pizzák serpenyőben történő sütéséhez. Ez lehetővé teszi, hogy olyan pizzát kapjunk, amely belül puha, kívül ropogós, a feltét tökéletesen megsült, nem száraz és nem égett.

Teljesen üveg belső ajtó: Teljesen üveg belső ajtó, egyetlen sík felület, amely könnyen tisztán tartható.

KEEP_WARM_72dpi

PIROLÍZIS – AUTOMATIKUS TISZTÍTÁS FUNKCIÓ: a sütő 500°C körüli hőmérsékletre melegszik fel, ekkor a zsírok és ételmaradványok finom hamuvá égnek, amely könnyen letörölhető egy nedves ruhával. Ilyen magas hőmérsékleten az ajtó automatikusan reteszelődik a biztonság érdekében, miközben az ajtó hőmérséklete szabályozott marad, így biztonságosan megérintheti a felhasználó által beállítható funkciót a sütőben lévő szennyeződés mértékének megfelelően.

Gyors előmelegítés: a sütést megelőzi az előmelegítési fázis, amely lehetővé teszi, hogy a sütőtér elérje a beállított hőmérsékletet. Ez az opció akár 50%-kal is csökkentheti az időt.

A sütőtérnek 5 különböző sütési szintje van.

Teleszkópos sínek: lehetővé teszik az edény kihúzását és ellenőrzését anélkül, hogy teljesen ki kellene venni a sütőből.

A kapacitás a sütőtérben lévő hasznos tér méretét mutatja literben.