SFP6106WSPS

Category	60cm
Product Family	Oven
Power supply	Electric
Heat source	ELECTRICITY
Tipo de cozimento	Combi Steam
Sistema de limpeza	Pyrolitic
Pizza Oven	No
EAN code	8017709273064

Aesthetics

Aesthetic	Linea	**Door**	Full glass
Colour	Silver	**Handle**	Linea
Série	Plano	**Handle Colour**	Chromed
Material	Glass	**Logotipo**	Logotipo serigrafado
Glass Type	Stopsol		

Controls

Nome	VivoScreen max	**No. of display languages**	11
Tecnologia	TFT	**Display languages**	Italiano, English (UK), Français (FR), Nederlands, Español (ES), Português (PT), Svenska, Русский, Deutsch (DE), Dansk, Polski
Control setting	Toque completo avançado		

Programs / Functions

No. of cooking functions	15
Automatic programmes	53
Steam assisted levels	3
Customisable recipes	64

Traditional cooking functions

- Static
- Fan assisted
- Circulaire
- Turbo
- Eco
- Large grill
- Fan grill (large)
- Base
- Circulaire + bottom
- Pizza

Funções de cozimento com vapor pulsado

- Fan assisted
- Circolaire
- Circulaire + Bottom
- Turbo
- Grelha do ventilador

Other Steam functions

- Tank cleaning
- Water outlet
- Water input
- Descaling
- Descaling programme

Other functions

- Defrost by time
- Defrost by weight
- Proving
- Keep warm
- Plate rack/warmer
- Sabbath

Cleaning functions

- Pirolysis

Options

Time-setting options	Delay start and automatic end cooking
Minute minder	Yes
Timer	3
Controls Lock / Child Safety	Yes
Other options	Keep warm, Eco light, Language setting, Digital clock display, Brightness, ECO-logic, Tones, Tones volume
Cozinha inteligente	Yes
Showroom demo option	Yes
Demo-tutorial mode	Yes
Touch guide	Yes
Chronology	Yes, the last 10 functions utilized
Rapid pre-heating	Yes
GO Instantâneo	Yes

Cooking with probe thermometer	Yes
Multi-step cooking	Yes, up to 3 strps

Technical Features

Minimum Temperature	30 °C
Maximum temperature	280 °C
No. of shelves	5
N. of fans	1
No. of lights	2
Light type	Halogen
User-replaceable light	Yes
Light Power	40 W
Light when door is opened	Yes
Lower heating element power	1200 W
Upper heating element - Power	1000 W
Grill element - power	1700 W
Large grill - Power	2700 W
Circular heating element - Power	2000 W
Heating suspended when door is opened	Yes
Door opening type	Standard opening
Door	Cool
Removable door	Yes
Full glass inner door	Yes
Removable inner door	Yes
Total no. of door glasses	4
Soft Close hinges	Yes
Cooling system	Tangential
Circuito de resfraimento	Circuito de resfriamento duplo
Redução da velocidade do sistema de resfriamento	Sim
Door Lock During Pyrolisis	Yes
Usable cavity space dimensions (HxWxD)	360x460x425 mm
Temperature control	Electronic
Cavity material	Ever clean Enamel
Carregamento de água	Preencher&ocultar, automático
Capacidade do depósito	160 ml

Performance / Energy Label

Energy efficiency class	A+
Net volume of the cavity	70 l
Energy consumption per cycle in conventional mode	1.09 KWh
Consumo de energia em modo convencional	3.92 MJ
Consumo de energia na convecção de ar forçado	2.45 MJ
Energy consumption per cycle in fan-forced convection	0.68 KWh
Number of cavities	1
Energy efficiency index	81 %

Accessories Included

Rack with back and side stop	1
Enamelled tray (20mm)	2
Enamelled deep tray (40mm)	1
Insert gird	1
Telescopic Guide rails, total Extraction	1
Catalytic Panels	No
Temperature probe	Sim, ponto único
Other	No

Electrical Connection

Plug	No	**Nominal power**	3000 W
Voltage	220-240 V	**Frequency (Hz)**	50/60 Hz
Current	13 A	**Comprimento do cabo de alimentação**	115 cm

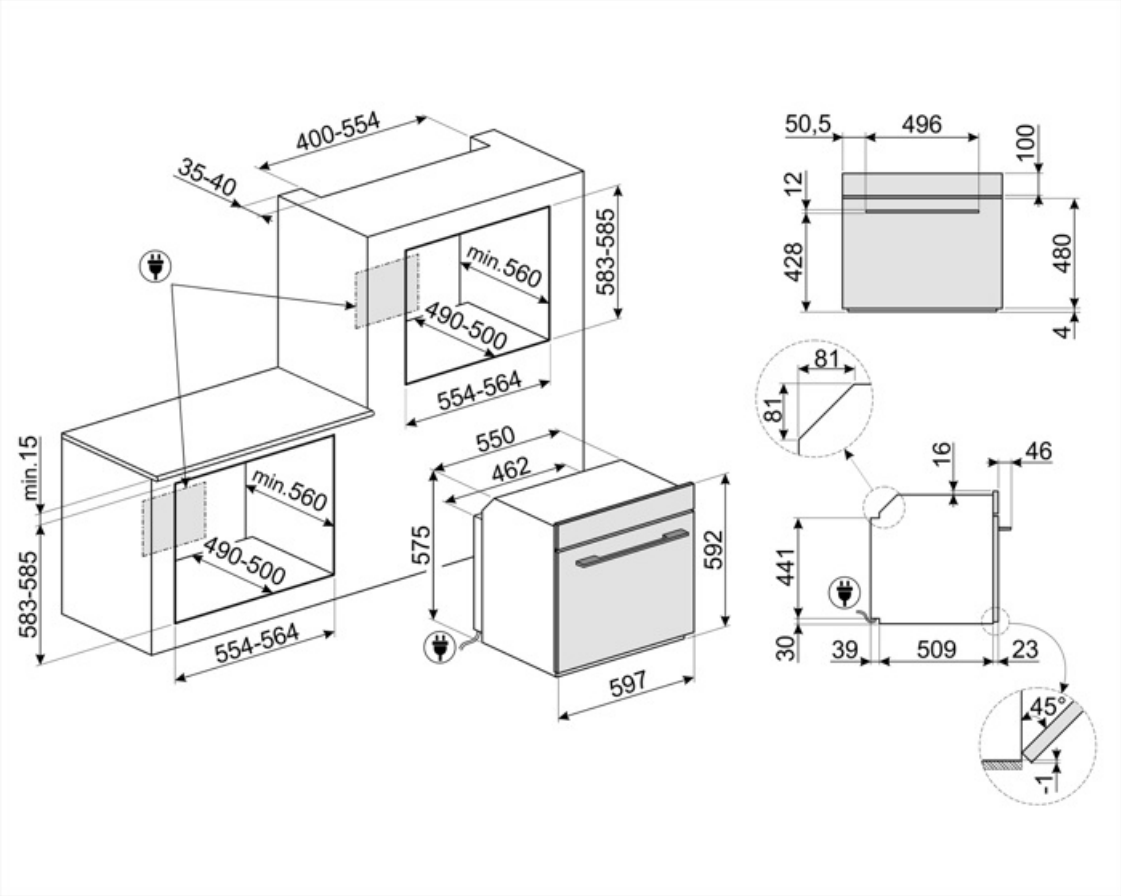

Compatible Accessories

BN620-1

Tabuleiro esmaltado, 20mm de profundidade

BN640

Tabuleiro esmaltado, 40mm de profundidade

GTP

** Guias telescópicas parcialmente extraíveis (1 nível)** Extração: 300 mm Material: Aço inoxidável AISI 430 polido

GTT

** Guias telescópicas totalmente extraíveis (1 nível)** Extração: 433 mm Material: Aço inoxidável AISI 430 polido

PALPZ

Pá para pizza com alça dobrável largura: 315mm comprimento : 325mm

PR3845X

Aço inoxidável anti-dedadas. Tampa para mobília em coluna instalação de mais fornos

Symbols glossary

Bloqueio para crianças: alguns modelos estão equipados com um dispositivo para bloquear o programa/ciclo para que não possa ser acidentalmente alterado.

Vapor combinado: os fornos podem ser usados como um forno a vapor ou como um forno tradicional ou, alternativamente, os dois métodos podem ser combinados.

Descongelar pelo tempo: com esta função, o tempo de descongelamento dos alimentos é determinado automaticamente.

Função de descalcificação: É essencial remover o excesso de depósitos de calcário no tanque e permitir o bom funcionamento do produto. A necessidade de realizar esta operação é sinalizada pelo próprio produto.

A iluminação automática desliga: para maior economia de energia, a iluminação desliga automaticamente após um minuto do início do cozimento.

Elétrico

Fresh Touch: A maioria dos fornos Smeg tem uma "porta legal". Graças à combinação de refrigeração tangencial e vidros refletores de calor internos, a temperatura na superfície externa da porta é mantida abaixo de 50°C. Além de proporcionar segurança, este sistema protege as laterais do mobiliário do superaquecimento pelo forno.

Somente elementos superior e inferior: um método de cozimento tradicional mais adequado para itens individuais localizados no centro do forno. A parte superior do forno será sempre mais quente. Ideal para assados, bolos de frutas, pão, etc.

Circulaire com elemento inferior: A adição do elemento inferior adiciona calor extra na base para alimentos que requerem cozimento extra.

A+: A classe de eficiência energética A+ ajuda a economizar até 10% de energia em comparação com a classe A. O desempenho máximo com consumo mínimo é garantido.

Sistema de arrefecimento a ar: para garantir temperaturas de superfície seguras.

Descongelar pelo peso: Com esta função, o tempo de descongelamento é determinado

Quádruplo vidrado: Número de portas envidraçadas.

ECO-logic: opção permite-lhe restringir o limite de potência da poupança de energia real do aparelho.

Interior esmaltado: O interior em esmalte de todos os fornos Smeg tem um revestimento antiácido especial que ajuda a manter o interior limpo, reduzindo a quantidade de gordura de cozimento aderente a ele.

Ventilador com elementos superiores e inferiores: Os elementos combinados com o ventilador visam fornecer calor mais uniforme, um método semelhante ao cozimento convencional, de modo que o pré-aquecimento é necessário. Mais adequado para itens que exigem métodos de cozimento lento.

Apenas elemento de aquecimento inferior: Esta função é ideal para alimentos que exigem uma temperatura de base extra sem escurecimento, por exemplo, pratos de pastelaria, pizza. Também adequado para cozinhar lentamente ensopados e caçarolas.

Circulaire: A combinação do ventilador e do elemento circular em torno dele dá um método de cozimento de ar quente. Isso oferece muitos benefícios, incluindo nenhum pré-aquecimento se o tempo de cozimento for superior a 20 minutos, nenhuma transferência de sabor ao cozinhar alimentos diferentes ao mesmo tempo, menos energia e tempos de cozimento mais curtos. Bom para todos os tipos de alimentos.

ECO: A combinação da grelha, ventilador e elemento inferior é particularmente adequada para cozinhar pequenas quantidades de alimentos.

Ventilador com elemento de grelha: O ventilador reduz o calor feroz da grelha, proporcionando um excelente método de grelhar vários alimentos, costeletas, bifes, salsichas, etc. dando o mesmo escurecimento e distribuição de calor, sem secar os alimentos. Os dois níveis superiores recomendados para uso e a parte inferior do forno podem ser usados para manter os itens quentes ao mesmo tempo, uma excelente facilidade ao cozinhar um café da manhã grelhado. Meia grelha (apenas porção central) é ideal para pequenas quantidades de alimentos.

FUN_STEAM_OTHER_WATER_IN_OUT_72dpi

Ventilador com grelha com assistência de vapor: Para criar uma peça de carne perfeitamente assada. A umidade extra mantém a carne suculenta e macia, enquanto o calor da função turbo cria os sabores caramelizados que conhecemos e adoramos.

Circulaire + elemento inferior com auxílio de vapor: Ideal para reaquecimento de flans e quiches. Esta função irá refrescar a base, enquanto o enchimento não secará devido à umidade adicional na cavidade de cozedura.

Turbo com assistência de vapor: Para criar uma peça de carne perfeitamente assada. A umidade extra mantém a carne suculenta e macia, enquanto o calor da função turbo cria os sabores caramelizados que conhecemos e adoramos.

O vidro interior da porta: pode ser removido com alguns movimentos rápidos para limpeza.

Luzes laterais: Duas luzes laterais opostas aumentam a visibilidade dentro do forno.

Elemento de grelha O uso de grelha dá excelentes resultados ao cozinhar carne de porções médias e pequenas, especialmente quando combinada com uma rotisseria (sempre que possível). Também é ideal para cozinhar salsichas e bacon.

Função pizza: A operação simultânea de três elementos garante uma instalação de cozimento ideal quando usado com a pedra para pizza Smeg.

Circulaire com elementos superior e inferior: O uso do ventilador com ambos os elementos permite que os alimentos sejam cozinhados de forma rápida e eficaz, ideal para grandes peças que exigem cozimento completo. Oferece um resultado semelhante ao da rotisseria, movendo o calor em torno do alimento, em vez de mover o próprio alimento, permitindo que qualquer tamanho ou forma seja cozida.

Circulaire com auxílio de vapor: Proporciona umidade extra aos alimentos durante a cozedura. Excelente para assar pão. A umidade permite que a massa de pão se estique ainda mais no início da cozedura, criando uma massa arejada e de textura leve. A parte restante do processo de cozimento permite que a crosta característica se forme.

Circulaire com auxílio de vapor: Proporciona umidade extra aos alimentos durante a cozedura. Excelente para assar pão. A umidade permite que a massa de pão se estique ainda mais no início da cozedura, criando uma massa arejada e de textura leve. A parte restante do processo de cozimento permite que a crosta característica se forme.

Toda a porta interna de vidro: Toda a porta interna de vidro, uma única superfície plana que é simples de manter limpa.

KEEP_WARM_72dpi

Pirolítico: Os ciclos de limpeza pirolítica podem ser selecionados conforme necessário para limpar automaticamente o interior do forno.

Aquecimento: Uma opção para aquecer o prato e manter as refeições preparadas quentes.

O ar a 40°C proporciona o ambiente perfeito para levedação de misturas de massa do tipo lêveda. Simplesmente selecione a função e coloque a massa no compartimento previsto

Sábado Esta função permite cozinhar alimentos durante o sábado, o feriado de descanso na religião judaica, respeitando os preceitos. O forno funciona

O compartimento do forno tem 5 níveis de cozimento diferentes.

Sistema de Cozinha Inteligente: para a cozedura perfeita é simplesmente necessário escolher o tipo e o peso dos alimentos e a temperatura de cozedura: qualquer outra configuração será estabelecida automaticamente.

Fechamento suave: todos os modelos estão equipados com função avançada de fechamento suave da porta, o que permite que o dispositivo feche suave e silenciosamente.

Para garantir o funcionamento ideal do aparelho, sugere-se realizar a limpeza do tanque aproximadamente uma vez a cada 2-3 meses.

Comando eletrônico. Permite manter a temperatura no interior do forno com a precisão de 2-3 ° C. Isso permite cozinhar refeições que são muito sensíveis a mudanças de temperatura, como por ex. bolos, suflês, pudins.

A capacidade indica a quantidade de espaço útil no compartimento do forno em litros.

...

...

Cozimento com sonda de temperatura: É possível exibir a temperatura detectada pela sonda e definir uma temperatura alvo que o prato deve atingir. Quando o núcleo do prato atinge a temperatura desejada, a cozedura pára

Pré-aquecimento rápido: A função de pré-aquecimento rápido pode ser usada para atingir a temperatura selecionada em apenas alguns minutos.

Guia de toque: Ao manter pressionado qualquer símbolo por 3 segundos, você pode obter informações sobre a sua função

Um forno A VAPOR INTELIGENTE oferece 3 níveis de vapor e 5 funções de cozimento ASSISTIDAS POR VAPOR para escolher. A água é carregada no forno antes de cozinhar através de um tubo de carregamento automático e o vapor é gerado externamente e introduzido diretamente no compartimento. O forno calcula a quantidade exata de água necessária para o cozimento desejado, até 160 ml, e o vapor é introduzido automaticamente no forno, pulsando e desligando durante o cozimento de acordo com a configuração.

Aparelhos com conectividade Wi-Fi. Através da aplicação SmegConnect é possível monitorizar e controlar remotamente aparelhos através de smartphone e tablet (iOS e Android).

Etapa de cozimento: É possível configurar até 3 fases de cozimento na mesma receita variando a função, o tempo e/ou a temperatura. No final de uma fase, a próxima será iniciada automaticamente

Trilhos telescópicos: permitem puxar o prato e verificá-lo sem ter que removê-lo completamente do forno.

A capacidade indica a quantidade de espaço útil no compartimento do forno em litros.

Conectividade Wi-Fi

...