SFP6201TS



Kategória	60 cm
Rad výrobkov	Rúra
Elektrické napájanie	Elektrický
Zdroj tepla	ELEKTRINA
Spôsob varenia	Vyhrievanie s vetraním
Čistiaci systém	Pyrolytický
Kód EAN	8017709363406

Estetica

Estetica	Musa	**Serigraphy type**	Symbols
Farba	Strieborná	**Dvierka**	Plne presklený
Povrchová úprava	Lesklá	**Rukoväť**	Musa
Design	Flat	**Farba rukoväti**	Čierna
Materiál	Sklo	**Logo**	Silk screen
Typ skla	Zatmenie	**Regulačné kolieska**	Musa
Serigraphy colour	Grey	**Farba ovládačov**	Čierna

Ovládače

Názov displeja	CompactScreen	**Nastavenie ovládačov**	Regulačné kolieska
Technológia displeja	LCD	**Počet ovládačov**	2

Programy/funkcie

Počet funkcií varenia	10

Funkcie tradičného varenia

- Statická
- S ventilátorom
- Kruhové výhrevné teleso
- Turbo
- Eco
- Veľký gril
- Gril s ventilátorom (veľký)
- Základňa
- Kruhové výhrevné teleso + spodné
- Pizza

Ďalšie funkcie

- Rozmrazovanie podľa času
- Kysnutie
- Sabat

Funkcie čistenia

- Pyrolýza

Možnosti

Možnosti časového nastavenia	Varenie s oneskoreným spustením a automatickým ukončením	**Ďalšie možnosti**	Keep warm
Kuchynský časovač	Áno	**Výkladná demo verzia**	Áno
Časovač	1	**Rýchly predohrev**	Áno
Uzamknutie ovládačov/detská poistka	Áno		

Technické údaje

Capacity (Lt)	70 l	**Vyhrievanie je pozastavené, keď sú otvorené dvierka**	Áno
Vnútorný priestor	Sares	**Typ otvárania dvierok**	Štandardné otváranie
Minimálna teplota	30 °C	**Dvierka**	Chladný
Maximálna teplota	280 °C	**Vyberateľné dvierka**	Áno
Počet políc	5	**Plne presklené vnútorné dvierka**	Áno
Počet ventilátorov	1	**Vyberateľné vnútorné dvierka**	Áno
Počet svetiel	1		
Typ osvetlenia	Halogén		
Svetlo vymeniteľné používateľom	Áno		
Svetelný výkon	40 W		

Svetlo, keď sú otvorené dvierka	Áno	**Celkový počet skiel dvierok**	4
Spodné výhrevné teleso výkon	1200 W	**Chladiaci systém**	Tangenciálny
Výhrevné teleso grilu – výkon	1800 W	**Cooling duct**	Double
Kruhové výhrevné teleso – výkon	2000 W	**Speed Reduction Cooling System**	Yes
		Uzamknutie dvierok počas pyrolýzy	Áno
		Rozmery užitočného vnútorného priestoru (VxŠxH)	360x460x425 mm
		Ovládanie teploty	Elektronický
		Materiál vnútorného priestoru	Smalt Ever Clean

Energetický štítok



Trieda energetickej účinnosti	A+	**Spotreba energie pri konvekcii s núteným vetraním**	2.45 MJ
Čistý objem vnútorného priestoru	70 l	**Spotreba energie na cyklus pri konvekcii s núteným vetraním**	0.68 kWh
Spotreba energie na cyklus v konvenčnom režime	1.09 kWh	**Počet vnútorných priestorov**	1
Spotreba energie v konvenčnom režime	3.92 MJ	**Index energetickej účinnosti**	81 %

Vrátane príslušenstva

Regál so spätnou zarážkou	1	**Hlboký smaltovaný plech (40 mm)**	1

Elektrické pripojenie

Napätie	220-240 V	**Menovitý výkon**	3000 W
Zátka	(F;E) Schuko	**Frekvencia (Hz)**	50/60 Hz
Prúd	13 A	**Dĺžka napájacieho kábla**	150 cm

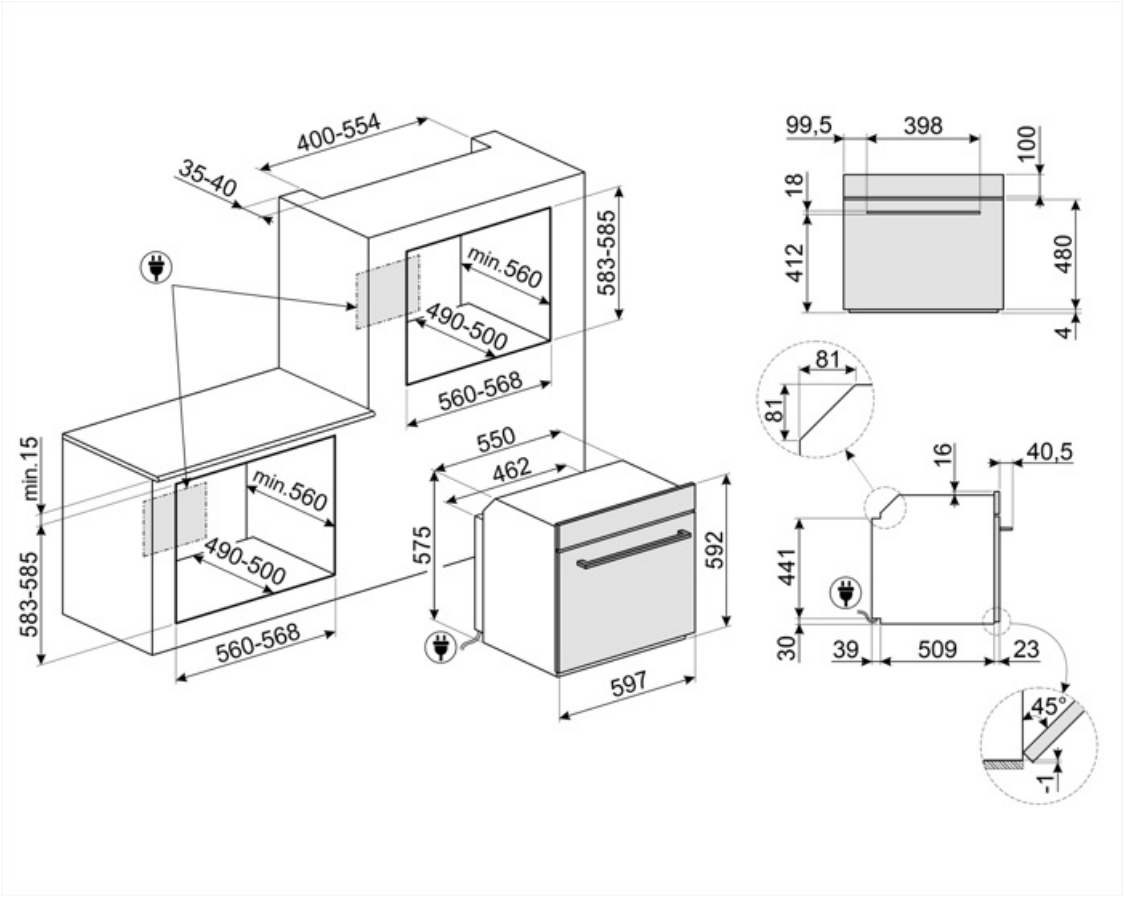
400-554
35-40
583-585
min.560
490-500
560-568
min.15
583-585
min.560
490-500
560-568
550
462
575
592
597
99,5
398
100
18
412
480
4
81
81
16
40,5
441
30
39
509
23
45°
1

Compatible Accessories



STONE2

Obdĺžnikový kameň na pizzu s rúčkami, vhodný pre rúry so šírkou 45 cm a 60 cm. Rozmery Š 42 x V 1,8 x H 37,5 cm. Ideálny na pečenie pizze s rovnakými výsledkami ako pri klasickej peci na drevo. Dá sa používať aj na pečenie chleba, focacce a ďalších receptov, ako sú koláče, tortové korpusy alebo sušienky

Alternative products



SFP6201TB

Čierna

Symbols glossary



Detská poistka: niektoré modely sú vybavené zariadením na zablokovanie programu/cyklu, aby sa nedal nechtiac zmeniť.



Systém chladenia vzduchu: na zaručenie bezpečných povrchových teplôt.



Štvorité glazované dvierka: Počet glazovaných dvierok.



Smalt Ever Clean: Smalt Ever Clean sa nanáša elektrostaticky do všetkých rohov a okrajov, aby sa predišlo praskaniu v čase. Vďaka špeciálnemu pyrolytickému smaltu, odolnému voči kyselinám, príjemne svetlému a nízko poréznemu, sa dosahuje lepšie čistenie stien rúry. Zohrieva sa na 850 °C a pomaly polymerizuje vedecky stanovenou rýchlosťou, aby sa zaručila rovnomerná hĺbka a sila smalt Ever Clean predstavuje bezchybnú povrchovú vrstvu tak vo vnútornom priestore rúry, ako aj na plechoch, vďaka čomu sa povrchy rúry dlhodobo veľmi ľahko udržiavajú, keďže to znižuje lepenie tuku počas pečenia



Fresh Touch: Väčšina rúr Smeg má „chladné dvierka“. Vďaka kombinácii tangenciálneho chladenia a vnútorným sklám odrážajúcim teplo sa teplota na vonkajšom povrchu dvierok udržiava pod 50 °C. Okrem zaručenej bezpečnosti tento systém chráni bočné steny nábytku pred prehriatím spôsobeným teplom v rúre.



Statické: Tradičné varenie vhodné na prípravu pokrmov po jednom. Ventilátor nie je aktivovaný a teplo prichádza súčasne zvrchu aj zospodu. Statické varenie je pomalšie a chutnejšie, ideálne na dobre uvarené a suché jedla, aj vo vnútri. Ideálne na pečenie všetkých druhov mäsa, mastného mäsa, chleba, plnených koláčov.



Kruhové výhrevné teleso so spodným výhrevným telesom: Pridaný spodný výhrevný článok znamená viac tepla na základni pre jedlo, ktoré si vyžaduje viac variť.



A+: Trieda energetickej účinnosti A+ pomáha ušetriť až 10 % energie v porovnaní s triedou A. Maximálna výkonnosť s minimálnou spotrebou je zaručená.



Rozmrazovanie podľa času: Funkcia manuálne rozmrazovanie. Po uplynutí nastaveného času sa funkcia zastaví.



Elektrický



Nehrdzavejúca oceľ s úpravou proti odtlačkom prstov: Nehrdzavejúca oceľ s úpravou proti odtlačkom prstov vyzerá stále ako nová.



S ventilátorom: Intenzívne a rovnomerné tradičné varenie, vhodné aj pre zložité recepty. Ventilátor je aktivovaný a teplo prichádza súčasne zdola aj zhora. Varenie s vetraním zaručuje rýchlejší a rovnomernejší výsledok, pričom jedlo je zvonka voňavé a zvnútra šťavnaté. Ideálne pre zapekané cestoviny, sušienky, pečené mäso a torty.



Základňa: teplo vychádza iba zo spodnej časti vnútorného priestoru. Ventilátor nie je aktivovaný. Ideálny pre sladké a chutné koláče, torty a pizzu. Určené na dokončenie prípravy, ak chcete, aby bolo jedlo chrumkavejšie Tento symbol v plynových rúrach označuje plynový horák.



Kruhové výhrevné teleso: ideálna funkcia na chutnejšiu prípravu všetkých druhov pokrmov. Teplo prichádza zo zadnej časti rúry a rýchlo a rovnomerne sa rozvádza Ventilátor je aktivovaný. Tiež sa dobre hodí na varenie na viacerých úrovniach bez miešania vôní a chutí.



ECO: varenie s nízkou spotrebu energie: táto funkcia je obzvlášť vhodná na varenie na jednej polici s nízkou spotrebu energie. Odporúča sa pre všetky druhy potravín okrem tých, pri varení ktorých vzniká veľa vlhkosti (napr. zelenina). V záujme dosiahnutia čo najvyššej úspory energie a zníženého času odporúčame, aby ste potraviny vkladali do rúry bez predohrevu varného priestoru



Gril s ventilátorom: veľmi intenzívne teplo vychádza iba sponad dvojitého výhrevného telesa. Ventilátor je aktivovaný. Umožňuje optimálne grilovanie hrubého mäsa. Ideálny pre veľké kusy mäsa.



Turbo: teplo prichádza z 3 strán: zvrchu, zospodu a zo zadnej časti rúry Ventilátor je aktivovaný. Umožňuje rýchle varenie, aj na viacerých policiach naraz bez miešania vôní. Ideálny pre veľké množstvá potravín, ktoré si vyžadujú intenzívne varenie.



Sklo vnútorných dvierok: dá sa pri čistení vybrať niekoľkými rýchlymi pohybmi.



Bočné svetlá: Dve bočné svetlá oproti sebe výrazne zvyšujú viditeľnosť v rúre.



Vzduch pri 40 °C poskytuje dokonalé prostredie na kysnutie cesta. Jednoducho zvoľte funkciu a vložte cesto do vnútorného priestoru na stanovený čas



SABAT: funkcia umožňujúca pripravovať jedlá v súlade s dňom odpočinku v judaizme.



Elektronické riadenie: Umožňuje udržiavať teplotu v rúre s presnosťou na 2-3 °C. Vďaka tomu je možné variť pokrmy, ktoré sú citlivé na zmeny teploty, ako torty, nákypy a pudingy.



Kapacita určuje využiteľný objem vo vnútornom priestore rúry v litroch.



Gril: Veľmi intenzívne teplo vychádzajúce iba sponad dvojitého výhrevného telesa. Ventilátor nie je aktivovaný. Poskytuje vynikajúce výsledky pri grilovaní a zapekaní. Používa sa na konci varenia, jedlo je rovnomerne upečené dozlatista.



Funkcia pizza: Špeciálna funkcia na pečenie pizze na panvici. Umožňuje upiecť pizzu, ktorá je mäkká vo vnútri a chrumkavá zvonka, s dokonale prepečenými prísadami, ktoré nie sú suché ani spálené.



Plne presklené vnútorné dvierka: Plne presklené vnútorné dvierka, rovný povrch, ktorý sa ľahko čistí.



KEEP_WARM_72dpi



PYROLÝZA – FUNKCIA AUTOMATICKÉHO ČISTENIA: rúra sa vyhreje na teplotu blížiacu sa 500 °C, pričom sa tuky a zvyšky potravín spália na jemný popol, ktorý sa dá ľahko utrieť vlhkou utierkou. Pri takej vysokej teplote sa dvierka automaticky bezpečnostne uzatvoria, zatiaľ čo teplota dvierok ostáva pod kontrolou, takže je bezpečné dotknúť sa ich Používateľom nastaviteľná funkcia v závislosti od úrovne nečistoty v rúre.



Rýchly predohrev: vareniu predchádza fáza predohrevu, v ktorej varná priehradka dosiahne nastavenú teplotu. Táto možnosť zníži čas až o 50 %.



Vnútorný priestor rúry má 5 rôznych úrovní varenia.



Kapacita určuje využiteľný objem vo vnútornom priestore rúry v litroch.



Obrazovka COMPACT s jednoduchým a intuitívnym rozhraním poskytuje používateľovi príjemný zážitok vďaka interakcii s regulačnými kolieskami.