SFP6401TB



Kategória	60 cm
Termékcsalád	Sütő
Tápellátás	Elektromos
Hőforrás	ELEKTROMOSSÁG
Főzési mód	Hőlégkeveréses
Tisztító rendszer	Pirolitikus
EAN kód	8017709329341

Design

Design család	Selezione	**Serigraphy type**	Symbols
Szín	Fekete	**Ajtó**	Teljes üveg
Design	Flat	**Fogantyú**	Selezione szögletes
Komponens felületkezelése	Rozsdamentes acél	**Fogantyú színe**	Fekete
		Logo	Silk screen
Anyag	Üveg	**Vezérlőgombok**	Cucina restyling
Üveg típusa	Átlátszó	**Vezérlőelemek színe**	Fekete
Serigraphy colour	Szürke		

Kezelő elemek

Kijelző típusa	CompactScreen	**Vezérlés**	Gombok
Képernyőtechnológia	LCD	**Vezérlőelemek száma**	2

Programok / Funkciók

Sütési funkciók száma	10

Hagyományos sütési funkciók

- Statikus
- Légkeveréses
- Hőlégkeveréses
- Turbó
- Eco
- Nagy grill
- Légkeveréses grill (nagy)
- Alsó sütés
- Hőlégkeverés + alsó sütés
- Pizza

Egyéb funkciók

- Kiolvasztás idő szerint
- Kelesztés
- Sabbath

Tisztítási funkciók

- Pirolízis

Opciók

Időbeállítási lehetőségek	Késleltetett indítás és automatikus befejezés
Perc számláló	Igen
Időzítő	1
Vezérlés zár / Gyermekbiztonsági zár	Igen
Egyéb lehetőségek	Melegentartás
Bemutató üzemmód	Igen
Gyors előmelegítés	Igen

MŰSZAKI JELLEMZŐK

Capacity (Lt)	70 l
Üreg	Sares
Minimális hőmérséklet	30 °C
Maximális hőmérséklet	280 °C
Sütőszintek száma	5
Ventilátorok száma	1
Világítás száma	1
Világítás típusa	Halogén
Felhasználó által cserélhető világítás	Igen
Világítás teljesítménye	40 W
Az ajtó kinyitásakor világít	Igen
Alsó fűtőelem teljesítmény	1200 W
Grillező elem teljesítmény	1800 W
Körfűtőszál teljesítmény	2000 W
Sütés felfüggesztve az ajtó kinyitásakor	Igen
Ajtónyitás típusa	Standard nyitás
Ajtó	Hideg sütőajtó
Kivehető ajtó	Igen
Teljes üveg belső ajtó	Igen
Kivehető belső ajtóüveg	Igen
Ajtóüvegek száma összesen	4
Hűtőrendszer	Tangenciális
Cooling duct	Double
Speed Reduction Cooling System	Igen
Ajtózár pirolízis alatt	Igen
Használható sütőtér méretei (ma. x ma. x mé.)	360x460x425 mm

Hőmérséklet szabályozás	Elektronikus
Sütőtér anyaga	Ever clean zománc

Teljesítmény / Energiacímke



Energiahatékonysági osztály	A+	**Energiafogyasztás légkeveréses üzemmódban**	2.45 MJ
Sütőtér nettó térfogata	70 l	**Energiafogyasztás ciklusonként légkeveréses üzemmódban**	0.68 kWh
Energiafogyasztás ciklusonként hagyományos üzemmódban	1.09 kWh	**Sütőterek száma**	1
Energiafogyasztás hagyományos üzemmódban	3.92 MJ	**Energiahatékonysági mutató**	81 %

Mellékelt tartozékok

Hátsó ütközővel ellátott rács	1	**Sütőrács**	1
Zománcozott mély tepsi (40 mm)	1		

Elektromos csatlakozás

Feszültség	220-240 V	**Névleges teljesítmény**	3000 W
Csatlakozódugó	Nem	**Frekvencia (Hz)**	50/60 Hz
Áramerősség	13 A	**Tápkábel hossza**	150 cm

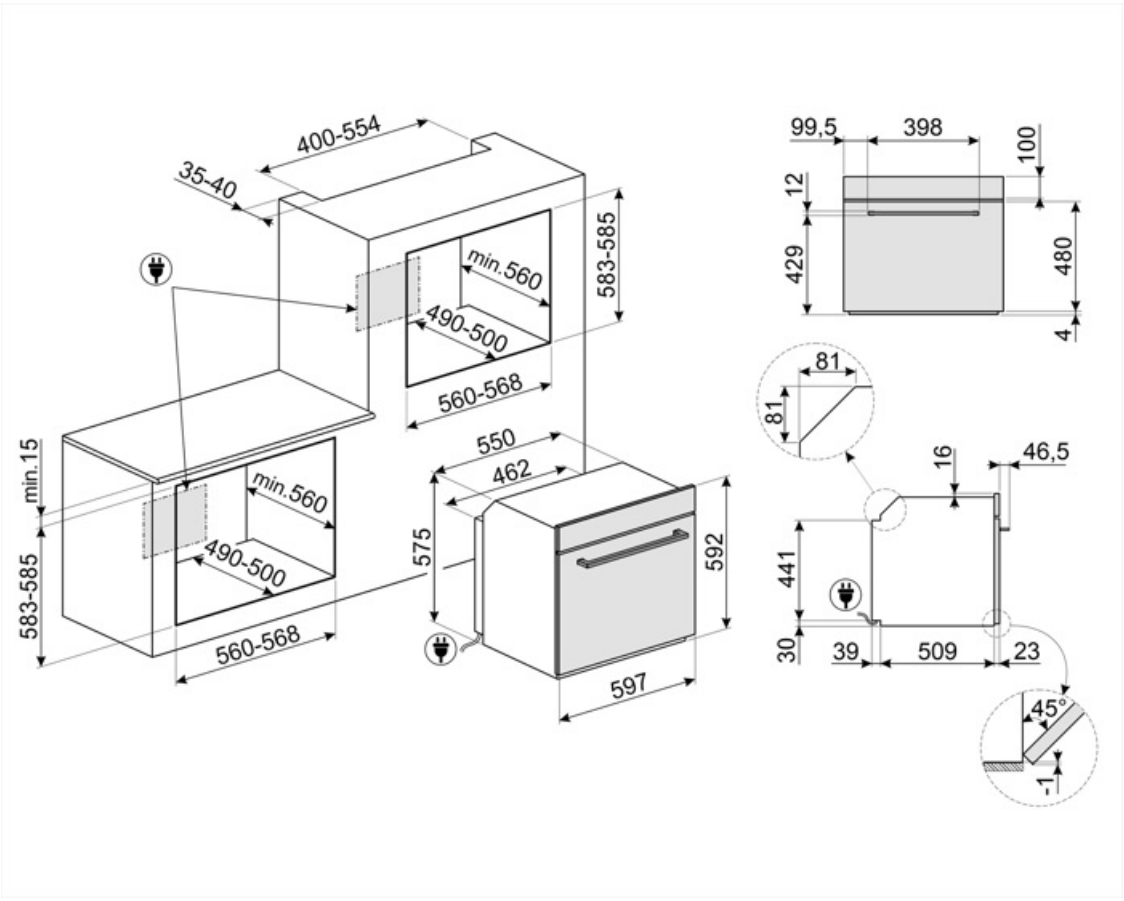
400-554
35-40
583-585
min.560
490-500
560-568
min.15
583-585
min.560
490-500
560-568
550
462
575
592
597
99,5
398
100
12
429
480
4
81
81
16
46,5
441
30
39
509
23
45°
1

Compatible Accessories



BN620-1

Zománcozott tepsi 45 cm-es és 60 cm-es sütőkhöz. Mélység 20 mm. Tökéletes a sós és édes sütemények széles skálájához.



GTP

Részben kihúzható teleszkópos vezetősínek(1 szint), hagyományos sütőkhöz alkalmas. Rozsdamentes acél, garantálják a stabilitást és megkönnyítik a tálcák zökkenőmentes kihúzását.



PALPZ

Pizzalapát összehajtható fogantyúval. Méretek H31,5 x M32,5 cm. Könnyen és kényelmesen használható és tárolható. Tökéletes pizza, kenyér és sós péksütemények biztonságos és professzionális tálalásához.



STONE2

Téglalap alakú pizzakő fogantyú nélkül, 45 cm és 60 cm széles sütőkhöz alkalmas. Méretek: Sz 42 x M 1,8 x Mé 37,5 cm. Ideális pizzák sütéséhez, ugyanolyan eredménnyel, mintha egy jellegzetes fatüzelésű kemencében sülne. Használható kenyér, focacciák és más pékáruk, például piték, lepények vagy kekszek sütéséhez is



BN640

Zománcozott tepsi 45 cm-es és 60 cm-es sütőkhöz. Mélység 540 mm. Tökéletes húsok és halak mártásban történő sütéséhez és pirításához. Könnyű és ropogós köretekkel való kísérletezéshez is ideális



GTT

Teljesen kihúzható teleszkópos sínek (1 szint), hagyományos sütőkhöz alkalmas. Rozsdamentes acél, garantálják a stabilitást és megkönnyítik a tálcák zökkenőmentes kihúzását.



PR3845X

Ujjlenyomatmentes rozsdamentes acél. Bútortakaró több sütő egymás fölötti beszereléséhez

Symbols glossary



Gyerekzár: egyes modellek olyan funkcióval rendelkeznek, amely lehetővé teszi a program vagy ciklus zárolását, megakadályozva annak véletlen módosítását.



Léghűtő rendszer: a készülék külső felületeinek biztonságos hőmérsékleten tartásáért felelős technológia.



Az egyszerű és intuitív kezelőfelületnek köszönhetően a COMPACTScreen kellemes felhasználói élményt nyújt a gombokkal való interakciónak köszönhetően.



Elektromos



Fresh Touch: A legtöbb Smeg sütőnek van „hideg ajtaja”. Az érintőleges hűtés és a belső hővisszaverő üvegek kombinációjának köszönhetően az ajtó külső felületén a hőmérsékletet 50 °C alatt tartják. A biztonság mellett ez a rendszer megvédi a bútor oldalát a sütő általi túlmelegedéstől.



Statikus: Hagyományos sütés, amely egyszerre egy étel elkészítésére alkalmas. A ventilátor nem aktív, és a hő egyszerre jön alulról és felülről. A statikus sütés lassabb és finomabb, ideális a még belül is jól elkészített és száraz ételek elkészítéséhez. Ideális bármilyen típusú sütéshez, zsíros húsokhoz, kenyérhez, töltött süteményekhez.



Légkeverés alsó fűtőelemmel: Az alsó fűtőelem extra hőt ad alulról az extra sütést igénylő élelmiszereknek.



A+: Az A+ energiahatékonysági osztály segít akár 10%-os energiamegtakarítást elérni az A osztályhoz képest. A maximális teljesítmény garantált minimális fogyasztás mellett.



Kiolvasztás idő szerint: Maunális funkció. A beállított időtartam végén a funkció leáll.



Négyrétegű üveg ajtók: üvegezett ajtók száma.



Ever Clean zománc: Az Ever Clean zománc elektrosztatikus módszerrel viszik fel, saroktól sarokig és széltől szélig, hogy megelőzze a repedést vagy törést az idő múlásával. Ez egy különleges pirolitikus zománc, ellenálló a savakkal szemben, amely amellett, hogy kellemesen fényes, elősegíti a sütő falainak jobb tisztítását az alacsonyabb porozitásnak köszönhetően. 850°C feletti hőmérsékleten égetik ki, és tudományosan meghatározott ütemben, lassan polimerizálják, így biztosítják az egyenletes vastagságot és szilárdságot. Az Ever Clean zománc kifogástalan felületet biztosít mind a sütő belsejében, mind a tepsiken, így a sütő felületei hihetetlenül könnyen karbantarthatók az idő múlásával, mivel a zsír kevésbé tapad meg sütés közben.



Légkeveréses: Intenzív és homogén hagyományos sütés, komplex receptekhez is alkalmas. A ventilátor aktív, és a hő egyidejűleg alulról és felülről érkezik. A légkeveréses sütés gyorsabb és homogénebb eredményt biztosít, az ételek kívül illatosak, belül pedig nedvesebbek maradnak. Ideális tészták, kekszek, sültek és sütemények készítéséhez.



Alsó: a hő csak a sütőtér aljáról jön. A ventilátor nem aktív. Ideális édes és sós pitékhez, cobblerhez és pizzákhoz. A sütés befejezésére és az ételek ropogósabbá tételére tervezték. A gázsütőkben található szimbólum a gázégőt jelzi.



Hőlégkeverés: tökéletes funkció minden típusú étel kíméletes elkészítéséhez. A hő a hátsó körfűtőszálból érkezik, mely a ventilátor által gyorsan és egyenletesen oszlik el. Ideális több szinten történő sütéshez is, az illatok és ízek keveredése nélkül.

ECO: alacsony energiafogyasztású sütés: ez a funkció különösen alkalmas alacsony energiafogyasztás mellett egy szinten történő sütésre. Minden típusú ételhez ajánlott, kivéve azokat, amelyek sok nedvességet tudnak előállítani (például a zöldségek). A maximális energiamegtakarítás és az idő csökkentése érdekében ajánlatos az ételt a sütőtér előmelegítése nélkül a sütőbe tenni

Légkeveréses grill: nagyon intenzív hő jön csak felülről egy dupla fűtőelemből. A ventilátor aktív. Lehetővé teszi a legvastagabb húsok optimális grillezését. Ideális nagy húsdarabokhoz.

Turbó: a hő 3 irányból jön: felülről, alulról és hátulról a sütőben. A ventilátor aktív. Gyors sütést tesz lehetővé, még több szinten is, az aromák összekeverése nélkül. Ideális nagy mennyiségű ételekhez vagy intenzív sütést igénylő ételekhez.

A belső ajtóüveg néhány gyors mozdulattal eltávolítható a tisztításhoz.

Oldalsó lámpák: Két szemben lévő oldalsó lámpa növeli a láthatóságot a sütőben.

A 40°C-os levegő tökéletes környezetet biztosít az élesztős tésztakeverékek kelesztéséhez. Egyszerűen válassza ki a funkciót, és helyezze a tésztát a sütőbe

SABBATH: funkció, amely lehetővé teszi az ételek főzését a zsidó vallás pihenőnapra vonatkozó rendelkezéseinek tiszteletben tartásával.

Elektronikus vezérlés: A sütő belsejében a hőmérsékletet 2-3°C pontossággal tudja tartani. Ez lehetővé teszi a hőmérséklet-változásra nagyon érzékeny ételek, például sütemények, szuflé, pudingok elkészítését.

79 lt

A kapacitás a sütőtérben lévő hasznos tér méretét mutatja literben.

Grill: Intenzív felső hőleadás a dupla fűtőszálnak köszönhetően, ventilátoros rásegítés nélkül. Ez a beállítás tökéletes ropogós textúrák kialakításához és aranybarna kérgesítéshez, mely egyenletes pirítást eredményez minden fogásnak.

Pizza funkció: Speciális funkció pizzák serpenyőben történő sütéséhez. Ez lehetővé teszi, hogy olyan pizzát kapjunk, amely belül puha, kívül ropogós, a feltét tökéletesen megsült, nem száraz és nem égett.

Teljesen üveg belső ajtó: egyetlen sík felület, ami egyszerűen tisztán tartható.

MELEGENTARTÁS

PIROLÍZIS – AUTOMATIKUS TISZTÍTÁS FUNKCIÓ: a sütő 500°C körüli hőmérsékletre melegszik fel, ekkor a zsírok és ételmaradványok finom hamuvá égnek, amely könnyen letörölhető egy nedves ruhával. Ilyen magas hőmérsékleten az ajtó automatikusan reteszelődik a biztonság érdekében, miközben az ajtó külső üveg hőmérséklete szabályozott marad, így biztonságosan megérintheti a felhasználó által beállítható funkciót a sütőben lévő szennyeződés mértékének megfelelően.

Gyors előmelegítés: a sütést megelőzi az előmelegítési fázis, amely lehetővé teszi, hogy a sütőtér elérje a beállított hőmérsékletet. Ez az opció akár 50%-kal is csökkentheti az időt.

.5

A sütőtérnek 5 különböző sütési szintje van.

70 lt

A kapacitás a sütőtérben lévő hasznos tér méretét mutatja literben.