SFP6401TVX1



Categorie	60 cm
Product familie	Oven
Stroomvoorziening	Elektrisch
Warmtebron	Elektriciteit
Bereidingswijze	Multifunctionele oven
Reingingssysteem	Pyrolyse reiniging
EAN-code	8017709285449

Design

Design	Elementi	**Type zeefdruk**	Symbolen
Kleur	Inox	**Deur**	Met paneel
Afwerking	Fingerproof	**Handvat**	Elementi/ Selezione Squadrata
Design	Plat	**Kleur handvat**	Inox look
Materiaal	Inox	**Logo**	In reliëf
Type roestvrijstaal	Geborsteld inox	**Bedieningsknoppen**	Elementi
Type glas	Eclipse zwart glas	**Kleur bedieningsknoppen**	Inox look
Kleur serigrafie	Zwart		

Bediening

Display	CompactScreen	**Bediening**	Bedieningsknoppen
Display	LCD	**Aantal bedieningsknoppen**	2

Programma's / Functies

Aantal kookfuncties	10
Automatische programma's	No
Individualiseerbare recepten	No

Traditionele bereidingsfuncties

Statisch

Statisch + ventilator



Circulatie (ventilator + circulaire)



Turbo: ventilator + circulaire + statisch

ECO

Grote grill

Ventilator + grote grill

Onderwarmte

Circulaire + onderwarmte

Pizza

Overige functies

Ontdooien op tijd

Rijzen

Sabbath

Reinigingsfuncties

Pyrolyse

Opties

Tijdsinstelling	Automatische in- en uitschakeling	**Andere opties**	Warmhoudfunctie
Timer	Ja	**Showroom demo optie**	Ja
Timer	1	**Snel voorverwarmen**	Ja
Kinderbeveiliging	Ja		

Technische specificaties

Inhoud (l)	70 l	**Opening deur**	Standaard opening
Minimum temperatuur	30 °C	**Deur**	Koud
Maximum temperatuur	280 °C	**Uitneembare ovendeur**	Ja
Aantal kookniveaus	5	**Volledig glazen binnendeur**	Ja
Dubbele ventilator	1	**Uitneembaar glas binnendeur**	Ja
Aantal lampen	1	**Totaal aantal ruiten**	4
Type lamp	Halogeen	**Koelsysteem**	Mantelkoeling
User-replaceable light	Ja	**Koelleiding**	Dubbel
Vermogen lamp	40 W		
Verlichting bij opening deur	Ja		

Onderwarmte - vermogen	1200 W	**Reductie snelheid koelsysteem**	Ja
Grill - vermogen	1800 W	**Deurblokkering tijdens pyrolyse**	Ja
Circulatie - vermogen	2000 W	**Afmetingen bruikbare interne ovenruimte (hxbxd)**	360x460x425 mm
Warmte onderbroken bij openen deur	Ja	**Temperatuurcontrole**	Elektronisch
		Materiaal ovenruimte	Ever Clean emaille

Prestaties / energielabel

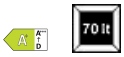

Energie-efficiëntieklasse	A+	**Energy consumption in forced air convection**	2.45 MJ
Netto volume	70 l	**Energieconsumptie in turbo functie**	0.68 kWh
Energieconsumptie in conventionele functie	1.09 kWh	**Aantal ovens**	1
Energy consumption in conventional mode	3.92 MJ	**Energie-efficiëntie Index**	81 %

Meegeleverde accessoires

Ovenrooster met stop	1	**Inzetrooster**	1
Bakplaat (40 mm)	1		

Elektrische aansluiting

Spanning	220-240 V	**Nominale aansluitwaarde**	3000 W
Stekker	Nee	**Frequentie**	50/60 Hz
Stroom	13 A	**Lengte voedingskabel**	150 cm

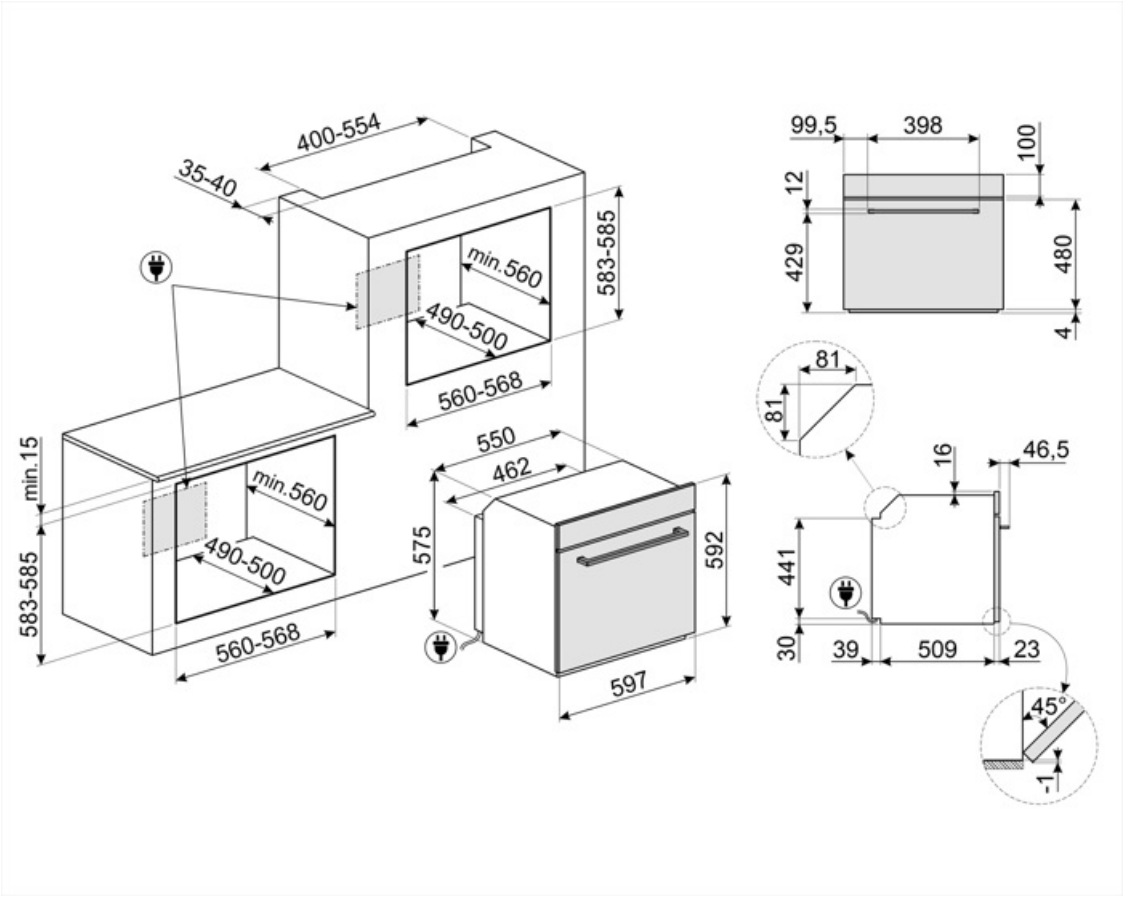
400-554
35-40
583-585
min.560
490-500
560-568
min.15
583-585
min.560
490-500
560-568
550
462
575
592
597
99,5
398
100
12
429
480
4
81
81
16
46,5
441
30
39
509
23
45°
1

Compatible Accessories



BN620-1

Enamelled tray suitable for 45 cm and 60 cm ovens. Depth 20 mm. Perfect for a wide range of savoury and sweet baking.



GTP

Partially extractable telescopic guides (1 level), suitable for traditional ovens. Made in stainless steel, they guarantee stability and facilitate the smooth extraction of the trays.



PALPZ

Pizzapallet inox met plooibaar handvat, 315x325 mm



STONE2

Rectangular pizza stone without handles, suitable for 45cm and 60cm wide ovens. Dimensions W42 x H1.8 x D37.5cm. Ideal for cooking pizzas with the same results as a typical wood-fired oven. Can also be used for baking bread, focaccias and other recipes such as pies, flans or biscuits



BN640

Enamelled tray suitable for 45cm and 60cm ovens. Depth 540 mm. Perfect for cooking and roasting meat and fish in sauces. Also ideal for experimenting with lighter and crunchy side dishes



GTT

Volledig uitschuifbare telescopische rails (1 niveau) voor traditionele ovens (SF-).



PR3845X

Inox profiel voor installatie ovens in kolom

Symbols glossary



Sommige modellen zijn voorzien van een functie om het programma/de cyclus te blokkeren zodat het niet per ongeluk kan aangepast worden.



Air cooling system: to ensure a safe surface temperatures.



Quadruple glazed: Number of glazed doors.



Ever Clean Enamel: Ever Clean enamel is applied electrostatically, corner to corner and edge to edge to prevent cracking or cracks over time. It is a particular pyrolytic enamel, resistant to acids which, in addition to being pleasantly bright, promotes greater cleaning of the oven walls, thanks to its lower porosity. It is baked at over 850 °C and slowly polymerized at a scientifically determined rate to ensure uniform depth and strength. Ever Clean enamel creates an impeccable finish both on the inside of the oven and on the trays, making the surfaces of the oven incredibly easy to maintain over time as it reduces the adhesion of fat during cooking.



Fresh Touch: Most of Smeg ovens have a "cool door." Thanks to the combination of tangential cooling and internal heat-reflecting glasses, the temperature on the outer surface of the door is maintained below 50° C. In addition to providing safety, this system protects the sides of the furniture from overheating by the oven.



Alleen boven- en onder element: een traditionele kookmethode die het meest geschikt is voor losse items in het midden van de oven. de bovenkant van de oven zal altijd het heetst zijn. Ideaal voor gebraden vlees, fruitcake, brood etc.



Circulaire met onderste element: De toevoeging van het onderste element voegt extra warmte toe aan de basis voor voedsel dat extra moet worden gekookt.



De combinatie van de grill, de ventilator en onderwarmte is interessant voor het bereiden van kleine hoeveelheden.



A+: Energy efficiency class A+ helps to save up to 10% energy compared to class A. Maximum performance with minimum consumption is guaranteed.



Defrost by time: Manual defrost function. At the end of the set duration, the function stops.



Elektrische aansluiting



Fingerprint proof stainless steel: Fingerprint proof stainless steel keeps stainless steel looking as good as new.



Ventilator met bovenste en onderste elementen: De elementen in combinatie met de ventilator zijn bedoeld om een meer gelijkmatige warmte te bieden, een methode die vergelijkbaar is met conventioneel koken, dus voorverwarmen is vereist. Het meest geschikt voor items die langzaam koken vereisen.



Base: the heat comes only from the bottom of the cavity. The fan is not active. Ideal for sweet and savory pies, cobblers and pizzas. Designed to complete cooking and make food more crunchy. This symbol in gas ovens indicates the gas burner.



Circulaire: De combinatie van de ventilator en het ronde element eromheen zorgt voor een hete lucht kookmethode. Dit biedt vele voordelen, waaronder geen voorverwarmen als de kooktijd meer dan 20 minuten bedraagt, geen smaakoverdracht bij het gelijktijdig bereiden van verschillende soorten voedsel, minder energie en kortere kooktijden. Geschikt voor alle soorten voedsel.



Grill: Very intense heat coming only from above from a double heating element. The fan is not active. Provides excellent grilling and gratinating results. Used at the end of cooking, it gives a uniform browning to dishes.

Fan grill: very intense heat coming only from above from a double heating element. The fan is active. It allows the optimal grilling of thickest meats. Ideal for large cuts of meat.

Circulaire met bovenste en onderste elementen: door het gebruik van de ventilator met beide elementen kan voedsel snel en effectief worden gekookt, ideaal voor grote stukken vlees die grondig moeten worden gekookt. Het biedt een vergelijkbaar resultaat als rotisserie, waarbij de warmte rond het voedsel wordt verplaatst in plaats van het voedsel zelf te verplaatsen, waardoor elke maat of vorm kan worden gekookt.

The inner door glass: can be removed with a few quick movements for cleaning.

Side lights: Two opposing side lights increase visibility inside the oven.

Air at 40°C provides the perfect environment for proving yeast type dough mixes. Simply select the function and place dough in the cavity for allotted

SABBATH: function that allows to cook food respecting Judaism's day of rest provisions.

Electronic control: Allows you to maintain temperature inside the oven with the precision 2-3 ° C. This enables to cook meals that are very sensitive to temperature changes, such as cakes, souffles, puddings.



The capacity indicates the amount of usable space in the oven cavity in litres.

Pizza function: Specific function for cooking pizza in a pan. It allows to obtain a pizza that is soft inside and crispy outside with the topping perfectly cooked, not dry and not burnt.

All glass inner door: All glass inner door, a single flat surface which is simple to keep clean.

Met deze functie kan u bereidingen warmhouden zodat het eten niet meteen afkoelt

PYROLYSIS - AUTOMATIC CLEANING FUNCTION: the oven heats up to a temperature approaching 500 ° C and chars grease and food residues into a fine ash that can be easily wiped off with a damp cloth. At such a high temperature, the door locks automatically for safety, while the temperature of the door remains controlled so it is safe to touch User adjustable function based on the level of dirt present in the oven.

Rapid preheating: cooking is preceded by the preheating phase which allows the cooking compartment to reach the set temperature. This option reduces the time by up to 50%.



The oven cavity has 5 different cooking levels.



The capacity indicates the amount of usable space in the oven cavity in litres.



COMPACTscreen display + bedieningsknoppen