SFP6401TVX1



Kategoria	60 cm
Rodzina produktów	Piekarnik
Zasilanie	Elektryczne
Źródło ciepła	Elektryczny
Metoda gotowania	Termoobieg
Sposób czyszczenia	Czyszczenie pirolityczne
Kod EAN	8017709285449

Linia wzornicza

Linia wzornicza	Selezione	**Serigrafia**	Symbole
Kolor	Stal nierdzewna	**Drzwi**	Z panelem
Wykończenie	Powłoka odporna na powstawanie odcisków palców	**Uchwyt**	Panel wyboru
		Kolor uchwytu	Efekt stali nierdzewnej
Design	Płaski	**Logo**	Tłoczone
Materiał	Stal nierdzewna	**Pokrętła**	Metamorfoza kuchni
Typ stali nierdzewnej	Szczotkowana	**Kolor pokręteł**	Efekt stali nierdzewnej
Rodzaj szkła	Eclipse		
Kolor nadruku	Czarny		

Sterowanie

Typ wyświetlacza	CompactScreen	**Rodzaj sterowania**	Pokrętła
Technologia wyświetlacza	LCD	**Liczba pokręteł**	2

Programy / Funkcje

Liczba funkcji pieczenia	10

Funkcje pieczenia

- Grzałka górna i dolna
- Obieg powietrza
- Termoobieg
- Turbo
- ECO
- Grill
- Grill + obieg powietrza
- Grzałka dolna
- Termoobieg + grzałka dolna
- Pizza

Pozostałe funkcje

- Rozmrażanie przez podanie czasu
- Wyrastanie ciasta
- Szabat

Funkcje czyszczenia

- Pyroliza

Opcje

Ustawienia czasu	Opóźniony start i wyłączenie po zakończeniu pieczenia
Minutnik	Tak
Timer	1
Blokada sterowania / Blokada bezpieczeństwa	Tak
Pozostałe funkcje	Utrzymywanie potrawy w cieple
Tryb showroom	Tak
Szybkie nagrzewanie	Tak

Specyfikacja techniczna

Pojemność (Lt)	70 l
Minimalna temperatura	30 °C
Maksymalna temperatura	280 °C
Liczba poziomów pieczenia	5
Liczba wentylatorów	1
Liczba źródeł oświetlenia	1
Rodzaj oświetlenia	Halogenowe
Możliwość wymiany żarówki	Tak
Moc oświetlenia	40 W
Otwieranie drzwi	Standardowe
Drzwi	Zimne drzwi
Łatwy demontaż drzwi	Tak
W pełni przeszklona wewnętrzna powierzchnia drzwi	Tak
Łatwy demontaż wewnętrznej szyby drzwi	Tak
Liczba szyb w drzwiach piekarnika	4
System chłodzący	Statyczny
Rodzaj chłodzenia	Podwójny

Oświetlenie przy otwartych drzwiach	Tak	**Speed Reduction Cooling System**	Tak
Moc dolnej grzałki	1200 W	**Blokada drzwi**	Tak
Moc grzałki grilla	1800 W	**Wymiary netto wnętrza komory (hxwxd)**	360x460x425 mm
Moc grzałki pierścieniowej	2000 W	**Kontrola temperatury**	Elektroniczne
Automatyczne wyłączenie elementów grzejnych po otwarciu drzwi	Tak	**Materiał wewnętrznej komory**	Emalia Ever Clean

Wydajność / Etykieta energetyczna



Klasa efektywności energetycznej	A+	**Zużycie energii przy standardowym obciążeniu w trybie z włączonym wentylatorem - piekarnik główny**	2,45 MJ
Pojemność netto komory	70 l	**Zużycie energii przy standardowym obciążeniu w trybie z włączonym wentylatorem - piekarnik główny**	0,68 kWh
Zużycie energii na cykl w trybie tradycyjnym - piekarnik główny	1,09 kWh	**Liczba komór**	1
Zużycie energii przy standardowym obciążeniu w trybie tradycyjnym - piekarnik główny	3,92 MJ	**Wskaźnik efektywności energetycznej dla komory (EEIcavity)**	81 %

Akcesoria w standardzie

Ruszt z blokadą	1	**Ruszt do głębokiej blachy**	1
Głęboka blacha emaliowana (40 mm)	1		

Podłączenie elektryczne

Napięcie	220-240 V	**Moc nominalna**	3000 W
Wtyczka	Nie	**Częstotliwość (Hz)**	50/60 Hz
Natężenie prądu (A)	13 A	**Długość przewodu zasilającego (cm)**	150 cm

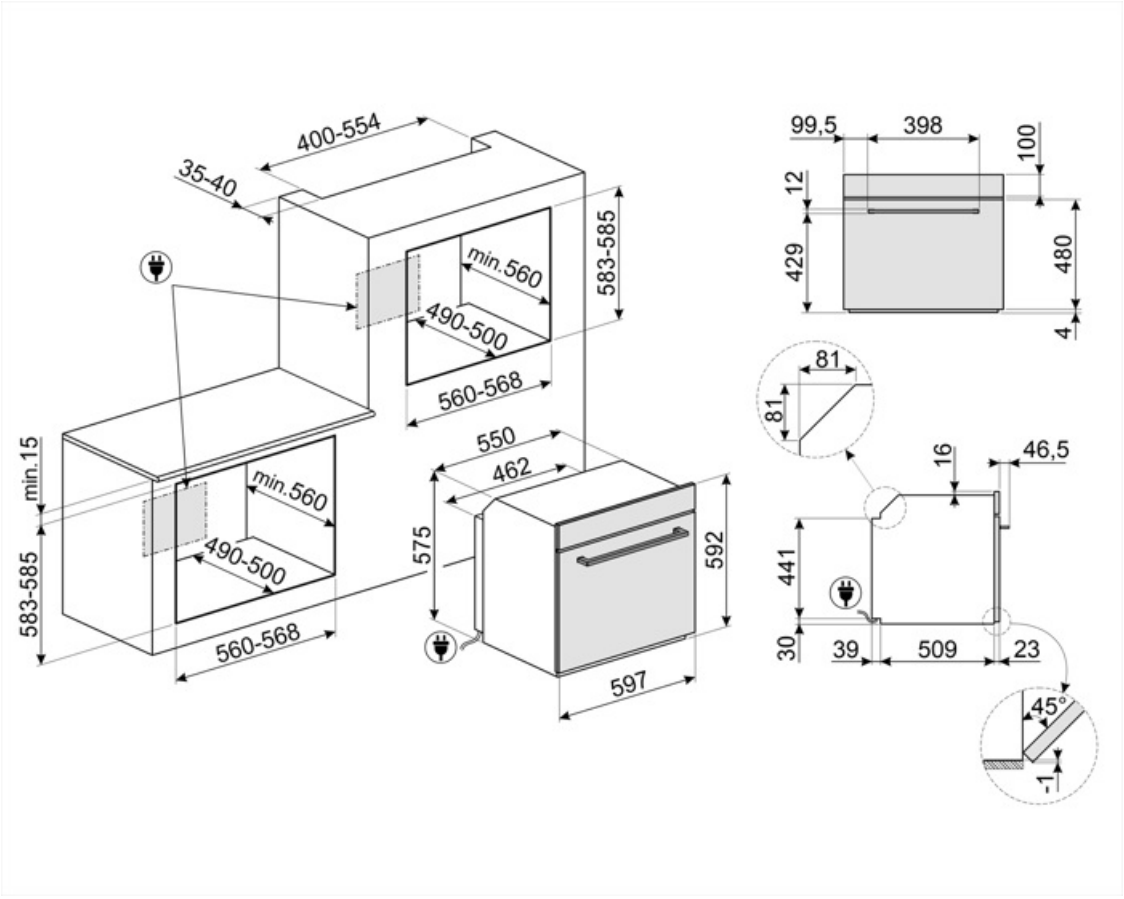
400-554
35-40
583-585
min.560
490-500
560-568
min.15
583-585
min.560
490-500
560-568
550
462
575
592
597
99,5
398
100
12
429
480
4
81
81
16
46,5
441
30
39
509
23
45°
1

Kompatybilne Akcesoria



BN620-1

Emaliowana blacha pasująca do piekarników 45cm i 60cm. Głębokość: 20 mm. Idealna do szerokiej gamy wypieków na słodko i słono.



GTP

Prowadnice teleskopowe z częściowym wysuwem (1 poziom) Wysuw: 300 mm Materiał: Stal nierdzewna AISI 304, polerowana



PALPZ

Łopata do pizzy ze składaną rączką. Wymiary (SxG): 31,5x32,5 cm. Łatwa i wygodna w użyciu i przechowywaniu. Idealna do serwowania pizzy, chleba i wyśmienitych ciast w bezpieczny i profesjonalny sposób.



STONE2

Kamień do pizzy bez uchwytów, odpowiedni do piekarników o szerokości 45 cm i 60 cm. Wymiary: szer. 42 x wys. 1,8 x gł. 37,5 cm. Idealny do pieczenia pizzy w domowym piekarniku z efektami zbliżonymi do tradycyjnego pieca opalanego drewnem. Doskonale sprawdza się także przy pieczeniu chleba, focaccii, a także ciast, tart i ciasteczek.



BN640

Emaliowana taca pasująca do piekarników 45cm i 60cm. Głębokość: 40 mm. Idealna do gotowania i pieczenia mięsa i ryb w sosach. Idealna również do eksperymentowania z lżejszymi i bardziej chrupiącymi dodatkami do dań.



GTT

Prowadnice teleskopowe z pełnym wysuwem (1 poziom). Wysuw: 433 mm. Materiał: Stal nierdzewna AISI 304, polerowana.



PR3845X

Listwa maskująca mebel do instalacji urządzeń w kolumnie, stal nierdzewna. Powierzchnia zapobiegająca powstawaniu odcisków palców.

Słowniczek oznaczeń



Blokada bezpieczeństwa: Niektóre modele są wyposażone w blokadę bezpieczeństwa uniemożliwiającą uruchomienie urządzenia.



Obwodowy system chłodzący



Wyświetlacz CompactScreen



Elektryczny



Powłoka zapobiegająca powstawaniu odcisków palców: W większości naszych urządzeń stosowana jest, przy użyciu specjalnej technologii, powłoka zapobiegająca pozostawianie odcisków palców na powierzchni stali nierdzewnej.



Obieg powietrza + grzałka górna i dolna



Grzałka dolna



Termoobieg



Grill



Pizza



W pełni szklana wewnętrzna powierzchnia drzwi. Rozwiązanie to pozwala utrzymać wewnętrzną część drzwi piekarnika w idealnej czystości.



A+: Klasa efektywności energetycznej, mierzona od A+++ do G, w zależności od rodziny produktów.



Rozmrażanie przez podanie czasu: Funkcja ręcznego rozmrażania. Po zakończeniu ustawionego czasu trwania funkcja zatrzymuje się.



Liczba szyb w drzwiach: 4 szyby



Emalia Ever Clean: Emalia Ever Clean nakładana jest elektrostatycznie, narożnik do narożnika i krawędź do krawędzi, co zapobiega powstawaniu rys i pęknięć z upływem czasu. Jest to szczególna emalia pirolityczna, oporna na działanie kwasów, która oprócz przyjemnego blasku, dzięki mniejszej porowatości, sprzyja łatwiejszemu czyszczeniu ścian piekarnika. Jest ona wypalana w temperaturze ponad 850°C i powoli polimeryzowana w naukowo ustalonym tempie, aby zapewnić jednolitą głębokość i wytrzymałość Emalia Ever Clean tworzy nienaganne wykończenie zarówno wewnątrz piekarnika, jak i na blachach, sprawiając, że powierzchnie piekarnika są niezwykle łatwe w utrzymaniu przez długi czas, ponieważ ogranicza przywieranie tłuszczu podczas gotowania.



Zimne drzwi: Temperatura na zewnętrznej powierzchni drzwi utrzymywana jest poniżej 50 ° C. System ten oprócz zapewnienia bezpieczeństwa zabezpiecza boki mebli przed przegrzaniem przez piekarnik.



Grzałka górna i dolna



Termoobieg + grzałka dolna



Eco



Grill z obiegiem powietrza: bardzo intensywne ciepło pochodzące tylko z góry z podwójnego elementu grzewczego. Wentylator jest aktywny. Umożliwia optymalne grillowanie najgrubszych mięs. Idealny do dużych kawałków mięsa.



Turbo



Demontowalne wewnętrzne szkło drzwi: Łatwy demontaż wewnętrznego szkła drzwi znacznie ułatwia utrzymanie urządzenia w czystości.

Utrzymywanie potrawy w cieple

PIROLIZA - FUNKCJA AUTOMATYCZNEGO CZYSZCZENIA: piekarnik nagrzewa się do temperatury zbliżającej się do 500°C i zwęgla tłuszcz oraz resztki jedzenia w drobny popiół, który można łatwo wytrzeć wilgotną szmatką. Przy tak wysokiej temperaturze, drzwi blokują się automatycznie dla bezpieczeństwa, podczas gdy temperatura drzwi pozostaje bezpieczna w dotyku. Funkcja regulowana przez użytkownika w oparciu o poziom zabrudzeń obecnych w piekarniku.

Szybkie nagrzewanie: Funkcja ta pozwala na szybkie nagrzanie piekarnika do wskazanej temperatury.

Komora piekarnika posiada pięć poziomów.

Pojemność 70 l

Światła boczne: Dwa przeciwległe światła boczne zwiększają widoczność wewnątrz piekarnika.

Wyrastanie ciasta: W piekarniku utrzymywana jest temperatura 40°C, która stwarza idealne warunki do wyrastania ciasta.

Szabat: Ta funkcja pozwala na pieczenie potraw respektując zasady żydowskiego święta szabat.

Elektroniczne sterowanie temperaturą: Funkcja pozwala na utrzymanie temperatury we wnętrzu piekarnika w granicach o tolerancji 2-3 °C. Umożliwia to przyrządzenie dań wrażliwych na zmiany temperatury np. ciast, sufletów lub puddingów.

Pojemność 79 l