SFP6604PNXE



קטגוריה	60 ס"מ
משפחת מוצרים	תנור
אספקת חשמל	חשמלי
מקור חום	חשמל
שיטת בישול	אוורור חום
מערכת ניקוי	פירוליטי
קוד EAN	8017709223526

אסתטיקה

סוג זכוכית	ליקוי	**סדרה עיצובית**	Dolce Stil Novo
דלת	זכוכית מלאה	**צבע**	שחור
ידית	Dolce Stil Novo	**גימור**	מבריק
צבע ידית	שחור	Design	Flat
לוגו	Applied	**גימור**	נירוסטה
		חומר	זכוכית

למשפחת תנורים

מס' שפות תצוגה	11	**טכנולוגיית צג**	TFT
שפות תצוגה	Italiano, English (UK), Français (FR), Nederlands, Español (ES), Português (PT), Svenska, Русский, Deutsch (DE), Dansk, Polski	**הגדרות בקרות**	מגע מלא

תוכניות / פונקציות

מס' פונקציות בישול	10
תוכניות אוטומטית	50
מתכונים בהתאמה אישית	10

פונקציות בישול רגילות

- סטטי
- בסיוע מאוורר
- מעגלי
- טורבו
- חסכוני
- גריל גדול
- גריל מאוורר (גדול)
- מעגלי + גריל
- בסיס
- תחתית בסיוע מאוורר

פונקציות אחרות

- הפשרה לפי זמן
- הפשרה לפי משקל
- התפחה סופית
- רשת/מחמם צלחות
- שבת

פונקציות ניקוי

- פירוליטי
- חסכוני פירוליטי

אפשרויות

בישול חכם	כן
אפשרות הדגמה בחנות	כן
קדם חימום מהיר	כן

אפשרויות הגדרת זמן	השהיית ההתחלה והסיום האוטומטי של הבישול
תזכורת דקות	כן
נעילת בקרות / בטיחות ילדים	כן
אפשרויות אחרות	מערכת SmartCook, שמירה על חום, תאורה חסכונית, הגדרת שפה, תצוגת שעון דיגיטלי, צלילים

מאפיינים טכניים

החימום מושהה כשהדלת פתוחה	כן
דלת	קריר
דלת נתיקה	כן
דלת פנימית מזכוכית לחלוטין	כן
דלת פנימית ניתקת	כן
מס' כולל של דלתות זכוכית	4
צירים לסגירה רכה	כן
מערכת קירור	משיק
פתח אוורור	Double

(Capacity (Lt	70 l
טמפרטורה מינימלית	30 °C
טמפרטורה מרבית	280 °C
מספר המדפים	5
מס' מאווררים	1
מס' נורות	2
סוג נורה	הלוגן
הספק נורה	40 W
אור כשהדלת פתוחה	כן
גוף חימום תחתון – הספק	1200 W
גוף חימום עליון – הספק	1000 W

Speed Reduction Cooling System	Yes
נעילת דלת במהלך ניקוי פירוליטי	כן
מידות תא תנור לשימוש (גXרXע)	360x460x425 mm
בקרת טמפרטורה	אלקטרוני
חומר תא התנור	אמייל נקי תמיד

אלמנט גריל – הספק	W 1700
גריל גדול – הספק	W 2700
גוף חימום מעגלי – הספק	W 2000

תווית חשמל / ביצועים



צריכת חשמל בהסעת אוויר מאולצת	MJ 2,45
צריכת אנרגיה למחזור במצב הסעת אוויר מאולצת עם מאוורר	kWh 0,68
מספר חללי תנור	1
אינדקס יעילות אנרגטית	% 81

דרגת יעילות אנרגטית	A+
הנפח הנקי של תא התנור	l 70
צריכת חשמל למחזור במצב רגיל	kWh 1,09
צריכת חשמל במצב רגיל	MJ 3,92

אביזרים כלולים



רשת להכנסה	1
מסילות טלסקופיות, הוצאה מלאה	1

רשת עם מעצור אחורי וצדי	2
מגש בציפוי אמייל, (20 מ"מ)	1
מגש עמוק בציפוי אמייל (40 מ"מ)	1

חיבור חשמלי

הספק נקוב	W 3000
תדר (Hz)	Hz 50/60
אורך כבל חשמל	cm 115

מתח	V 220-240
תקע	לא
זרם	A 13

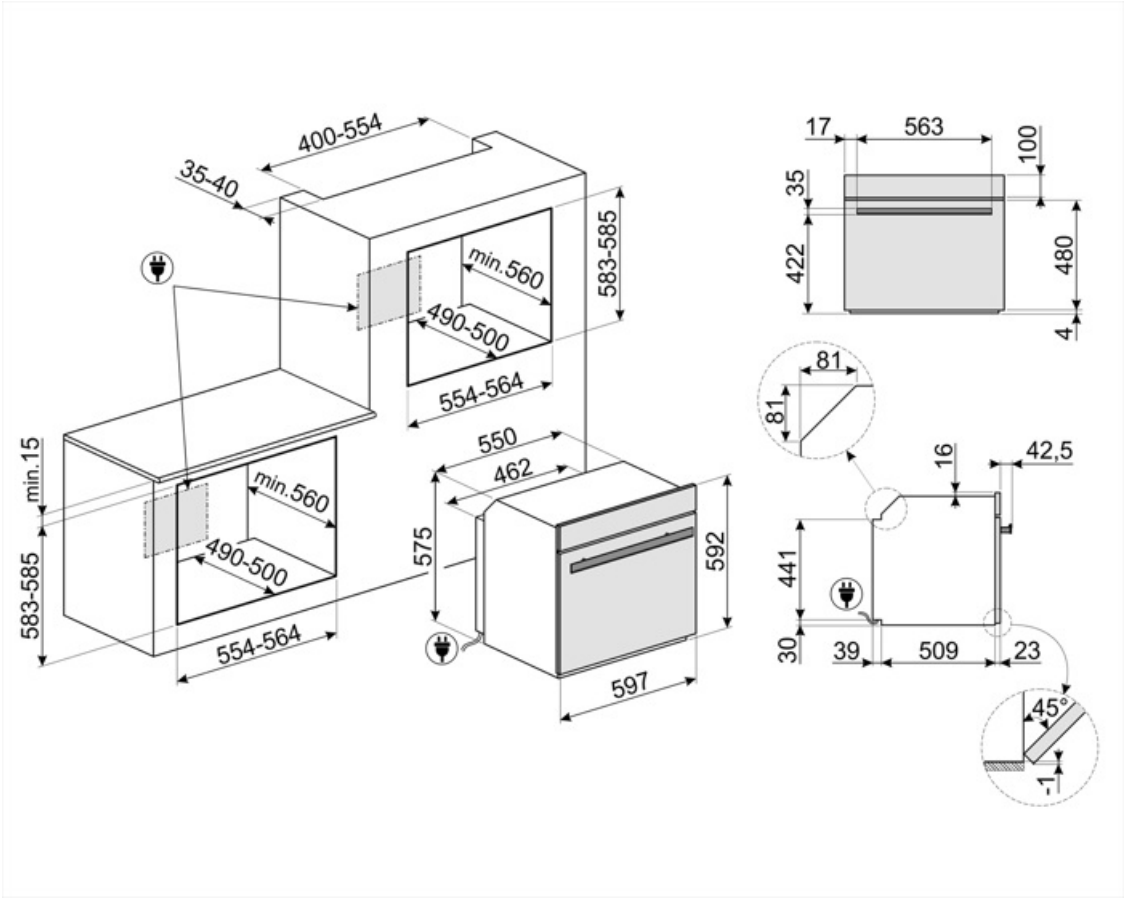
400-554
35-40
min.560
490-500
583-585
554-564
min.15
583-585
554-564
550
462
575
592
597
17
563
100
35
422
480
4
81
81
16
42,5
441
30
39
509
23
45°
-1

Compatible Accessories

BN620-1

מגש מצופה אמייל, עומק 20 מ"מ



GTP

מסילות טלסקופיות ניתנות להוצאה חלקית (רמה אחת) הוצאה: 300 מ""מ חומר: נירוסטה AISI 430 מצוחצת



PALPZ

את פיצה עם ידית מתקפלת רוחב: 315 מ""מ אורך: 325 מ""מ



PR3845X

נירוסטה חסינת טביעות אצבעות. כיסוי לריהוט בהתקנה בארון עם תנורים נוספים



BN640

מגש מצופה אמייל, עומק 40 מ"מ



GTT

מסילות טלסקופיות ניתנות להוצאה לחלוטין (רמה אחת) הוצאה: 433 מ""מ חומר: נירוסטה AISI 430 מצוחצת



PR3845N

כיסוי שחור לרהיטים כשמותקנים תנורים נוספים בארון



STONE2

אבן פיצה מלבנית ללא ידיות, מתאימה לתנורים ברוחב 45 ס"מ ו-60 ס"מ. מידות (ר) 42 x (ג) 1.8 x (ע) 37.5 ס"מ. מושלמת לאפיית פיצות עם תוצאות דומות לתנור עץ. יכולה לשמש גם לאפיית לחם, פוקאצ'ה ומתכונים אחרים כגון פשטידות, פלאנים או ביסקוויטים



Symbols glossary


נעילת ילדים: חלק מהדגמים מצוידים במתקן לנעילת התוכניות/מחזורים כך שלא ניתן לשנותם באקראי.


מערכת קירור אוויר: הבטחת טמפרטורת בטיחותיות של משטחים.


הפשרה לפי משקל: פונקציה זו קובעת את זמן ההפשרה


EASYGUIDE_72dpi


חשמלי


Fresh Touch: לרוב תנורי Smeg יש "דלת קרירה". הודות לשילוב של קירור משיק וזכוכיות פנימיות מחזירות חום, הטמפרטורה של המשטח החיצוני של הדלת נשמרת מתחת ל-50°C. בנוסף להענקת בטיחות, המערכת מגנה על דפנות הארון מהתחממות יתר.


מאוורר עם אלמנטים עליון ותחתון: האלמנטים יחד עם המאוורר מספקים חום אחיד יותר, שיטה זהה לבישול רגיל, כך שיש צורך בקדם-חימום. מתאימה מאוד לפריטים שמבושלים בשיטות איטיות.


גוף חימום תחתון בלבד: פונקציה זו מושלמת למזונות שמחייבים טמפרטורה בסיסית נוספת ללא השחמה, לדוגמה, מאפים, פיצה. מתאימה גם לבישול איטי של נזידים ותבשילים.


מעגלי: השילוב של מאוורר ושל אלמנט מעגלי יוצר שיטת בישול באוויר חם. מעניק יתרונות רבים, כולל ללא קדם-חימום אם זמן הבישול ארוך מ-20 דקות, ללא העברה של טעמים בעת בישול של מזונות שונים בו-בזמן, פחות חשמל וזמני בישול קצרים יותר. מתאים לכל סוגי המזון.


אלמנט גריל: שימוש בגריל מעניק תוצות מצוינות בעת בישול בשר במנות בינוניות או קטנות, במיוחד בשילוב עם שיפוד (אם אפשר). מושלם גם לבישול נקניקות ובייקון.


+A: קטגוריית יעילות אנרגטית +A מסייעת לחסוך עד 10% חשמל בהשוואה לקטגוריה A. הביצועים המרביים עם הצריכה המינימלית מובטחים.


הפשרה לפי זמן: פונקציה זו קובעת אוטומטית את זמן ההפשרה של מזונות שונים.


ארבע שכבות זכוכית: מספר דלתות זכוכית.


התאורה נכבית אוטומטית: לחיסכון רב יותר בחשמל, התאורה נכבית אוטומטית לאחר דקה מתחילת הבישול.


חלק פנימי בציפוי אמייל: החלק הפנימי בציפוי אמייל של כל תנורי Smeg כולל ציפוי נוגד חומצה שמסייע לשמור על הניקיון של תא התנור ל ידי הפחתת כמות השומן שנצמד לדפנות בעת הבישול.


Circogas: בתנורי גז, המאוורר מפזר את החום במהירות ובאופן שווה בתא התנור, ומונע העברה של טעמים בעת בישול של כמה מנות שונות בו-בזמן. בתנורים חשמליים שילוב זה מסיים מהר יותר את הבישול של מזונות שמוכנים מבחוץ, אך מחייב זמן רב יותר לבישול המזונות מבפנים, ללא השחמה נוספת.


אלמנט עליון ותחתון בלבד: שיטת בישול מסורתית שמתאימה ביותר לפריטים יחידים שממוקמים באמצע התנור. החלק העליון של התנור יהיה תמיד החם ביותר. מושלמת לצלי, עוגות פירות, לחם וכן הלאה.


מעגלי + גריל: מעגלי עם אלמנט עליון או גריל: זהה למאוורר עם אלמנט עליון עם מהירות הבישול הנוספת של המעגלי, מושלם למנות עם ציפוי פריך. בשימוש עם גריל, המזון יושחם מהר יותר.


חסכונית: השילוב של גריל, מאוורר ואלמנט תחתון מתאים במיוחד לבישול כמויות קטנות של מזון.


מאוורר עם אלמנט גריל: המאוורר מפחית את החום העז של הגריל, מעניק שיטה מצוינת לצלייה של מזונות שונים, צלעות, סטייקים, נקניקיות וכן הלאה, ומעניק להם השחמה וחלוקה של החום, ללא ייבוש המזון. שתי הרמות העליונות מומלצות לשימוש והחלק התחתון של תנור יכול לשמש לשמירה על החום של פריטים בו-בזמן, מתקן מצוין בעת בישול של ארוחת בוקר צלויה. חצי גריל (חלק אמצעי בלבד) מושלם לכמויות קטנות של מזון.


מעגלי עם אלמנטים עליון ותחתון: השימוש במאוורר עם שני האלמנטים מאפשר לבשל מזון מהר יותר ובאופן יעיל יותר, מושלם לפיסות גדולות שמחייבות בישול יסודי. מענק תוצאות דומות לשימוש בשיפוד, מסחרר את החום סביב המזון, במקום להזיז את המזון עצמו, מה שמאפשר בישול של מזון בכל גודל ובכל צורה.


דלת פנימית מזכוכית לחלוטין: דלת פנימית מזכוכית לחלוטין, משטח שטוח אחד שקל לשמור על ניקיונו.


דלת הזכוכית הפנימית: ניתנת להסרה במספר תנועות מהירות לניקוי.


KEEP_WARM_72dpi


תאורת צד: שתי תאורות בצדדים מנוגדים משפרות את הראות בתוך התנור.


פירוליטית: ניתן לבחור מחזורי ניקוי פירוליטיים ככל הנחוץ לניקוי אוטומטי של פנים התנור.


פירוליטית: ניתן לבחור את פונקציית הניקוי הפירוליטית החסכונית כשבתנור יש הצטברות קלה של לכלוך. המשך המרבי של פונקציה זו הוא 1.5 שעות.


חימום: אפשרות לחימום כלים ושמירה על החום של ארוחות מוכנות.


ECO-logic: אפשרות שמאפשרת להגביל את מגבלת העוצמה של המכשיר לשמירה על חיסכון בחשמל.


אוויר ב-40°C מעניק את הסביבה המושלמת להתפחה סופית של תערובות בצק שמרים. פשוט בוחרים את הפונקציה ומניחים את הבצק בתא התנור לפרק הזמן שצוין


קדם-חימום מהיר: ניתן להשתמש בפונקציה לקדם-חימום מהיר להגעה לטמפרטורה שנבחרה תוך מספר דקות בלבד.


שבת: פונקציה זו מאפשרת לבשל מזון במהלך השבת, יום המנוחה של היהודים, בהתאם למנהגים המקובלים. התנור פועל


לתא התנור 5 רמות בישול שונות.


מערכת בישול חכם: לבישול המושלם כל שיש לעשות הוא לבחור את סוג המזון ומשקלו ואת טמפרטורת הבישול: כל ההגדרות האחרות ייערכו אוטומטית.


סגירה רכה: כל הדגמים מצוידים בפונקציה מתקדמת לסגירה רכה של הדלת, שמאפשרת למכשיר להיסגר ברכות ובשקט.


מסילות טלסקופיות: מאפשרות למשוך החוצה את הכלי ולבדוק אותו בלי להוציאו לחלוטין מהתנור.


בקרה אלקטרונית: מאפשרת לשמור על הטמפרטורה בתוך התנור בדיוק של 2-3°C. הדבר מאפשר לבשל מזון שרגיש מאוד לשינויים בטמפרטורה, כגון עוגות, סופלה, פודינג.


בקרות במגע: בקרות מגע קלות לשימוש מאשרות לתכנת את המכשיר בנגיעה בלחצן.



הקיבולת מציינת את החלל השימושי בתא התנור בליטרים.



הקיבולת מציינת את החלל השימושי בתא התנור בליטרים.