SFP6606WSPNX

Categoría	60 cm
Familia	Horno
Alimentación	Eléctrico
Sistema de cocción	Eléctrico
Método de cocción	Combinado Vapor
Sistema de limpieza	Pirolítico
Código EAN	8017709262938

Estética

Estética	Dolce Stil Novo	**Tipo de vidrio**	Nerovista
Color	Negro	**Puerta**	Todo vidrio
Acabado	Brillante	**Tirador**	Dolce Stil Novo
Diseño	Plato	**Color del tirador**	Negro
Acabado componentes	Acero inoxidable	**Logo**	Insertado
Material	Vidrio		

Mandos

Nombre del display	VivoScreen max	**Nº de idiomas en el display**	11
Tecnología de pantalla	TFT		
Ajustes	Sistema táctil avanzado	**Display idiomas**	Italiano, English (UK), Français (FR), Nederlands, Español (ES), Português (PT), Svenska, Русский, Deutsch (DE), Dansk, Polski

Programas/Funciones

Número de funciones de cocción	15
Programas automáticos	53
Niveles de humidificación	3
Recetas personalizables	64

Funciones de cocción tradicionales

Estático

Ventilado

Termoventilado

Turbo

(circular+posterior+superior+ventilador)

ECO

Grill ancho

Grill ancho ventilado

Inferior

Inferior termoventilado

Pizza

Funciones de cocción con vapor

Resistencia inferior+Resist.

superior+Ventilador

Circular + Posterior + Ventilador

Circular + ventilador

Turbo

(circular+posterior+superior+ventilador)

Grill + Ventilador

Otras funciones de vapor

Limpieza del tanque

Salida del agua

Entrada del agua

Descalcificación

Otras funciones

Descongelación por tiempo

Descongelación por peso

Fermentación

Mantener caliente

Calienta platos

Sabbath

Funciones de limpieza

Pirólisis

Opciones

Opciones de programación tiempo	Inicio programado y fin de cocción	**Smart cooking**	Sí

Cuentaminutos	Sí
Programador	3
Bloqueo de teclas/Modo seguridad para niños	Sí
Otras funciones	Sistema SmartCook, Mantener caliente, Luz Eco, Ajuste de idioma, Pantalla de reloj digital, Brillo, Tonos, Volumen de tonos
Cocción con termómetro sonda	Sí
Cocción en varios pasos	Hasta una secuencia de 3 cocciones
Opción Show Room Demo	Sí
Modalidad video demo-tutorial	Sí
Guías táctiles	Sí
Cronología	Sí, las últimas 10 funciones utilizadas
Pre-calentamiento rápido	Sí
Instant GO	Sí

Características técnicas

Temperatura mínima	30 °C
Temperatura máxima	280 °C
N° de estantes	5
N.° de ventiladores	1
N.° de luces	2
Tipo de Luz	Halógenas
Luz reemplazable por el usuario	Sí
Potencia luz	40 W
Encendido de la luz al abrir la puerta	Sí
Resistencia inferior - Potencia	1200 W
Resistencia superior - Potencia	1000 W
Resistencia grill - Potencia	1700 W
Resistencia grill ancho - Potencia	2700 W
Resistencia circular - Potencia	2000 W
Interrupción de resistencias al abrir la puerta	Sí
Tipo de apertura de la puerta	Frontal
Puerta	Fría
Puerta desmontable	Sí
Puerta interna de vidrio	Sí
Vidrio interno desmontable	Sí
N° de vidrios totales de la puerta	4
Bisagras Soft Close	Sí
Sistema de enfriamiento	Tangencial
Conducto de enfriamiento	Doble
Reducción velocidad de sistema de enfriamiento	Sí
Bloqueo de puerta durante pirólisis	Sí
Dimensiones útiles interior cavidad (axlxp)	360x460x425 mm
Regulación de la temperatura	Electrónica
Material de la cavidad	Esmalte Ever Clean
Carga de agua	Rellenar y ocultar, automático
Capacidad del depósito	160 ml

Prestaciones/Etiqueta energética

Clase eficiencia energética	A+
Volumen útil	70 l
Energy consumption in forced air convection	2,45 MJ

Consumo de energía de función de calentamiento por convección natural	1,09 kWh
Energy consumption in conventional mode	3,92 MJ
Consumo de energía de función de calentamiento por convección forzada	0,68 kWh
Nº de cavidades	1
Indice de eficiencia energética	81 %

Equipo accesorios incluidos

Rejilla con stop posterior	2
Bandeja esmaltada tradicional (20 mm)	1
Bandeja esmaltada profunda (40 mm)	1
Rejilla inserción bandeja	1
Guías telescópicas de extracción total	1
Sonda de temperatura	Si, 1 punto medición

Conexión eléctrica

Tensión	220-240 V
Corriente	13 A
Datos nominales de conexión eléctrica	3000 W
Frecuencia (Hz)	50/60 Hz
Longitud del cable de alimentación	115 cm

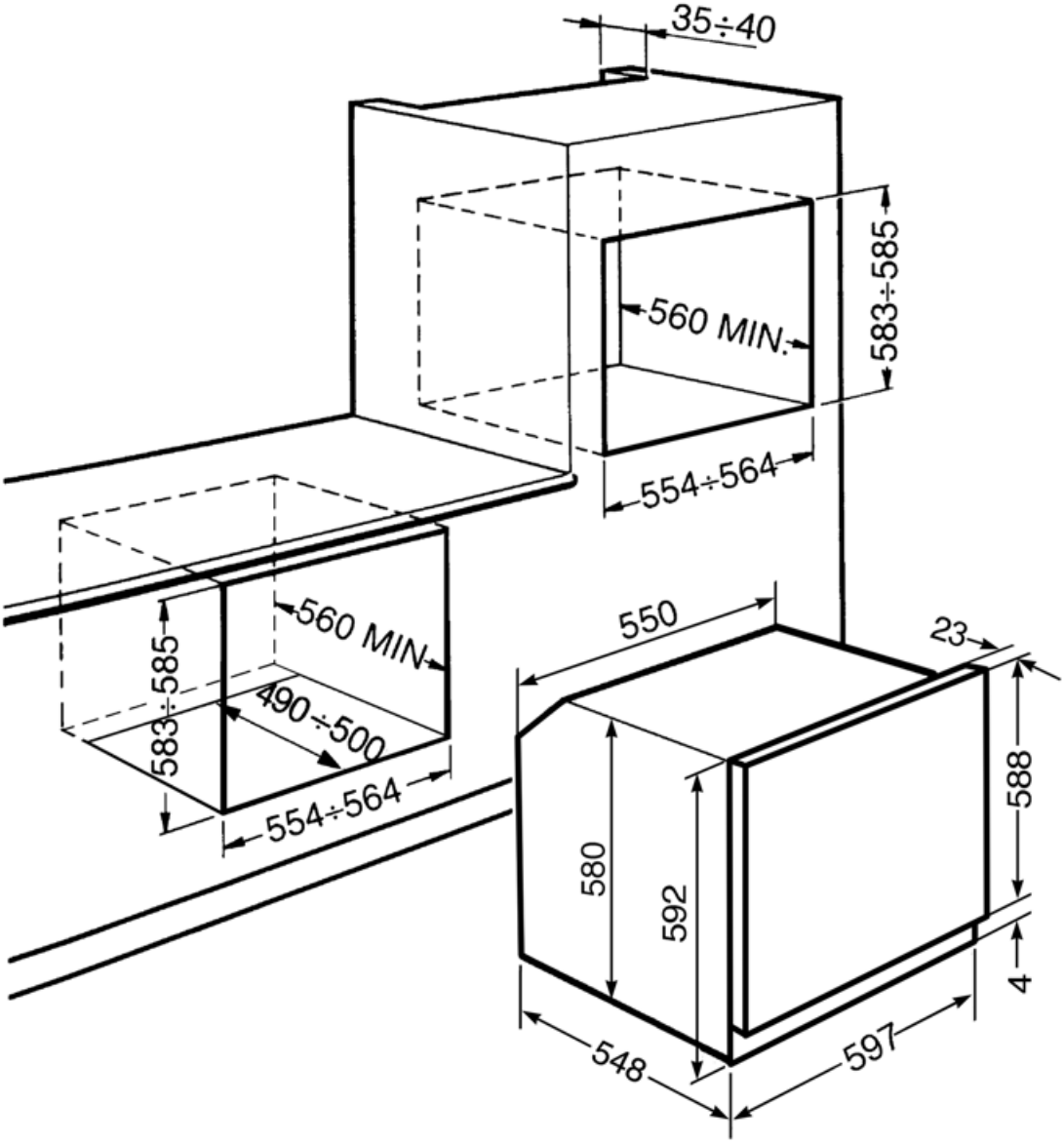
35÷40
583÷585
560 MIN.
554÷564
560 MIN
583÷585
490÷500
554÷564
550
23
588
580
592
4
548
597

Accesorios Compatible

BN620-1

Bandeja esmaltada, 20 mm de profundidad

GTP

Guías telescópicas extracción parcial (1 nivel) Extracción: 433 mm Material: acero inoxidable AISI 430 pulido

PALPZ

Pala de pizza con mango plegable Ancho : 315mm Largo : 325mm

PR3845X

Acero inoxidable antihuellas. Cubierta para muebles en columna instalación de más hornos

BN640

Bandeja esmaltada, 40 mm de profundidad

GTT

Guías telescópicas extracción total (1 nivel) Extracción: 433 mm Material: acero inoxidable AISI 430 pulido

PR3845N

Kit unión negro para muebles cuando se instalan más hornos en columna

STONE2

Rectangular pizza stone without handles, suitable for 45cm and 60cm wide ovens. Dimensions W42 x H1.8 x D37.5cm. Ideal for cooking pizzas with the same results as a typical wood-fired oven. Can also be used for baking bread, focaccias and other recipes such as pies, flans or biscuits

Symbols glossary

Bloqueo de control: la opción de bloqueo de mandos, presente en diferentes tipos de productos, le permite bloquear todas las funciones y programas establecidos, así como los controles, para una seguridad total, especialmente en presencia de niños.

Vapor combinado: los hornos se pueden utilizar como horno de vapor o como horno tradicional, o alternativamente se pueden combinar los dos métodos de cocción.

Descongelar por tiempo: con esto los tiempos de descongelación de alimentos se determinan automáticamente.

Descalcificación : La función de descalcificación es esencial para eliminar depósitos de incrustaciones excesivas en el tanque y permitir que el producto funcione perfectamente. La necesidad de realizar esta operación está indicada por el producto mismo.

EASYGUIDE_72dpi

Electric

Puerta Fresh Touch: en hornos con Puerta Fría, la temperatura exterior permanece por debajo de 50 ° C, lo que garantiza la seguridad contra quemaduras y evita el sobrecalentamiento de los lados de los muebles.

A +: los electrodomésticos Smeg permiten ahorros de energía considerables en Clase A, A +, A ++ y A +++, para reducir el consumo mientras se mantiene la máxima eficiencia y garantizar el respeto por el medio ambiente.

Refrigeración tangencial: este innovador sistema de refrigeración permite tener una puerta a una temperatura controlada durante la cocción. Además de las ventajas ofrecidas en términos de seguridad, el sistema permite proteger los muebles en los que se inserta el horno, evitando el sobrecalentamiento.

Descongelar por peso: con esta función necesaria para descongelar, se determinan automáticamente una vez que se ha establecido el peso del alimento a descongelar.

Puerta de vidrio cuádruple: en los modelos de gama alta, la puerta del horno tiene cuatro paneles que ayudan a mantener el exterior del horno a temperatura ambiente durante la cocción, lo que garantiza la máxima seguridad. Los tres vidrios internos que reflejan el calor evitan la dispersión del calor para una mayor eficiencia.

Desactivación automática de la iluminación: para un mayor ahorro de energía, la iluminación se desactiva automáticamente un minuto después del inicio de la cocción.

Esmalte Ever Clean: el esmalte Ever Clean con el que se trata la cavidad del horno reduce la adherencia de la grasa para cocinar. Es un esmalte pirolítico y resistente a los ácidos que, además de ser agradablemente brillante, favorece una mayor limpieza de las paredes del horno, gracias a su menor porosidad.

Ventilador + resistencia superior + resistencia inferior: funcionamiento del ventilador, combinado con Cocción tradicional, garantiza una cocción uniforme incluso con recetas complejas. Ideal para galletas y pasteles, incluso cocinado simultáneamente en varios niveles .

Resistencia cielo + resistencia inferior (cocción tradicional o estática): el calor, que proviene de la parte superior e inferior al mismo tiempo, hace que este sistema sea adecuado para cocinar cualquier tipo de alimento. La cocina tradicional, también llamada estática o termo radiante, es adecuada para cocinar solo un plato a la vez. Ideal para cualquier tipo de asado, pan, pasteles rellenos y en cualquier caso particularmente adecuado para carnes grasas como el ganso o el pato.

Ventilador + elemento calefactor circular + resistencia inferior: la cocción ventilada se combina con el calor proveniente del fondo, dando al mismo tiempo un ligero dorado. Ideal para cualquier tipo de comida.

ECO: la combinación de la parrilla y la resistencia inferior más el ventilador es particularmente adecuado para cocinar pequeñas cantidades de comida, con bajo consumo consumo de energía .

Ventilador + resistencia grill: el aire producido por el ventilador suaviza la onda de calor generada por la parrilla, lo que permite una parrilla óptima incluso para alimentos gruesos. Ideal para grandes cortes de carne (por ejemplo, codillo de cerdo). En los modelos con 10 y 11 funciones, el elemento de parrilla se compone de un elemento doble de mayor tamaño que la parrilla tradicional, lo que permite un rendimiento excepcional (cocción y asado rápido de carne grande a la parrilla).

FUN_STEAM_OTHER_WATER_IN_OUT_72dpi

Resistencia inferior (cocción final): el calor que proviene solo del fondo permite para completar la cocción de alimentos que requieren una temperatura básica más alta, sin afectar su dorado. Ideal para pasteles, tartas y pizzas dulces o saladas. NOTA: este símbolo en los hornos de gas indica el quemador de gas .

Ventilador + resistencia circular (cocción forzada o ventilada): la combinación del ventilador y el elemento de calentamiento circular (incorporado en la parte posterior del horno) permite cocinar diferentes alimentos en varios niveles, siempre que necesiten las mismas temperaturas y el mismo tipo cocción La circulación de aire caliente asegura una distribución de calor instantánea y uniforme. Será posible, por ejemplo, cocinar pescado, verduras y galletas simultáneamente sin ninguna mezcla de olores y sabores .

Resistencia Grill: el calor derivado del elemento del grill permite obtener excelentes resultados de parrilla, especialmente con carnes de espesor medio / pequeño y, en combinación con el asador (en los modelos previstos), permite un dorado uniforme al final de la cocción. Ideal para salchichas , costillas, tocino. En los hornos de 8, 10 y 11 funciones, el elemento del grill se compone de un elemento doble que permite asar sobre toda la superficie de soporte (grill largo). Esta función en estos modelos permite asar de una manera grandes cantidades uniformes de comida, especialmente carne .

Función de pizza: esta función está específicamente dedicada a cocinar pizza rápidamente, usando microondas. Para optimizar el resultado, use la función en combinación con el plato Chef

Ventilador + resistencia circular + resistenbcia superior + resistencia inferior (cocción con turboventilador): la combinación de cocción asistida por ventilador con cocción tradicional permite cocinar diferentes alimentos de manera muy rápida y efectiva en varios niveles, sin transmitir olores ni sabores. Ideal para alimentos de gran volumen que requieren una cocción intensa .

Grill ventilado + vapor asistido: el calor intenso del grill es distribuido por el ventilador y asociado a la bocanada de vapor, lo que permite un asado óptimo incluso de carnes más gruesas, sin secarlas internamente.

Base termoventilada + vapor asistido: el calor intenso viene reforzado por bocanadas de vapor, que aceleran la cocción mientras mantienen la comida suave y jugosa. Ideal para pasteles rellenos.

Vapor asistido + Turbo: permite una cocción rápida en múltiples estantes sin mezclar los aromas. Ideal para alimentos de gran volumen o aquellos que requieren una cocción intensa. Las bocanadas de vapor aceleran la cocción sin secar los platos.

Vidrio interno extraíble: el horno tiene una puerta con vidrio interno extraíble para facilitar la limpieza y, por lo tanto, una higiene más profunda.

2 lámparas halógenas: la presencia de 2 lámparas halógenas dispuestas asimétricamente hace que el espacio interior sea aún más brillante, eliminando las esquinas oscuras.

Calienta platos

Air at 40°C provides the perfect environment for proving yeast type dough mixes. Simply select the function and place dough in the cavity for allotted

Sabbath: gracias a esta función, el horno puede funcionar durante un período prolongado con una temperatura de cocción entre 60 y 100 ° C. La iluminación interior, el ventilador, cualquier luz en las perillas y el timbre están desactivados.

Ventilador + Vapor asistido: el calor intenso se ve reforzado por bocanadas de vapor que aceleran la cocción sin secar los platos. Ideal para galletas, pasteles y cocina de varios niveles.

Termoventilado + vapor asistido: el calor intenso se ve reforzado por bocanadas de vapor que aceleran la cocción sin secar los platos. Ideal para galletas, pasteles y cocina de varios niveles.

Interior puerta todo vidrio: el interior de la puerta del horno tiene una superficie completamente lisa sin tornillos, lo que facilita la eliminación de la suciedad y hace que la limpieza sea más práctica.

KEEP_WARM_72dpi

Pirólisis: cuando se establece esta función, el horno alcanza temperaturas de hasta 500 ° C, destruyendo toda la suciedad grasa que se forma en las paredes internas. Función ajustable por el usuario de 2 a 3 horas dependiendo del nivel de suciedad.

Es posible mostrar la temperatura detectada por la sonda y establecer una temperatura objetivo que los alimentos deben alcanzar. Cuando el corazón del plato alcanza la temperatura deseada, la cocción se detiene .

Precalentamiento rápido: el precalentamiento rápido es una opción que le permite alcanzar la temperatura establecida en unos minutos (en algunos hornos solo 6 minutos, en otros 9) para una preparación de alimentos más rápida.

Touch guide: al mantener presionado cualquier símbolo durante 3 segundos, es posible obtener información sobre su función

5 niveles de cocción: los hornos Smeg tienen 5 niveles de cocción que le permiten cocinar diferentes platos al mismo tiempo, lo que garantiza una reducción en el consumo.

Smart steam: los hornos inteligentes combinan el vapor con la cocina tradicional para resaltar los mejores sabores. Con el sistema VAPOR CHEF, el horno puede calcular y cargar automáticamente la cantidad de agua necesaria para la cocción deseada, evitando el desperdicio. El vapor se inyecta, de 3 formas posibles, directamente en la cavidad y se distribuye uniformemente por la ventilación, mejorando los resultados de la cocción tradicional y manteniendo la correcta hidratación del plato. La cocción al vapor inteligente reduce los tiempos de cocción y garantiza una pérdida mínima de peso y volumen en los alimentos. El vapor también reduce la adición de grasa y le permite cocinar de manera más saludable.

El sistema Smart Cooking proporciona una serie de programas automáticos gracias a los cuales es suficiente elegir el tipo de alimento, el peso y el grado de cocción deseado y el el horno establece automáticamente los parámetros óptimos para cocinar .

Aparatos eléctricos conectados mediante tecnología Wi-Fi. Gracias a la aplicación SmegConnect, puede controlar y administrar sus dispositivos de forma remota a través de teléfonos inteligentes y tabletas (iOS y Android).

Soft Close: la puerta del horno está equipada con un sistema de cierre suave que controla su cierre, con un movimiento suave y silencioso, sin la necesidad de acompañarlo.

Step cooking: es posible configurar hasta 3 fases de cocción en la misma receta variando la función, el tiempo y / o la temperatura. Al final de una fase, la siguiente comenzará automáticamente.

Limpieza del tanque: para garantizar un funcionamiento óptimo del aparato, recomendamos limpiar el tanque aproximadamente una vez cada 2-3 meses.

Guías telescópicas: las guías telescópicas, fácilmente montables o extraíbles, le permiten introducir y extraer las bandejas completamente del horno con mayor practicidad. Esta característica garantiza la máxima seguridad durante la verificación de la cocción y la extracción de alimentos, evitando la inserción de la mano en el horno caliente.

Control electrónico: el control electrónico gestiona mejor las temperaturas y favorece la uniformidad del calor, manteniendo constante el valor establecido, con oscilaciones mínimas de 2-3 ° C. Esta prerrogativa significa que incluso los más sensibles a los cambios de temperatura, como pasteles, soufflés y guisos, pueden elevarse y cocinarse de manera más uniforme.

Indica el volumen útil de la cavidad del horno

Indica el volumen útil de la cavidad del horno

Electrodoméstico dotado de conexión ala red Wi-Fi

The 6.3" VIVOscreen Max display is the most complete and advanced colour touch interface available for the automatic management of firing programmes such as Delta T, Multi-step and SameTime firing.

Keep warm: the function allows to keep cooked food warm.

INSTANT GO: activating this option allow to start cooking immediately. Preheating is included in the cooking time and the oven will gradually reach the desired temperature Particularly suitable for frozen foods.