SFP67C1TAO

Kategoria	60 cm
Rodzina produktów	Piekarnik
Zasilanie	Elektryczne
Źródło ciepła	Elektryczny
Metoda gotowania	Termoobieg
Sposób czyszczenia	Czyszczenie pirolityczne
Kod EAN	8017709351434

Linia wzornicza

Linia wzornicza	Cortina	**Serigrafia**	Symbole
Kolor	Antracytowy	**Drzwi**	Z panelem
Design	Płaski	**Uchwyt**	Cortina
Wykończenie komponentów	Postarzany mosiądz	**Kolor uchwytu**	Postarzany mosiądz
		Logo	Tłoczone
Materiał	Emaliowany	**Pokrętła**	Cortina
Rodzaj szkła	Przezroczyste	**Kolor pokręteł**	Antracytowy
Kolor nadruku	Złoty		

Sterowanie

Typ wyświetlacza	Orologio	**Rodzaj sterowania**	Pokrętła
Technologia wyświetlacza	Zegar	**Liczba pokręteł**	2

Programy / Funkcje

Liczba funkcji pieczenia 9

Funkcje pieczenia

- Grzałka górna i dolna
- Obieg powietrza
- Termoobieg
- Turbo
- ECO
- Grill
- Grill + obieg powietrza
- Grzałka dolna
- Termoobieg + grzałka dolna

Funkcje czyszczenia

Pyroliza

Opcje

Ustawienia czasu	Opóźniony start i wyłączenie po zakończeniu pieczenia	**Timer**	1
Minutnik	Tak		

Specyfikacja techniczna

Pojemność (Lt)	72 l
Minimalna temperatura	50 °C
Maksymalna temperatura	260 °C
Liczba poziomów pieczenia	5
Liczba wentylatorów	1
Liczba źródeł oświetlenia	1
Rodzaj oświetlenia	Halogenowe
Możliwość wymiany żarówki	Tak
Moc oświetlenia	40 W
Oświetlenie przy otwartych drzwiach	Tak
Moc dolnej grzałki	1200 W
Moc górnej grzałki	1000 W
Moc grzałki grilla	1700 W
Moc dużego grilla	2700 W
Moc grzałki pierścieniowej	2000 W
Automatyczne wyłączenie elementów grzejnych po otwarciu drzwi	Tak
Otwieranie drzwi	Standardowe
Drzwi	Zimne drzwi
Łatwy demontaż drzwi	Tak
W pełni przeszklona wewnętrzna powierzchnia drzwi	Tak
Łatwy demontaż wewnętrznej szyby drzwi	Tak
Liczba szyb w drzwiach piekarnika	4
Zawiasy Soft Close	Tak
System chłodzący	Statyczny
Rodzaj chłodzenia	Podwójny
Speed Reduction Cooling System	Tak
Blokada drzwi	Tak
Wymiary netto wnętrza komory (hxwxd)	331x460x412 mm
Kontrola temperatury	Elektroniczne
Materiał wewnętrznej komory	Emalia Ever Clean

Wydajność / Etykieta energetyczna

Klasa efektywności energetycznej	A	**Zużycie energii przy standardowym obciążeniu w trybie z włączonym wentylatorem - piekarnik główny**	2,63 MJ
Pojemność netto komory	65 l		
Zużycie energii na cykl w trybie tradycyjnym - piekarnik główny	1,09 kWh		

Zużycie energii przy standardowym obciążeniu w trybie tradycyjnym - piekarnik główny	3,92 MJ	**Zużycie energii przy standardowym obciążeniu w trybie z włączonym wentylatorem - piekarnik główny**	0,73 kWh
		Liczba komór	1
		Wskaźnik efektywności energetycznej dla komory (EEIcavity)	89 %

Akcesoria w standardzie

Ruszt z blokadą	2	**Prowadnice teleskopowe z pełnym wysuwem**	1
Głęboka blacha emaliowana (40 mm)	1		
Ruszt do głębokiej blachy	1	**Akcesoria do pizzy**	Refractory stone

Podłączenie elektryczne

Napięcie	220-240 V	**Moc nominalna**	3000 W
Wtyczka	Nie	**Częstotliwość (Hz)**	50/60 Hz
Natężenie prądu (A)	13 A	**Długość przewodu zasilającego (cm)**	150 cm

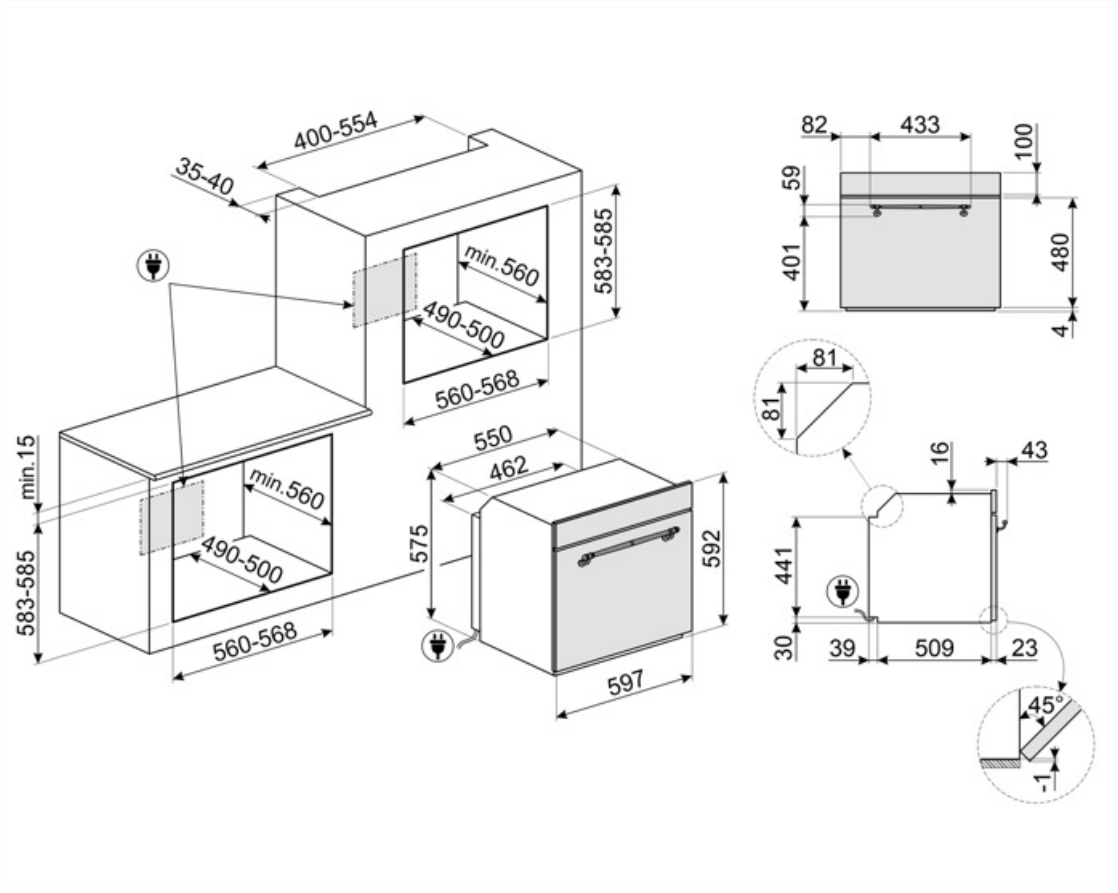

Kompatybilne Akcesoria

BN620-1

Emaliowana blacha pasująca do piekarników 45cm i 60cm. Głębokość: 20 mm. Idealna do szerokiej gamy wypieków na słodko i słono.

GTP

Prowadnice teleskopowe z częściowym wysuwem (1 poziom) Wysuw: 300 mm Materiał: Stal nierdzewna AISI 304, polerowana

PR3845X

Listwa maskująca mebel do instalacji urządzeń w kolumnie, stal nierdzewna. Powierzchnia zapobiegająca powstawaniu odcisków palców.

BN640

Emaliowana taca pasująca do piekarników 45cm i 60cm. Głębokość: 40 mm. Idealna do gotowania i pieczenia mięsa i ryb w sosach. Idealna również do eksperymentowania z lżejszymi i bardziej chrupiącymi dodatkami do dań.

GTT

Prowadnice teleskopowe z pełnym wysuwem (1 poziom). Wysuw: 433 mm. Materiał: Stal nierdzewna AISI 304, polerowana.

STONE2

Kamień do pizzy bez uchwytów, odpowiedni do piekarników o szerokości 45 cm i 60 cm. Wymiary: szer. 42 x wys. 1,8 x gł. 37,5 cm. Idealny do pieczenia pizzy w domowym piekarniku z efektami zbliżonymi do tradycyjnego pieca opalanego drewnem. Doskonale sprawdza się także przy pieczeniu chleba, focaccii, a także ciast, tart i ciasteczek.

Dostępne wersje kolorystyczne

SFP67C1TPO

Kremowy

Słowniczek oznaczeń

A: Klasa efektywności energetycznej, mierzona od A+++ do G, w zależności od rodziny produktów.

Blokada bezpieczeństwa: Niektóre modele są wyposażone w blokadę bezpieczeństwa uniemożliwiającą uruchomienie urządzenia.

Obwodowy system chłodzący

Liczba szyb w drzwiach: 4 szyby

Elektryczny

Emalia Ever Clean: Emalia Ever Clean nakładana jest elektrostatycznie, narożnik do narożnika i krawędź do krawędzi, co zapobiega powstawaniu rys i pęknięć z upływem czasu. Jest to szczególna emalia pirolityczna, oporna na działanie kwasów, która oprócz przyjemnego blasku, dzięki mniejszej porowatości, sprzyja łatwiejszemu czyszczeniu ścian piekarnika. Jest ona wypalana w temperaturze ponad 850°C i powoli polimeryzowana w naukowo ustalonym tempie, aby zapewnić jednolitą głębokość i wytrzymałość Emalia Ever Clean tworzy nienaganne wykończenie zarówno wewnątrz piekarnika, jak i na blachach, sprawiając, że powierzchnie piekarnika są niezwykle łatwe w utrzymaniu przez długi czas, ponieważ ogranicza przywieranie tłuszczu podczas gotowania.

Zimne drzwi: Temperatura na zewnętrznej powierzchni drzwi utrzymywana jest poniżej 50 ° C. System ten oprócz zapewnienia bezpieczeństwa zabezpiecza boki mebli przed przegrzaniem przez piekarnik.

Obieg powietrza + grzałka górna i dolna

Grzałka górna i dolna

Grzałka dolna

Termoobieg + grzałka dolna

Termoobieg

Eco

Grill

Grill z obiegiem powietrza: bardzo intensywne ciepło pochodzące tylko z góry z podwójnego elementu grzewczego. Wentylator jest aktywny. Umożliwia optymalne grillowanie najgrubszych mięs. Idealny do dużych kawałków mięsa.

Turbo

W pełni szklana wewnętrzna powierzchnia drzwi. Rozwiązanie to pozwala utrzymać wewnętrzną część drzwi piekarnika w idealnej czystości.

Demontowalne wewnętrzne szkło drzwi: Łatwy demontaż wewnętrznego szkła drzwi znacznie ułatwia utrzymanie urządzenia w czystości.

Światła boczne: Dwa przeciwległe światła boczne zwiększają widoczność wewnątrz piekarnika.

Komora piekarnika posiada pięć poziomów.

Prowadnice teleskopowe: Łatwe w instalacji prowadnice teleskopowe znacznie ułatwiają wyciąganie potraw z piekarnika.

Pojemność 65 l

PIROLIZA - FUNKCJA AUTOMATYCZNEGO CZYSZCZENIA: piekarnik nagrzewa się do temperatury zbliżającej się do 500°C i zwęgla tłuszcz oraz resztki jedzenia w drobny popiół, który można łatwo wytrzeć wilgotną szmatką. Przy tak wysokiej temperaturze, drzwi blokują się automatycznie dla bezpieczeństwa, podczas gdy temperatura drzwi pozostaje bezpieczna w dotyku. Funkcja regulowana przez użytkownika w oparciu o poziom zabrudzeń obecnych w piekarniku.

Soft close: wszystkie modele wyposażone są w zaawansowaną funkcję płynnego zamykania drzwi, dzięki której urządzenie zamyka się płynnie i cicho.

Elektroniczne sterowanie temperaturą: Funkcja pozwala na utrzymanie temperatury we wnętrzu piekarnika w granicach o tolerancji 2-3 °C. Umożliwia to przyrządzenie dań wrażliwych na zmiany temperatury np. ciast, sufletów lub puddingów.

Pojemność 79 l