SFP750AOPZ

Категорія	60 см
Сімейство продуктів	Духова шафа
Енергоживлення	Електричний
Джерело нагрівання	Електрика
Метод приготування	Термовентильований
Система очищення	Піролитичне очищення
Духовка з функцією"піца"	Так
Код EAN	8017709218966

Естетика

Естетика	Cortina	**Тип серіографії**	Символи
Колір	Антрацит	**Дверка**	З панеллю
Дизайн	Плаский	**Ручка**	Cortina
Фурнітура	Антична латунь	**Колір ручки**	Антична латунь
Матеріал	Емальована сталь	**Логотип**	Штампований
Тип скла	Прозоре скло	**Перемикачі**	Cortina
Колір серіографії	Золотий	**Колір перемикачів**	Антрацит

Управління

Налаштування управління	Перемикачі	**Кількість перемикачів**	2

Програми/ Функції

Кількість функцій приготування 9

Традиційні функції приготування (згідно тесту)

- Статичний
- Статичний Вентильований
- Термовентиляція
- Turbo
- ECO
- Великий гриль
- Великий вентильований гриль
- Нижній нагрів
- Функція "піца"

Функції очищення

Піроліз

Опції

Опція програмування часу	Відкладений старт і відключення у кінці приготування	**Швидке попереднє розігрівання**	Так
Таймер	Так		

Технічні характеристики

Мінімальна температура	50 °C	**Дверцята**	Холодні дверцята
Максимальна температура	280 °C	**Знімні дверцята**	Так
Кількість рівнів приготування	5	**Суцільне внутрішнє скло дверцят**	Так
Подвійний вентилятор	1	**Внутрішнє скло дверцят знімне**	Так
Кількість ламп	1	**Кількість стекол в дверцятах**	4
Тип ламп підсвічування	Галогенна	**Петлі** Soft Close	Так
Потужність підсвітки	40 Вт	**Система охолодження**	Тангенціальна
Освітлення при відкритих дверцятах	Так	**Канал охолодження**	Подвійний
Потужність нижнього нагрівального елементу	1200 Вт	**Зниження швидкості системи охолодження**	Так
Потужність верхнього нагрівального елементу	1000 Вт	**Блокування дверцят при піролізі**	Так
Потужність грилю	1700 Вт	**Розміри внутрішньої камери (ВхШхГ)**	331x460x412 мм
Потужність великого грилю	2700 Вт	**Тип контролю температури**	Електронний
Потужність кільцевого нагрівального елементу	2000 Вт	**Матеріал внутрішньої камери**	Емаль Ever Clean
Автоматичне відключення нагрівальних елементів при відкритих дверцятах	Так		

Продуктивність/ Енергоспоживання

Клас енергоефективності	A	**Споживання енергії з примусовою конвекцією**	2,81 МДж
Корисний об'єм	65 л		

Споживання енергії за цикл з природною вентиляцією (кВт)	1,09 кВт/ч	**Споживання енергії за цикл з примусовою конвекцією (кВт)**	0,78 кВт/ч
Споживання енергії з природною вентиляцією	3,92 МДж	**Кількість духовок**	1
		Клас енергоефективності	95,1 %

Аксесуари в комплекті

Решітка з обмежувачем	2	**Телескопічні спрямовувачі повного висунення**	1
Деко емальоване глибоке (40 мм)	1	**Аксесуари для піци**	Вогнетривкий камінь + кришка + лопатка
Решітка для дека	1		

Електричне підключення

Напруга	220-240 В	**Частота струму (Гц)**	50/60 Гц
Сила струму (А)	13 А	**Довжина електричного кабелю**	150 см
Номінальна потужність (кВт)	3000 Вт		

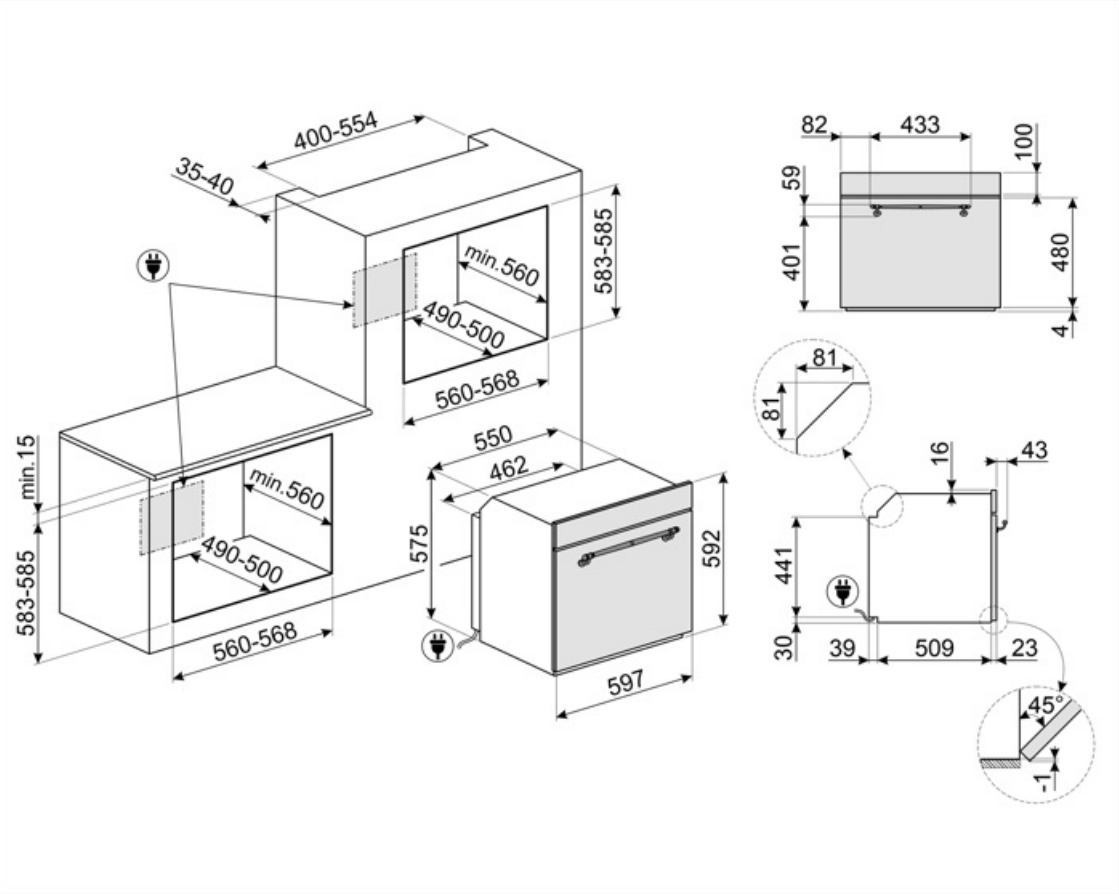

Compatible Accessories

BN620-1

Эмалированный противень, глубина 20 мм

BN640

Эмалированный противень, глубина 40 мм

GTP

Телескопические направляющие неполного выдвижения (1 уровень) Извлечение: 300 мм Материал: полированная нержавеющая сталь AISI430

GTT

Полностью выдвижные телескопические направляющие (1 уровень) Выдвижение: 433 мм Материал: полированная нержавеющая сталь AISI 430

PR3845X

Нержавеющая сталь с обработкой против отпечатков пальцев. Декоративная планка для установки приборов в колонну. Совместима с большинством духовых шкафов.

STONE2

Alternative products

SFP750POPZ

Кремовий

Symbols glossary

Блокування від дітей: деякі моделі обладнані пристроєм для блокування програми/циклу, щоб унеможливити її випадкову зміну.

Система воздушного охлаждения: для обеспечения безопасной температуры поверхности.

Электрический

Холодная дверца: у большинства духовых шкафов Smeg есть «холодная дверь». Благодаря сочетанию тангенциального охлаждения и внутренних теплоотражающих стекол, температура на внешней поверхности дверцы поддерживается ниже 50°C. Эта система не только обеспечивает безопасность, но и защищает боковые поверхности мебели от перегрева духовкой.

Верхний и нижний нагрев: традиционный метод приготовления, который лучше всего подходит для блюд, расположенных в центре духовки. верхняя часть духовки всегда будет самой горячей. Идеально подходит для жаркого, фруктовых кексов, хлеба и т. д.

Комбинация вентилятора и круглого элемента вокруг него дает метод приготовления горячим воздухом. Это дает множество преимуществ, включая отсутствие предварительного нагрева, если время приготовления превышает 20 минут, отсутствие передачи аромата при одновременном приготовлении различных продуктов, меньшее количество энергии и более короткое время приготовления. Подходит для всех видов еды.

Energy efficiency class A

Дверца с четверным остеклением

Эмаль Ever Clean: эмаль Ever Clean наносится электростатически, чтобы предотвратить образование трещин или сколов с течением времени. Это особая эмаль, устойчивая к бытовым кислотам, которая, помимо приятного блеска, способствует более тщательной очистке стенок духовки благодаря своей меньшей пористости. После нанесения ее запекают при температуре выше 850°C и медленно полимеризуют с научно определенной скоростью, чтобы обеспечить однородную глубину и прочность. Эмаль Ever Clean создает безупречный вид как внутри духовки, так и на противнях, что делает поверхности духовки невероятно привлекательными и сохраняет их в течение долгого времени, так как снижает адгезию жира во время приготовления.

Верхний + нижний нагрев с конвекцией: нагревательные элементы, работающие одновременно с вентилятором, предназначены для обеспечения более равномерного нагрева, аналогично традиционному приготовлению, поэтому требуется предварительный нагрев. Наиболее подходит для блюд, требующих медленного приготовления.

Только нижний нагревательный элемент: эта функция идеально подходит для продуктов, требующих дополнительной базовой температуры без поджаривания, например кондитерские изделия, пицца. Также подходит для медленного приготовления рагу и запеканок.

ECO

ЭКО: приготовление с низким энергопотреблением: эта функция особенно подходит для приготовления на одном уровне с низким энергопотреблением. Рекомендуется для всех типов продуктов, кроме тех, которые могут выделять много влаги (например, овощи). Чтобы добиться максимальной экономии энергии и сократить время, рекомендуется помещать продукты в духовку без предварительного нагрева рабочей камеры.

Использование гриля дает отличные результаты при приготовлении мяса средних и малых порций, особенно в сочетании с вертелом (где это возможно). Также идеально подходит для приготовления колбас и бекона.

Гриль с конвекцией: конвектор снижает сильный жар от гриля, обеспечивая отличный метод приготовления на гриле различных продуктов, отбивных, стейков, колбасок и т. д., Обеспечивая равномерное поджаривание и распределение тепла без высушивания продуктов. Два верхних уровня рекомендуются для использования, а нижняя часть духовки может использоваться для одновременного поддержания тепла, что является отличным средством при приготовлении завтрака на гриле. Малый гриль (только центральная часть) идеально подходит для небольшого количества блюд.

Функция пиццы: специальная функция для приготовления пиццы на специальном камне. Это позволяет получить мягкую внутри и хрустящую снаружи пиццу с идеально приготовленной начинкой, а не сухой и не подгоревшей.

Кольцевой+ верхний + нижний нагревательные элементы: использование вентилятора с обоими элементами позволяет готовить пищу быстро и эффективно, что идеально подходит для больших объемов, требующих тщательного приготовления. Он предлагает такой же результат, как и гриль, перемещая тепло вокруг пищи вместо перемещения самой пищи, позволяя приготовить продукт любого размера или формы.

Полностью стеклянная внутренняя поверхность дверцы, единая плоская поверхность, которую легко поддерживать в чистоте.

Внутреннее стекло дверцы: снимается для очистки несколькими быстрыми движениями.

Подсветка сбоку: две лампы на противоположных сторонах внутренней камеры улучшают обзор внутри духовки.

ПИРОЛИЗ - ФУНКЦИЯ АВТОМАТИЧЕСКОЙ ОЧИСТКИ: духовка нагревается до температуры, приближающейся к 500°C, и превращает жир и остатки пищи в мелкий пепел, который можно легко стереть влажной тканью. При такой высокой температуре дверца автоматически блокируется в целях безопасности, в то время как температура внешней поверхности дверцы остается контролируемой, поэтому к ней можно безопасно прикоснуться к функции, настраиваемой пользователем в зависимости от уровня загрязнения, присутствующего в духовке.

Функция Пицца: некоторые духовые шкафы имеют эксклюзивную функцию «Пицца», которая обеспечивает непосредственный контакт огнеупорного камня для приготовления пиццы с нижним нагревательным элементом. Это позволяет приготовить пиццу всего за 3-5 минут, в зависимости от начинки. Эта функция также идеально подходит для приготовления пирогов, запеченной рыбы и овощей.

Быстрый предварительный нагрев: с помощью функции быстрого предварительного нагрева можно достичь выбранной температуры всего за несколько минут.

В камере духового шкафа предусмотрено 5 разных уровней приготовления.

Soft close: все модели оснащены функцией плавного закрывания двери, что позволяет устройству закрываться плавно и бесшумно.

Телескопические направляющие: позволяют выдвинуть противень и проверить продукт, не вынимая полностью из духовки.

Электронный контроль температуры: позволяет поддерживать температуру внутри духовки с точностью до 2–3°C. Это позволяет готовить блюда, очень чувствительные к перепадам температуры, такие как пирожные, суфле, пудинги.

Указан полезный объем внутренней камеры в литрах.

Указан полезный объем внутренней камеры в литрах.