SFP805AO



Produktkategorie	60 cm
Produktfamilie	Backofen
Energiequelle	Elektrisch
Energiequelle	Elektro
Garmethode	Heißluft
Reinigungssystem	Pyrolyse
EAN13	8017709184292

Ästhetik

Ästhetik	Cortina	**Typ Dekor**	Siebdruck
Farbe	Anthrazit	**Gerätetür**	Mit Zierblende
Design	Flach	**Türgriff**	Cortina
Verzierung der Komponenten	Messing-Hochglanz	**Farbe/Ausführung des Türgriffs**	Messing-Antik
Material	Lackiert	**Markenlogo**	Siebdruck
Glasart	Klarglas	**Bedienknebel**	Cortina
Farbe des Dekors	Gold	**Farbe/Ausführung der Bedienknebel**	Messing

Bedienelemente

Bedienungsart	Bedienknebel	**Anzahl der Bedienknebel**	2

Programme / Funktionen

Garfunktionen 7

Garfunktionen

- Ober-/Unterhitze
- Umluft
- Heißluft
- Turbo-Heißluft
- ECO
- Großflächengrill
- Großflächengrill + Umluft

Reinigungsprogramm

Pyrolyse

Optionen

Programmierung der Garzeit	Zeitvorwahl und Garende	**Schnell-Vorheizung**	Ja
Minutenzähler	Ja		

Technische Eigenschaften

Garraumvolumen (l)	70 l	**Sicherheitsabschaltung der Beheizung bei Türöffnung**	Ja
Temperatur min.	50 °C		
Temperatur max.	280 °C	**Gerätetür**	Cool Door
Anzahl der Garebenen	5	**Abnehmbare Gerätetür**	Ja
Anzahl der Ventilation (Umluft/Heißluft)	Einfach	**Vollglasinnentür**	Ja
Anzahl der Beleuchtungen	1	**Vollglasinnentür herausnehmbar**	Ja
Art der Beleuchtung	Halogen	**Anzahl aller Türverglasungen**	4
Leistung der Beleuchtung	40 W	**Soft-Close Komfort-Schließsystem**	Ja
Garraumbeleuchtung bei Türöffnung	Ja	**Abkühlsystem**	Kühlgebläse
Leistung der Unterhitze	1200 W	**Kaminabzugssystem**	Doppelt
Leistung der Oberhitze	1000 W	**Variable Drehzahl des Kühlgebläses**	Ja
Leistung des Kleinflächengrills	1700 W	**Türverriegelung bei Pyrolyse**	Ja
Leistung des Großflächengrills	2700 W	**Nutzabmessungen des Garraums (HxBxT)**	360x460x425 mm
Leistung der Heißluft 1	2000 W	**Temperaturregelung**	Elektronisch
		Material des Garraums	Ever Clean Emaillierung

Technische Daten / Energielabel

Energieeffizienzklasse (auf einer Skala von A+++ bis D)	A	**Energieverbrauch pro Zyklus und Garraum im Umluft-Modus**	2,88 MJ
Nutzbares Garraumvolumen	70 l	**Energieverbrauch pro Zyklus im Umluft-Modus, Garraum 1 (EC electric cavity)**	0,80 kWh
Energieverbrauch pro Zyklus im konventionellen Modus, Garraum 1 (EC electric cavity)	1,09 kWh	**Anzahl der Garräume**	1
		Energieeffizienzindex Garraum 1 (EEI cavity)	95,2 %

Energieverbrauch pro Zyklus und Garraum im konventionellen Modus	3,92 MJ

Serienzubehör

Grillrost mit Tiefensperre und Auszugsstopp	2	**Auflagerost für Fettpfanne**	1
Backblech/Fettpfanne emailliert (H: 40 mm)	1	**Teleskop-Teilauszug, 1 Ebene**	1

Elektrischer Anschluss

Spannung 1 (V)	220-240 V	**Elektrischer Gesamtanschlusswert**	3000 W
Netzstecker	Nein	**Frequenz**	50/60 Hz
Absicherung	13 A	**Länge Netzkabel**	150 cm

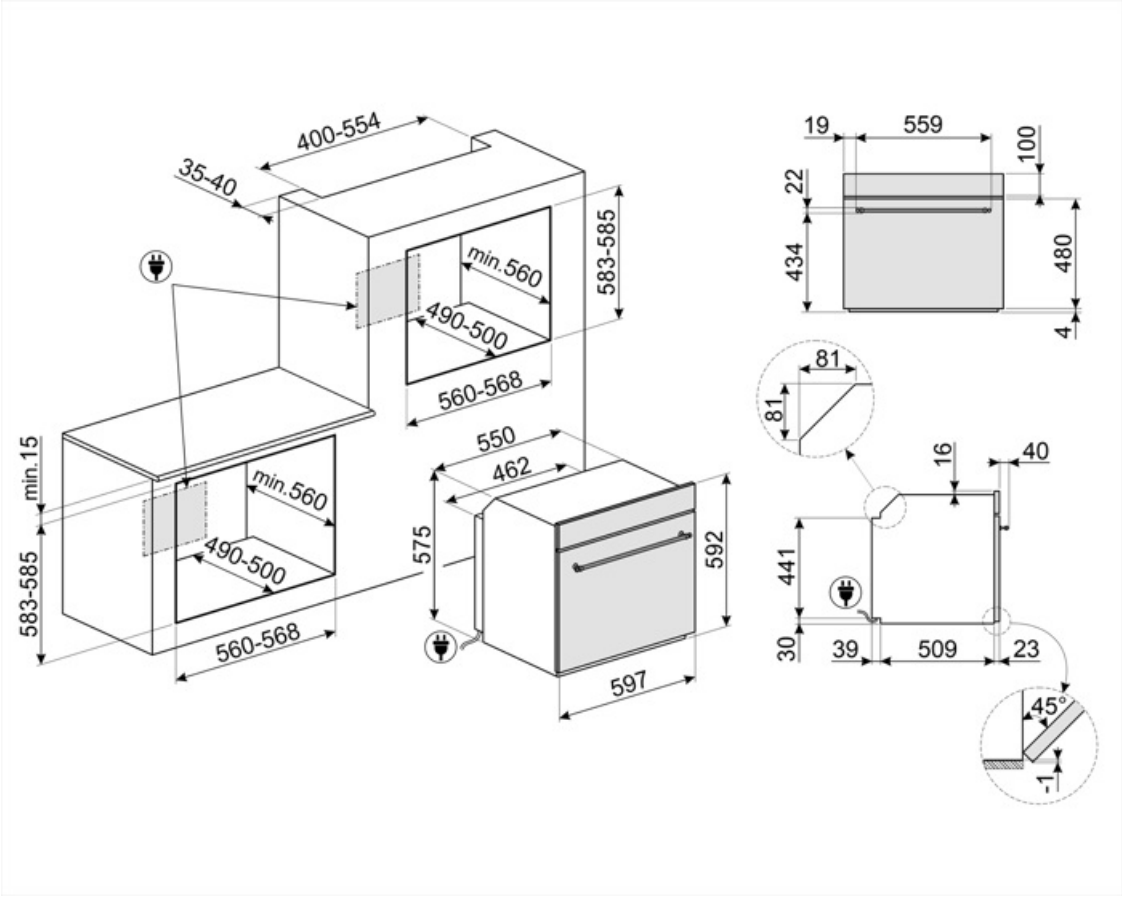

Kompatibel Zubehör



BN620-1

Backblech emailliert (H: 20 mm), kompatibel für alle 45-60 cm Backöfen der Serie SF.../SFP... und Kochzentren/Standherde



GTP

Teleskop-Teilauszug, 1 Ebene.



PALPZ

Pizzaschieber aus Edelstahl mit Klappgriff, kompatibel für die Pizzastein STONE2 in Verbindung von Elektro-Backöfen. Abmessungen LxH: 31,5x32,5 cm.



STONE2

Rechteckiger Pizzastein ohne Griffe, geeignet für 45cm und 60cm breite Backöfen. Abmessungen B42 x H1,8 x T37,5 cm. Ideal zum Backen von Pizzen mit den gleichen Ergebnissen wie in einem typischen Holzofen. Kann auch zum Backen von Brot, Focaccia und anderen Rezepten wie Torten, Flans oder Keksen verwendet werden.



BN640

Backblech emailliert (H: 40 mm), kompatibel für alle 45-60 cm Backöfen der Serie SF.../SFP... und Kochzentren/Standherde



GTT

Teleskop-Vollauszug, 1 Ebene.



PR3845X

Abdeckleiste Möbelkante aus Edelstahl für Hocheinbau. Abmessungen LxB: 59,4 x 5,5cm, kombinierbar für alle Kompaktgeräte, Backöfen und Schubladen bei übereinander angeordneter Montage.

Symbolverzeichnis



Energieeffizienzklasse A



Kühlgebläse: zur Ermöglichung einer angenehmen und sicheren Oberflächentemperatur.



Elektro-Anschluss



Cool Door: der Backofen verfügt über eine Kombination aus Kühlgebläse und thermoreflektierenden Glasscheiben in der Backofentür. Die Außentemperatur liegt unter 50°C. Dieses System schützt zudem auch die seitlich angrenzenden Möbelfronten vor einer Überhi



Ober-/Unterhitze: traditionelles, statisches Garen, geeignet für die Zubereitung von einem Gericht. Die Erhitzung erfolgt gleichzeitig von oben und unten. Das Garen ist schonender, ideal für alle Arten von Braten, Brot und Backwaren.



ECO-Funktion: diese Funktion eignet sich besonders für das Zubereiten von Speisen auf einer Ebene mit geringem Energieverbrauch. Um eine max. Energieeinsparung und Zeitersparnis zu erzielen, wird empfohlen, die Speisen ohne Vorheizung in den Garraum einzu



Umluft-Großflächengrill: sehr intensive Beheizung von oben durch ein doppeltes Heizelement. In Verbindung der Umluft ist das Grillen von größeren Fleischgerichten optimal möglich.



Vollglasinnentür: eine einzige Glasfläche für eine einfache Reinigung und beste Durchsicht in den Garraum.



Seitliche Innenbeleuchtung: zwei gegenüberliegende Beleuchtungen erhöhen die Sicht auf das Innere des Garraums.



Schnellvorheizung: vor dem Garen findet eine schnelle Vorheizphase statt, die eine Verkürzung der Garzeit bis zu 50 % ermöglicht.



Kindersicherung: Eine Tastensperre, die einen ungewollten Zugriff auf die Funktionen verhindert.



Vierfach verglaste Backofentür: Anzahl der Scheiben der Gerätetür.



Ever Clean-Emaillierung: ist eine besondere Pyrolyse-Emaillierung, die dank ihrer geringeren Porosität eine bessere Reinigung des Garraums ermöglicht. Die Emaillierung schafft eine perfekte Oberfläche im gesamten Backofen inkl. der Backbleche und ist äuße



Ober-/Unterhitze + Umluft: ein intensives und homogenes Garen, auch für komplexe Gerichte. Die Umluft ist aktiv und die Heizleistung kommt gleichzeitig von oben und unten. Das ventilierte Garen sorgt für ein schnelleres und gleichmäßigeres Garergebnis, so



Heißluft: diese Funktion ist ideal für alle Arten von Gerichten auch auf mehreren Ebenen. Die Beheizung erfolgt aus dem hinteren Teil des Backofens und verteilt sich schnell und gleichmäßig im Garraum.



Großflächengrill: sehr intensive Erhitzung nur von oben durch ein doppeltes Heizelement. Hervorragend geeignet zum Grillen und Gratinieren. Er wird am Ende des Garvorgangs verwendet und sorgt für eine gleichmäßige Bräunung der Speisen.



Turbo-Heißluft: die Beheizung erfolgt von oben, unten und zentral von der Rückseite des Garraums. Das Heißluftgebläse ist aktiv und ermöglicht ein sehr schnelles Garen, auch auf mehreren Ebenen. Ideal für größere Mengen an Gerichten, die ein intensives Ga



Innere Türverglasung: diese kann mit wenigen Handgriffen zur Reinigung herausgenommen werden.



Pyrolyse-Reinigungsfunktion: der Garraum erhitzt sich auf eine Temperatur von ca. 500 ° C, so dass eingebrannte Ablagerungen auf der Emaillierung des Garraums zu Asche verbrennen. Diese lassen sich nach der Abkühlphase mit einem feuchten Tuch leicht entne



Anzahl der Garebenen: der Garraum verfügt über 5 Garebenen.

Soft Close-System: alle Modelle sind mit einer fortschrittlichen Funktion zum sanften Schließen der Gerätetür ausgestattet.

Elektronische Temperatursteuerung: ermöglicht eine konstante Temperatur im Garraum mit einer Genauigkeit von ca. 2-3 °C. Optimal für das Garen von Speisen, die empfindlich auf Temperaturveränderungen reagieren.



Nutzvolumen 79 l: umfasst die nutzbare Fläche des Garraums in Litern.



Teleskopschienen: ermöglichen das Gargut gleitend aus dem Backofen herauszuziehen zu bequem und sicher zu entnehmen,



Nutzvolumen 70 l: umfasst die nutzbare Fläche des Garraums in Litern.