SFP805AO

Category	60cm
Product Family	Oven
Power supply	Electric
Heat source	ELECTRICITY
Tipo de cozimento	Thermo-ventilated
Sistema de limpeza	Pyrolitic
Pizza Oven	No
EAN code	8017709184292

Aesthetics

Aesthetic	Colonial	**Tipo de serigrafia**	Símbolos
Colour	Anthracite	**Door**	With panel
Série	Plano	**Handle**	Colonial
Component finish	Polished brass	**Handle Colour**	Antique brass
Material	Painted material	**Logotipo**	Logotipo serigrafado
Glass Type	Clear	**Control knobs**	Colonial
Cor da serigrafia	Serigrafia em dourado	**Controls colour**	Brassed

Controls

Control setting	Knobs	**No. of controls**	2

Programs / Functions

No. of cooking functions	7
Customisable recipes	No

Traditional cooking functions

- Static
- Fan assisted
- Circulaire
- Turbo
- Eco
- Large grill
- Fan grill (large)

Cleaning functions

Pirolysis

Options

Time-setting options	Delay start and automatic end cooking	**Cozinha inteligente**	No
Minute minder	Yes	**Showroom demo option**	No
Controls Lock / Child Safety	No	**Rapid pre-heating**	Yes
Other options	No		

Technical Features

Minimum Temperature	50 °C	**Door**	Cool
Maximum temperature	280 °C	**Removable door**	Yes
No. of shelves	5	**Full glass inner door**	Yes
N. of fans	1	**Removable inner door**	Yes
No. of lights	1	**Total no. of door glasses**	4
Light type	Halogen	**Soft Close hinges**	Yes
Light Power	40 W	**Cooling system**	Tangential
Light when door is opened	Yes	**Circuito de resfraimento**	Circuito de resfriamento duplo
Lower heating element power	1200 W	**Redução da velocidade do sistema de resfriamento**	Sim
Upper heating element - Power	1000 W	**Door Lock During Pyrolisis**	Yes
Grill element - power	1700 W	**Usable cavity space dimensions (HxWxD)**	360x460x425 mm
Large grill - Power	2700 W	**Temperature control**	Electronic
Circular heating element - Power	2000 W	**Cavity material**	Ever clean Enamel
Heating suspended when door is opened	Yes		

Performance / Energy Label

Energy efficiency class	A	**Consumo de energia na convecção de ar forçado**	2.88 MJ
Net volume of the cavity	70 l	**Energy consumption per cycle in fan-forced convection**	0.80 KWh
Energy consumption per cycle in conventional mode	1.09 KWh	**Number of cavities**	1
Consumo de energia em modo convencional	3.92 MJ	**Energy efficiency index**	95,2 %

Accessories Included

Rack with back and side stop	2	**Telescopic Guide rails, partial Extraction**	1
Enamelled deep tray (40mm)	1	**Catalytic Panels**	No
Insert gird	1	**Other**	No

Electrical Connection

Plug	No	**Nominal power**	3000 W
Voltage	220-240 V	**Frequency (Hz)**	50/60 Hz
Current	13 A	**Comprimento do cabo de alimentação**	150 cm

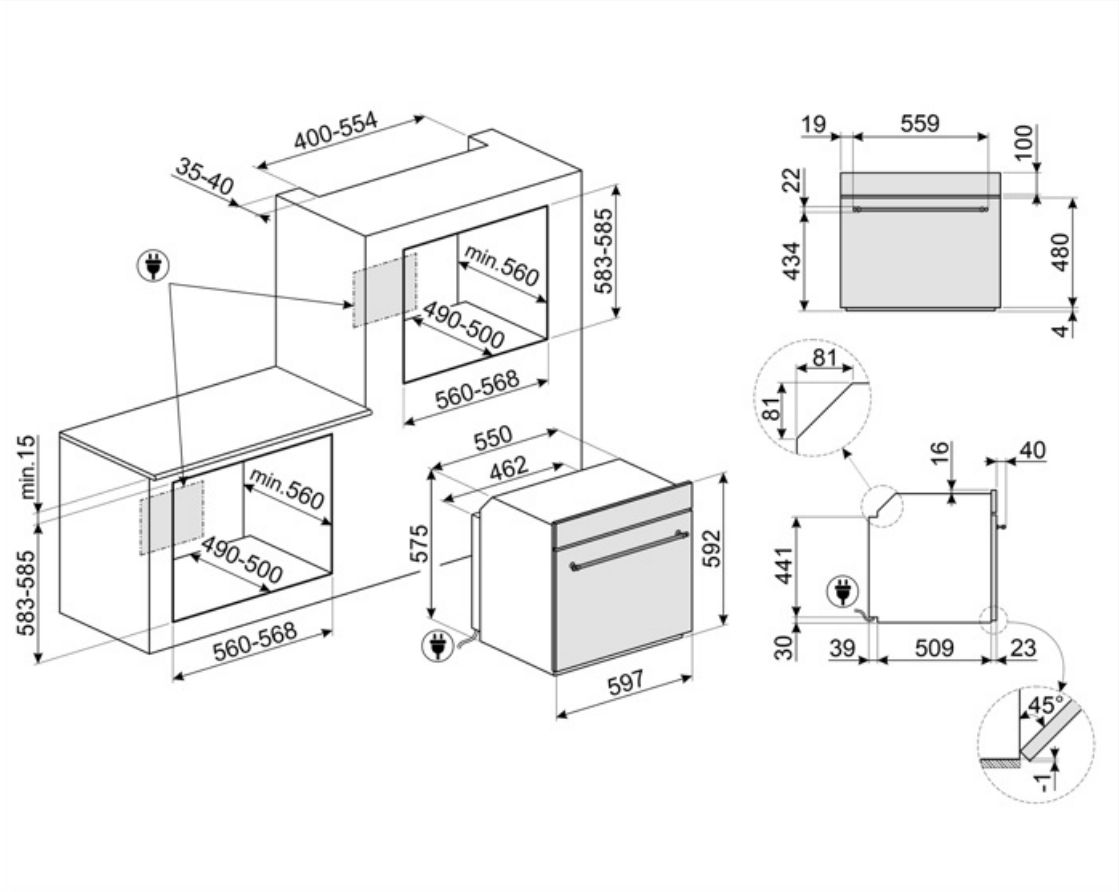

Compatible Accessories

BN620-1

Tabuleiro esmaltado, 20mm de profundidade

BN640

Tabuleiro esmaltado, 40mm de profundidade

GTP

** Guias telescópicas parcialmente extraíveis (1 nível)** Extração: 300 mm Material: Aço inoxidável AISI 430 polido

GTT

** Guias telescópicas totalmente extraíveis (1 nível)** Extração: 433 mm Material: Aço inoxidável AISI 430 polido

PALPZ

Pá para pizza com alça dobrável largura: 315mm comprimento : 325mm

PR3845X

Aço inoxidável anti-dedadas. Tampa para mobília em coluna instalação de mais fornos

Alternative products

SFP805PO

Cream

Symbols glossary

Bloqueio para crianças: alguns modelos estão equipados com um dispositivo para bloquear o programa/ciclo para que não possa ser acidentalmente alterado.

Sistema de arrefecimento a ar: para garantir temperaturas de superfície seguras.

Elétrico

Fresh Touch: A maioria dos fornos Smeg tem uma "porta legal". Graças à combinação de refrigeração tangencial e vidros refletores de calor internos, a temperatura na superfície externa da porta é mantida abaixo de 50°C. Além de proporcionar segurança, este sistema protege as laterais do mobiliário do superaquecimento pelo forno.

Somente elementos superior e inferior: um método de cozimento tradicional mais adequado para itens individuais localizados no centro do forno. A parte superior do forno será sempre mais quente. Ideal para assados, bolos de frutas, pão, etc.

ECO: A combinação da grelha, ventilador e elemento inferior é particularmente adequada para cozinhar pequenas quantidades de alimentos.

Ventilador com elemento de grelha: O ventilador reduz o calor feroz da grelha, proporcionando um excelente método de grelhar vários alimentos, costeletas, bifes, salsichas, etc. dando o mesmo escurecimento e distribuição de calor, sem secar os alimentos. Os dois níveis superiores recomendados para uso e a parte inferior do forno podem ser usados para manter os itens quentes ao mesmo tempo, uma excelente facilidade ao cozinhar um café da manhã grelhado. Meia grelha (apenas porção central) é ideal para pequenas quantidades de alimentos.

Toda a porta interna de vidro: Toda a porta interna de vidro, uma única superfície plana que é simples de manter limpa.

R: Desempenho de secagem do produto, medido de A++ a D/G, dependendo da família de produtos

Quádruplo vidrado: Número de portas envidraçadas.

Interior esmaltado: O interior em esmalte de todos os fornos Smeg tem um revestimento antiácido especial que ajuda a manter o interior limpo, reduzindo a quantidade de gordura de cozimento aderente a ele.

Ventilador com elementos superiores e inferiores: Os elementos combinados com o ventilador visam fornecer calor mais uniforme, um método semelhante ao cozimento convencional, de modo que o pré-aquecimento é necessário. Mais adequado para itens que exigem métodos de cozimento lento.

Circulaire: A combinação do ventilador e do elemento circular em torno dele dá um método de cozimento de ar quente. Isso oferece muitos benefícios, incluindo nenhum pré-aquecimento se o tempo de cozimento for superior a 20 minutos, nenhuma transferência de sabor ao cozinhar alimentos diferentes ao mesmo tempo, menos energia e tempos de cozimento mais curtos. Bom para todos os tipos de alimentos.

Elemento de grelha O uso de grelha dá excelentes resultados ao cozinhar carne de porções médias e pequenas, especialmente quando combinada com uma rotisseria (sempre que possível). Também é ideal para cozinhar salsichas e bacon.

Circulaire com elementos superior e inferior: O uso do ventilador com ambos os elementos permite que os alimentos sejam cozinhados de forma rápida e eficaz, ideal para grandes peças que exigem cozimento completo. Oferece um resultado semelhante ao da rotisseria, movendo o calor em torno do alimento, em vez de mover o próprio alimento, permitindo que qualquer tamanho ou forma seja cozida.

O vidro interior da porta: pode ser removido com alguns movimentos rápidos para limpeza.

Luzes laterais: Duas luzes laterais opostas aumentam a visibilidade dentro do forno.

Pré-aquecimento rápido: A função de pré-aquecimento rápido pode ser usada para atingir a temperatura selecionada em apenas alguns minutos.

Fechamento suave: todos os modelos estão equipados com função avançada de fechamento suave da porta, o que permite que o dispositivo feche suave e silenciosamente.

Comando eletrônico. Permite manter a temperatura no interior do forno com a precisão de 2-3 ° C. Isso permite cozinhar refeições que são muito sensíveis a mudanças de temperatura, como por ex. bolos, suflês, pudins.

A capacidade indica a quantidade de espaço útil no compartimento do forno em litros.

Pirolítico: Os ciclos de limpeza pirolítica podem ser selecionados conforme necessário para limpar automaticamente o interior do forno.

O compartimento do forno tem 5 níveis de cozimento diferentes.

Trilhos telescópicos: permitem puxar o prato e verificá-lo sem ter que removê-lo completamente do forno.

A capacidade indica a quantidade de espaço útil no compartimento do forno em litros.