SFP9302TX

Kategoria	90 cm
Rodzina produktów	Piekarnik
Zasilanie	Elektryczne
Źródło ciepła	Elektryczny
Metoda gotowania	Termoobieg
Sposób czyszczenia	Czyszczenie pirolityczne
Kod EAN	8017709325466



Linia wzornicza

Linia wzornicza	Classica	**Serigrafia**	Symbole
Kolor	Stal nierdzewna	**Drzwi**	Z dwoma horyzontalnymi liniami
Wykończenie	Powłoka odporna na powstawanie odcisków palców	**Uchwyt**	Classica
		Kolor uchwytu	Stal nierdzewna
Design	Płaski	**Logo**	Tłoczone
Materiał	Stal nierdzewna	**Pokrętła**	Classica
Typ stali nierdzewnej	Szczotkowana	**Kolor pokręteł**	Efekt stali nierdzewnej
Rodzaj szkła	Eclipse		
Kolor nadruku	Czarny		

Sterowanie

Typ wyświetlacza	EvoScreen	**Rodzaj sterowania**	Pokrętła + dotykowe przyciski
Technologia wyświetlacza	LCD	**Liczba pokręteł**	2

Programy / Funkcje

Liczba funkcji pieczenia	10

Funkcje pieczenia

- Grzałka górna i dolna
- Obieg powietrza
- Termoobieg
- Turbo
- ECO
- Grill
- Grill + obieg powietrza
- Grzałka dolna
- Termoobieg + grzałka dolna
- Pizza

Pozostałe funkcje

- Rozmrażanie przez podanie czasu
- Wyrastanie ciasta
- Stone
- BBQ
- Air-Fry
- Szabat

Funkcje czyszczenia

- Pyroliza

Funkcja szabatu	Tak

Opcje



Ustawienia czasu	Opóźniony start i wyłączenie po zakończeniu pieczenia	**Pozostałe funkcje**	Utrzymywanie potrawy w cieple, Eco oświetlenie, Dźwięki, Rozjaśnianie
Minutnik	Tak	**Tryb showroom**	Tak
Blokada sterowania / Blokada bezpieczeństwa	Tak	**Szybkie nagrzewanie**	Tak

Specyfikacja techniczna



Pojemność (Lt)	115 l	**Moc grzałki pierścieniowej 2**	1550 W
Minimalna temperatura	25 °C	**Automatyczne wyłączenie elementów grzejnych po otwarciu drzwi**	Tak
Maksymalna temperatura	280 °C	**Otwieranie drzwi**	Standardowe
Liczba poziomów pieczenia	5	**Drzwi**	Hartowane szkło w drzwiach
Liczba wentylatorów	3		
Liczba źródeł oświetlenia	2		
Rodzaj oświetlenia	Halogenowe	**Łatwy demontaż drzwi**	Tak

Możliwość wymiany żarówki	Tak
Moc oświetlenia	40 W
Oświetlenie przy otwartych drzwiach	Tak
Moc dolnej grzałki	1700 W
Moc górnej grzałki	1200 W
Moc grzałki grilla	1700 W
Moc dużego grilla	2900 W
Moc grzałki pierścieniowej	1550 W
W pełni przeszklona wewnętrzna powierzchnia drzwi	Tak
Łatwy demontaż wewnętrznej szyby drzwi	Tak
Liczba szyb w drzwiach piekarnika	4
Zawiasy Soft Close	Tak
System chłodzący	Statyczny
Rodzaj chłodzenia	Podwójny
Speed Reduction Cooling System	Tak
Wymiary netto wnętrza komory (hxwxd)	371x724x418 mm
Kontrola temperatury	Elektroniczne
Materiał wewnętrznej komory	Emalia Ever Clean

Wydajność / Etykieta energetyczna

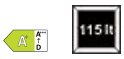

Klasa efektywności energetycznej	A+
Pojemność netto komory	115 l
Zużycie energii na cykl w trybie tradycyjnym - piekarnik główny	0,84 kWh
Zużycie energii przy standardowym obciążeniu w trybie tradycyjnym - piekarnik główny	3,02 MJ
Zużycie energii przy standardowym obciążeniu w trybie z włączonym wentylatorem - piekarnik główny	5,47 MJ
Zużycie energii przy standardowym obciążeniu w trybie z włączonym wentylatorem - piekarnik główny	1,52 kWh
Liczba komór	1
Wskaźnik efektywności energetycznej dla komory (EEIcavity)	81,6 %

Akcesoria w standardzie



Ruszt z blokadą	2
Blacha emaliowana (20 mm)	1
Głęboka blacha emaliowana (40 mm)	1
Ruszt do głębokiej blachy	1
Prowadnice teleskopowe z częściowym wysuwem	1

Podłączenie elektryczne

Napięcie	220-240 V
Wtyczka	Nie
Napięcie 2 (V)	380-415 V

Natężenie prądu (A)	18 A	**Częstotliwość (Hz)**	50/60 Hz
Moc nominalna	4000 W	**Długość przewodu zasilającego (cm)**	150 cm

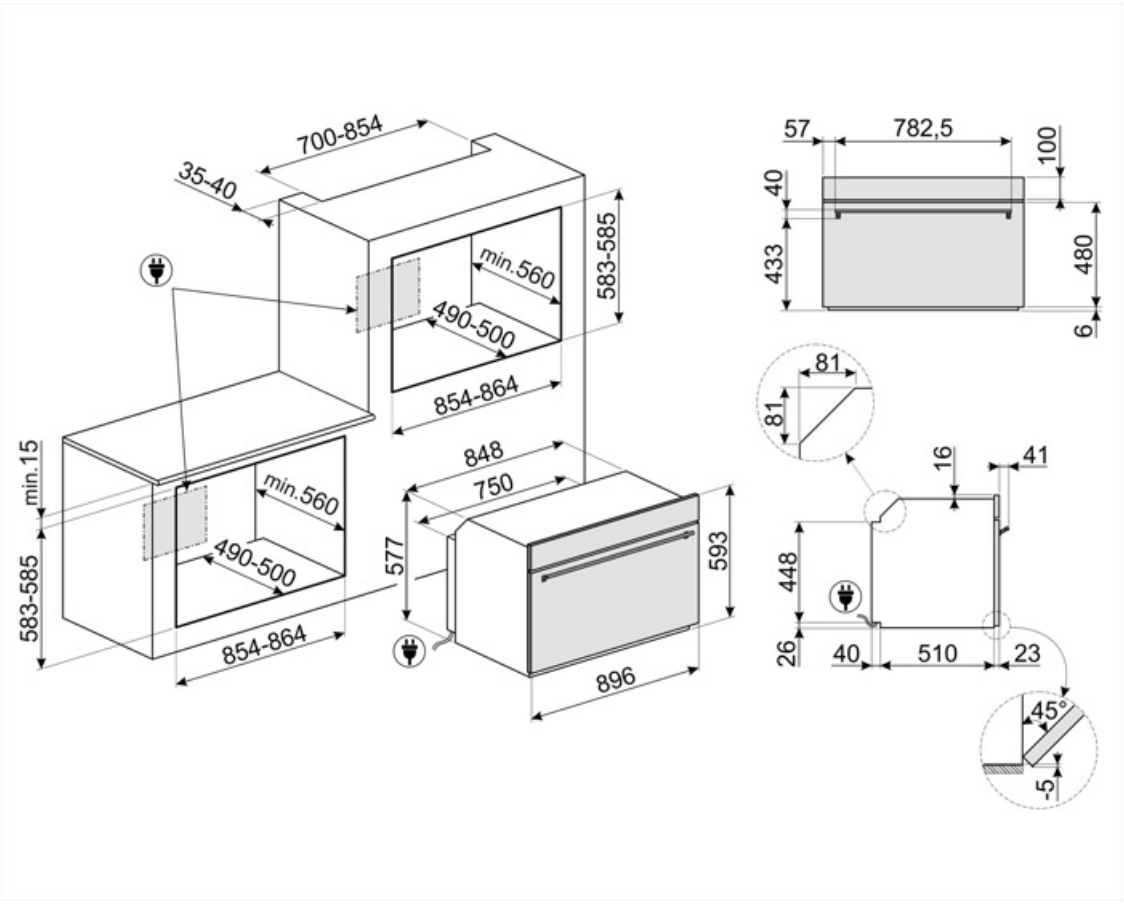

Kompatybilne Akcesoria



AIRFRY9

Ruszt AIRFRY. Idealny do stworzenia tradycyjnego smażenia w piekarniku, ale z mniejszą ilością kalorii i tłuszczu. Pozwala szybko i prosto przyrządzić takie potrawy jak frytki, smażone warzywa i ryby, zapewniając idealne zbrązowienie i chrupkość.



BBQ9

teflon-coated aluminum grid for 90 cm cavity



GTP

Prowadnice teleskopowe z częściowym wysuwem (1 poziom) Wysuw: 300 mm Materiał: Stal nierdzewna AISI 304, polerowana



GTT

Prowadnice teleskopowe z pełnym wysuwem (1 poziom). Wysuw: 433 mm. Materiał: Stal nierdzewna AISI 304, polerowana.



STONE9

Prostokątny kamień do pizzy przeznaczony do piekarników o szerokości 90 cm. Wymiary: 64 × 2,3 × 37,5 cm (szer. × wys. × gł.). Idealny do pieczenia pizzy o aromacie i chrupkości typowej dla pieca opalanego drewnem. Sprawdzi się również przy pieczeniu chleba, focaccii, tart, flanów oraz herbatników.

Słowniczek oznaczeń



Technologia 3 wentylatorów: piekarnik został wyposażony w system 3. wentylatorów, który w połączeniu ze zwiększoną mocą pozwala na osiągnięcie doskonałych rezultatów pieczenia.



Funkcja gotowania dedykowana dla dwustronnej płyty BBQ. Odpowiednia do odtwarzania soczystych i chrupiących potraw w piekarniku z typowym smakiem kuchni grillowej. Strona żebrowana jest szczególnie odpowiednia do mięs i serów; strona gładka do ryb, owoców morza i warzyw.



Blokada bezpieczeństwa: Niektóre modele są wyposażone w blokadę bezpieczeństwa uniemożliwiającą uruchomienie urządzenia.

A+: Klasa efektywności energetycznej, mierzona od A+++ do G, w zależności od rodziny produktów.



Obwodowy system chłodzący



Rozmrażanie przez podanie czasu: Funkcja ręcznego rozmrażania. Po zakończeniu ustawionego czasu trwania funkcja zatrzymuje się.



Wyświetlacz EvoScreen



Liczba szyb w drzwiach: 4 szyby



W celu większej oszczędności energii oświetlenie wyłącza się automatycznie po minucie od rozpoczęcia gotowania.



Elektryczny



Emalia Ever Clean: Emalia Ever Clean nakładana jest elektrostatycznie, narożnik do narożnika i krawędź do krawędzi, co zapobiega powstawaniu rys i pęknięć z upływem czasu. Jest to szczególna emalia pirolityczna, oporna na działanie kwasów, która oprócz przyjemnego blasku, dzięki mniejszej porowatości, sprzyja łatwiejszemu czyszczeniu ścian piekarnika. Jest ona wypalana w temperaturze ponad 850°C i powoli polimeryzowana w naukowo ustalonym tempie, aby zapewnić jednolitą głębokość i wytrzymałość Emalia Ever Clean tworzy nienaganne wykończenie zarówno wewnątrz piekarnika, jak i na blachach, sprawiając, że powierzchnie piekarnika są niezwykle łatwe w utrzymaniu przez długi czas, ponieważ ogranicza przywieranie tłuszczu podczas gotowania.



Dedykowana funkcja smażenia na ruszcie AIRFRY. Idealny do stworzenia tradycyjnego smażenia w piekarniku, ale z mniejszą ilością kalorii i tłuszczu. Pozwala szybko i prosto przyrządzić takie potrawy jak frytki, smażone warzywa i ryby, zapewniając idealne zbrązowienie i chrupkość.



Obieg powietrza + grzałka górna i dolna



Grzałka górna i dolna



Grzałka dolna



Termoobieg + grzałka dolna



Termoobieg



Eco



Grill



Grill z obiegiem powietrza: bardzo intensywne ciepło pochodzące tylko z góry z podwójnego elementu grzewczego. Wentylator jest aktywny. Umożliwia optymalne grillowanie najgrubszych mięs. Idealny do dużych kawałków mięsa.

Pizza

W pełni szklana wewnętrzna powierzchnia drzwi. Rozwiązanie to pozwala utrzymać wewnętrzną część drzwi piekarnika w idealnej czystości.

Utrzymywanie potrawy w cieple

PIROLIZA - FUNKCJA AUTOMATYCZNEGO CZYSZCZENIA: piekarnik nagrzewa się do temperatury zbliżającej się do 500°C i zwęgla tłuszcz oraz resztki jedzenia w drobny popiół, który można łatwo wytrzeć wilgotną szmatką. Przy tak wysokiej temperaturze, drzwi blokują się automatycznie dla bezpieczeństwa, podczas gdy temperatura drzwi pozostaje bezpieczna w dotyku. Funkcja regulowana przez użytkownika w oparciu o poziom zabrudzeń obecnych w piekarniku.

Szybkie nagrzewanie: Funkcja ta pozwala na szybkie nagrzanie piekarnika do wskazanej temperatury.

Komora piekarnika posiada pięć poziomów.

Dedykowana funkcja gotowania dla prostokątnego kamienia ogniotrwałego STONE. Wymiary idealne do gotowania pizzy z takimi samymi rezultatami jak w typowym piecu opalanym drewnem. Może być również używany do pieczenia chleba, focacci i innych przepisów, takich jak placki, flany lub ciasteczka.

Elektroniczne sterowanie temperaturą: Funkcja pozwala na utrzymanie temperatury we wnętrzu piekarnika w granicach o tolerancji 2-3 °C. Umożliwia to przyrządzenie dań wrażliwych na zmiany temperatury np. ciast, sufletów lub puddingów.

Pojemność 129 l

Turbo

Demontowalne wewnętrzne szkło drzwi: Łatwy demontaż wewnętrznego szkła drzwi znacznie ułatwia utrzymanie urządzenia w czystości.

Światła boczne: Dwa przeciwległe światła boczne zwiększają widoczność wewnątrz piekarnika.

Wyrastanie ciasta: W piekarniku utrzymywana jest temperatura 40°C, która stwarza idealne warunki do wyrastania ciasta.

Szabat: Ta funkcja pozwala na pieczenie potraw respektując zasady żydowskiego święta szabat.

Soft close: wszystkie modele wyposażone są w zaawansowaną funkcję płynnego zamykania drzwi, dzięki której urządzenie zamyka się płynnie i cicho.

Prowadnice teleskopowe: Łatwe w instalacji prowadnice teleskopowe znacznie ułatwiają wyciąganie potraw z piekarnika.

Pojemność 115 l