SFP9302TX

Категорія	90 см
Сімейство продуктів	Духова шафа
Енергоживлення	Електричний
Джерело нагрівання	Електрика
Метод приготування	Термовентильований
Система очищення	Піролитичне очищення
Код EAN	8017709325466

Естетика

Естетика	Classica
Колір	Нержавіюча сталь
Оздоблення	Захист від відбитків пальців
Дизайн	Плаский
Матеріал	Нержавіюча сталь
Тип нержавіючої сталі	Матова
Тип скла	Затемнене
Колір серіографії	Чорний
Тип серіографії	Символи
Дверка	З 2-ма горизонтальними смугами
Ручка	Classica
Колір ручки	Нержавіюча сталь
Логотип	Штампований
Перемикачі	Classica
Колір перемикачів	Ефект нерж. сталі

Управління

Тип дисплея	EvoScreen
Вид дисплея	LCD
Налаштування управління	Поворотні перемикачі / сенсорні кнопки
Кількість перемикачів	2

Програми/ Функції

Кількість функцій приготування	10

Традиційні функції приготування (згідно тесту)

- Статичний
- Статичний Вентильований
- Термовентиляція
- Turbo
- ECO
- Великий гриль
- Великий вентильований гриль
- Нижній нагрів
- Термовентильований нижній нагрів
- Функція "піца"

Інші функції

- Розморожування за часом
- Підняття тіста
- Приготування на камені
- Барбекю
- Аерогриль
- Шабат

Функції очищення

- Піроліз

Опції

Опція програмування часу	Відкладений старт і відключення у кінці приготування	**Інші опції**	Підтримання тепла, Eco light, Звукові сигнали, Освітленість
Таймер	Так	**Режим** Showroom	Так
Блокування управління	Так	**Швидке попереднє розігрівання**	Так

Технічні характеристики

Мінімальна температура	25 °C	**Автоматичне відключення нагрівальних елементів при відкритих дверцятах**	Так
Максимальна температура	280 °C	**Відкривання дверцят**	Традиційне
Кількість рівнів приготування	5	**Дверцята**	Регульована температура
Подвійний вентилятор	3	**Знімні дверцята**	Так
Кількість ламп	2	**Суцільне внутрішнє скло дверцят**	Так
Тип ламп підсвічування	Галогенна	**Внутрішнє скло дверцят знімне**	Так
Змінне підсвічування	Так	**Кількість стекол в дверцятах**	4
Потужність підсвітки	40 Вт		
Освітлення при відкритих дверцятах	Так		

Потужність нижнього нагрівального елементу	1700 Вт
Потужність верхнього нагрівального елементу	1200 Вт
Потужність грилю	1700 Вт
Потужність великого грилю	2900 Вт
Потужність кільцевого нагрівального елементу	1550 Вт
Потужність кільцевого нагрівального елементу	1550 Вт
Петлі Soft Close	Так
Система охолодження	Тангенціальна
Канал охолодження	Подвійний
Зниження швидкості системи охолодження	Так
Розміри внутрішньої камери (ВхШхГ)	371x724x418 мм
Тип контролю температури	Електронний
Матеріал внутрішньої камери	Емаль Ever Clean

Продуктивність/ Енергоспоживання

Клас енергоефективності	A+
Корисний об'єм	115 л
Споживання енергії за цикл з природною вентиляцією (кВт)	0,84 кВт/ч
Споживання енергії з природною вентиляцією	3,02 МДж
Споживання енергії з примусовою конвекцією	5,47 МДж
Споживання енергії за цикл з примусовою конвекцією (кВт)	1,52 кВт/ч
Кількість духовок	1
Клас енергоефективності	81,6 %

Аксесуари в комплекті

Решітка з обмежувачем	2
Деко емальоване (20 мм)	1
Деко емальоване глибоке (40 мм)	1
Решітка для дека	1
Телескопічні спрямовувачі неповного висування	1

Електричне підключення

Напруга	220-240 В
Сила струму (А)	18 А
Номінальна потужність (кВт)	4000 Вт
Напруга 2 (В)	380-415 В
Частота струму (Гц)	50/60 Гц
Довжина електричного кабелю	150 см

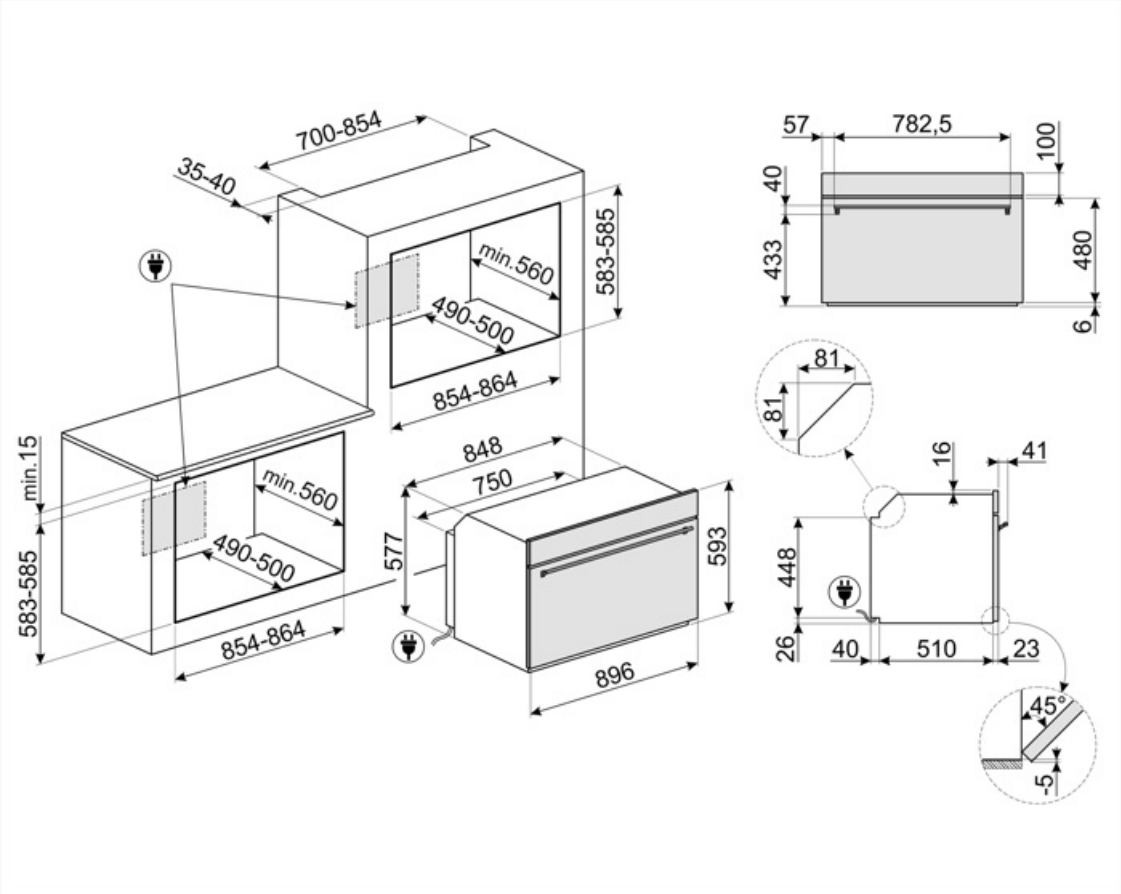
700-854
35-40
min.560
490-500
583-585
854-864
min.15
848
750
577
593
896
57
782,5
100
40
433
480
6
81
16
41
448
26
40
510
23
45°
-5

Compatible Accessories

AIRFRY9

Решетка для аэрофритюрницы AIRFRY. Идеально подходит для воссоздания традиционной жарки в духовке, но с меньшим количеством калорий и меньшим количеством жира. Он позволяет быстро и просто готовить такие блюда, как картофель фри, жареные овощи и рыба, обеспечивая идеальное подрумянивание и хрустящую корочку.

BBQ9

GTP

Телескопические направляющие неполного выдвижения (1 уровень) Извлечение: 300 мм Материал: полированная нержавеющая сталь AISI430

GTT

Полностью выдвижные телескопические направляющие (1 уровень) Выдвижение: 433 мм Материал: полированная нержавеющая сталь AISI 430

Symbols glossary

Технология 3-х конвекторов: духовка оснащена эксклюзивной системой с тремя конвекторами, которые в сочетании с увеличенной мощностью двигателей обеспечивают отличные кулинарные характеристики. Два больших боковых конвектора распределяют воздух по внешнему периметру внутренней камеры, в то время как меньший центральный конвектор увеличивает вентиляцию, создавая вертикальный вихрь тепла. Соответственно, достигается равномерное распределение температуры во всех внутренней камере, что позволяет готовить пищу равномерно на всех пяти уровнях, как на профессиональной кухне.

Блокування від дітей: деякі моделі обладнані пристроєм для блокування програми/циклу, щоб унеможливити її випадкову зміну.

Размораживание по времени: с помощью этой функции время размораживания продуктов определяется автоматически.

Автоматическое отключение подсветки: для большей экономии энергии освещение выключается автоматически через одну минуту после начала приготовления.

Эмаль Ever Clean: эмаль Ever Clean наносится электростатически, чтобы предотвратить образование трещин или сколов с течением времени. Это особая эмаль, устойчивая к бытовым кислотам, которая, помимо приятного блеска, способствует более тщательной очистке стенок духовки благодаря своей меньшей пористости. После нанесения ее запекают при температуре выше 850°C и медленно полимеризуют с научно определенной скоростью, чтобы обеспечить однородную глубину и прочность. Эмаль Ever Clean создает безупречный вид как внутри духовки, так и на противнях, что делает поверхности духовки невероятно привлекательными и сохраняет их в течение долгого времени, так как снижает адгезию жира во время приготовления.

Верхний и нижний нагрев: традиционный метод приготовления, который лучше всего подходит для блюд, расположенных в центре духовки. верхняя часть духовки всегда будет самой горячей. Идеально подходит для жаркого, фруктовых кексов, хлеба и т. д.

A+: класс энергоэффективности A+ помогает сэкономить до 10% энергии по сравнению с классом A. Гарантируется максимальная производительность при минимальном потреблении.

Система воздушного охлаждения: для обеспечения безопасной температуры поверхности.

Дверца с четверным остеклением

Электрический

Верхний + нижний нагрев с конвекцией: нагревательные элементы, работающие одновременно с вентилятором, предназначены для обеспечения более равномерного нагрева, аналогично традиционному приготовлению, поэтому требуется предварительный нагрев. Наиболее подходит для блюд, требующих медленного приготовления.

Только нижний нагревательный элемент: эта функция идеально подходит для продуктов, требующих дополнительной базовой температуры без поджаривания, например кондитерские изделия, пицца. Также подходит для медленного приготовления рагу и запеканок.

Кольцевой + нижний нагрев+ конвекция: добавление нижнего элемента добавляет дополнительный нагрев снизу для пищи, которая требует дополнительного приготовления.

ЭКО: приготовление с низким энергопотреблением: эта функция особенно подходит для приготовления на одном уровне с низким энергопотреблением. Рекомендуется для всех типов продуктов, кроме тех, которые могут выделять много влаги (например, овощи). Чтобы добиться максимальной экономии энергии и сократить время, рекомендуется помещать продукты в духовку без предварительного нагрева рабочей камеры.

Гриль с конвекцией: конвектор снижает сильный жар от гриля, обеспечивая отличный метод приготовления на гриле различных продуктов, отбивных, стейков, колбасок и т. д., Обеспечивая равномерное поджаривание и распределение тепла без высушивания продуктов. Два верхних уровня рекомендуются для использования, а нижняя часть духовки может использоваться для одновременного поддержания тепла, что является отличным средством при приготовлении завтрака на гриле. Малый гриль (только центральная часть) идеально подходит для небольшого количества блюд.

Кольцевой+ верхний + нижний нагревательные элементы: использование вентилятора с обоими элементами позволяет готовить пищу быстро и эффективно, что идеально подходит для больших объемов, требующих тщательного приготовления. Он предлагает такой же результат, как и гриль, перемещая тепло вокруг пищи вместо перемещения самой пищи, позволяя приготовить продукт любого размера или формы.

Внутреннее стекло дверцы: снимается для очистки несколькими быстрыми движениями.

Подсветка сбоку: две лампы на противоположных сторонах внутренней камеры улучшают обзор внутри духовки.

Комбинация вентилятора и круглого элемента вокруг него дает метод приготовления горячим воздухом. Это дает множество преимуществ, включая отсутствие предварительного нагрева, если время приготовления превышает 20 минут, отсутствие передачи аромата при одновременном приготовлении различных продуктов, меньшее количество энергии и более короткое время приготовления. Подходит для всех видов еды.

Использование гриля дает отличные результаты при приготовлении мяса средних и малых порций, особенно в сочетании с вертелом (где это возможно). Также идеально подходит для приготовления колбас и бекона.

Функция пиццы: специальная функция для приготовления пиццы на специальном камне. Это позволяет получить мягкую внутри и хрустящую снаружи пиццу с идеально приготовленной начинкой, а не сухой и не подгоревшей.

Полностью стеклянная внутренняя поверхность дверцы, единая плоская поверхность, которую легко поддерживать в чистоте.

Подогрев пищи

ПИРОЛИЗ - ФУНКЦИЯ АВТОМАТИЧЕСКОЙ ОЧИСТКИ: духовка нагревается до температуры, приближающейся к 500°C, и превращает жир и остатки пищи в мелкий пепел, который можно легко стереть влажной тканью. При такой высокой температуре дверца автоматически блокируется в целях безопасности, в то время как температура внешней поверхности дверцы остается контролируемой, поэтому к ней можно безопасно прикоснуться к функции, настраиваемой пользователем в зависимости от уровня загрязнения, присутствующего в духовке.

Воздух при 40°C создает идеальные условия для расстойки дрожжевого теста. Просто выберите функцию и поместите тесто в предназначенную для этого емкость.

ШАБАТ: функція, яка дозволяє готувати їжу з дотриманням вимог іудаїзму, щодо дня відпочинку.

Soft close: все модели оснащены функцией плавного закрывания двери, что позволяет устройству закрываться плавно и бесшумно.

Электронный контроль температуры: позволяет поддерживать температуру внутри духовки с точностью до 2–3°C. Это позволяет готовить блюда, очень чувствительные к перепадам температуры, такие как пирожные, суфле, пудинги.

Указан полезный объем внутренней камеры в литрах.

Спеціальна функція приготування для двосторонньої пластини BBQ. Підходить для відтворення соковитих і хрустких страв у духовці з типовим смаком приготування на грилі. Ребриста сторона особливо підходить для м'яса та сирів, а гладка - для риби, морепродуктів та овочів.

Спеціальна функція приготування для прямокутного вогнетривкого каменю PPR2. Розміри ідеально підходить для приготування піци з тими ж результатами, що і в звичайній дров'яній печі. Можна також використовувати для випікання хліба, фокаччі та інших рецептів, таких як пироги або печиво

Быстрый предварительный нагрев: с помощью функции быстрого предварительного нагрева можно достичь выбранной температуры всего за несколько минут.

В камере духового шкафа предусмотрено 5 разных уровней приготовления.

Телескопические направляющие: позволяют выдвинуть противень и проверить продукт, не вынимая полностью из духовки.

Указан полезный объем внутренней камеры в литрах.

Дисплей EVOScreen

Спеціальна функція приготування для решітки фритюру AIRFRY . Ідеально підходить для відтворення традиційного смаження в духовці, але з меншою кількістю калорій і жиру. Дозволяє швидко і просто готувати такі страви, як картопля фрі, смажені овочі та риба, забезпечуючи ідеальне підрум'янення і хрустку скоринку.