SFR9300X

Kategoria	Kompaktowe 90 cm
Rodzina produktów	Piekarnik
Zasilanie	Elektryczne
Źródło ciepła	Elektryczny
Metoda gotowania	Termoobieg
Sposób czyszczenia	Czyszczenie parowe
Kod EAN	8017709258214



Linia wzornicza

Linia wzornicza	Classica
Kolor	Stal nierdzewna
Design	Płaski
Materiał	Stal nierdzewna
Typ stali nierdzewnej	Szczotkowana
Rodzaj szkła	Eclipse
Kolor nadruku	Czarny
Serigrafia	Symbole
Drzwi	Z dwoma horyzontalnymi liniami
Uchwyt	Classica
Kolor uchwytu	Stal nierdzewna
Logo	Tłoczone
Pokrętła	Classica
Kolor pokręteł	Efekt stali nierdzewnej

Sterowanie

Typ wyświetlacza	DigiScreen
Technologia wyświetlacza	LED
Rodzaj sterowania	Pokrętła + dotykowe przyciski
Liczba pokręteł	2

Programy / Funkcje

Liczba funkcji pieczenia	8

Funkcje pieczenia

- Grzałka górna i dolna
- Obieg powietrza
- Termoobieg
- ECO
- Grill
- Grill + obieg powietrza
- Grzałka dolna
- Termoobieg + grzałka dolna

Funkcje czyszczenia

- Czyszczenie parowe

Opcje

Ustawienia czasu	Opóźniony start i wyłączenie po zakończeniu pieczenia	**Minutnik**	Tak

Specyfikacja techniczna

Pojemność (Lt)	85 l
Minimalna temperatura	30 °C
Maksymalna temperatura	260 °C
Liczba poziomów pieczenia	4
Liczba wentylatorów	2
Liczba źródeł oświetlenia	2
Rodzaj oświetlenia	Halogenowe
Możliwość wymiany żarówki	Tak
Moc oświetlenia	40 W
Oświetlenie przy otwartych drzwiach	Tak
Moc dolnej grzałki	1700 W
Moc górnej grzałki	1200 W
Moc grzałki grilla	1700 W
Moc dużego grilla	2900 W
Moc grzałki pierścieniowej	1550 W
Moc grzałki pierścieniowej 2	1550 W
Automatyczne wyłączenie elementów grzejnych po otwarciu drzwi	Tak
Otwieranie drzwi	Standardowe
Drzwi	Zimne drzwi
Łatwy demontaż drzwi	Tak
W pełni przeszklona wewnętrzna powierzchnia drzwi	Tak
Łatwy demontaż wewnętrznej szyby drzwi	Tak
Liczba szyb w drzwiach piekarnika	3
System chłodzący	Statyczny
Rodzaj chłodzenia	Pojedynczy
Speed Reduction Cooling System	Tak
Wymiary netto wnętrza komory (hxwxd)	283x724x418 mm
Kontrola temperatury	Elektroniczne
Materiał wewnętrznej komory	Emalia Ever Clean

Wydajność / Etykieta energetyczna



Klasa efektywności energetycznej	A+
Pojemność netto komory	85 l
Zużycie energii na cykl w trybie tradycyjnym - piekarnik główny	1.15 kWh
Zużycie energii przy standardowym obciążeniu w trybie tradycyjnym - piekarnik główny	4.14 MJ
Zużycie energii przy standardowym obciążeniu w trybie z włączonym wentylatorem - piekarnik główny	2.66 MJ
Zużycie energii przy standardowym obciążeniu w trybie z włączonym wentylatorem - piekarnik główny	0.74 kWh
Liczba komór	1
Wskaźnik efektywności energetycznej dla komory (EEIcavity)	81.3 %

Akcesoria w standardzie

Ruszt z blokadą	1
Głęboka blacha emaliowana (40 mm)	1
Ruszt do głębokiej blachy	1

Podłączenie elektryczne

Napięcie	220-240 V
Wtyczka	Nie
Natężenie prądu (A)	14 A
Moc nominalna	3100 W
Częstotliwość (Hz)	50/60 Hz
Długość przewodu zasilającego (cm)	150 cm

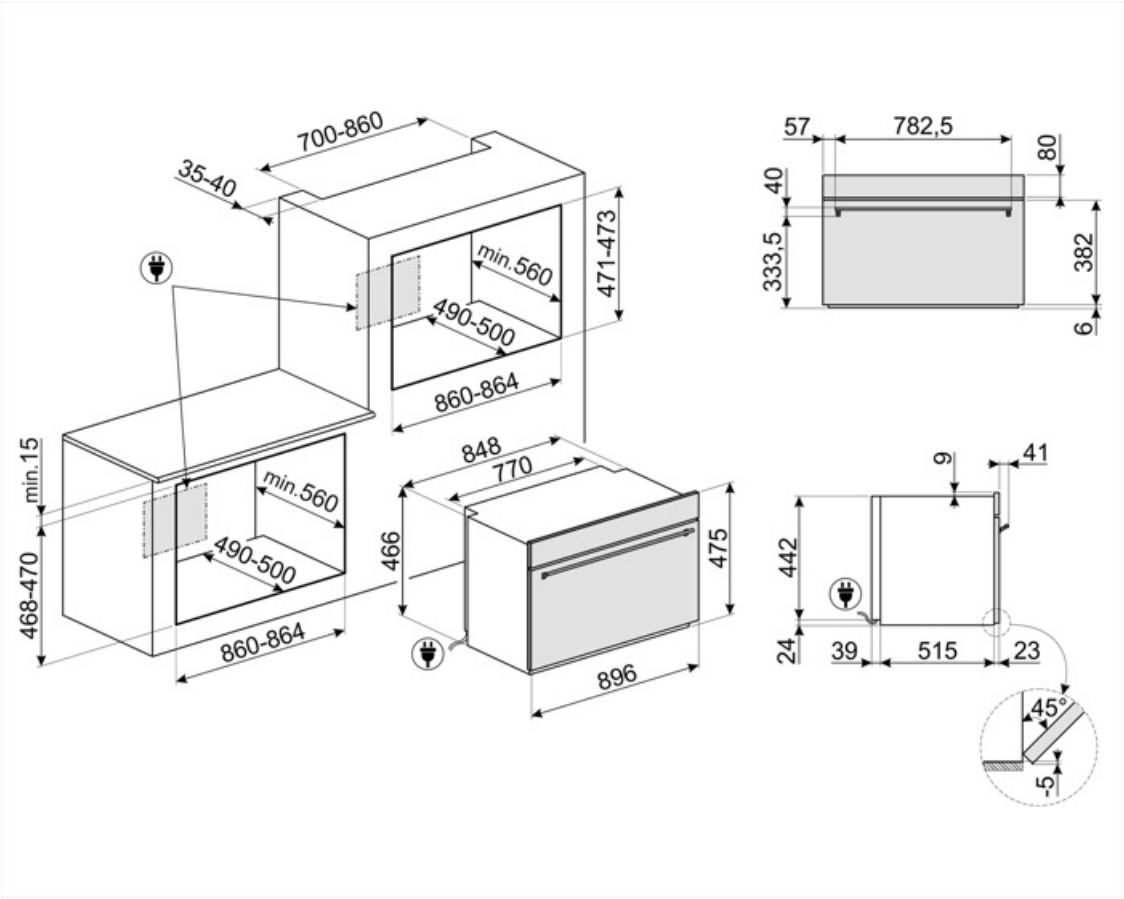
700-860
35-40
471-473
min.560
490-500
860-864
min.15
468-470
min.560
490-500
860-864
848
770
466
475
896
57
782,5
80
40
333,5
382
6
9
41
442
24
39
515
23
45°
5

Kompatybilne Akcesoria



BNP608T

Blacha pokryta teflonem, 8 mm głębokości, do umieszczenia na ruszcie.



GTT

Prowadnice teleskopowe z pełnym wysuwem (1 poziom). Wysuw: 433 mm. Materiał: Stal nierdzewna AISI 304, polerowana.



GTP

Prowadnice teleskopowe z częściowym wysuwem (1 poziom) Wysuw: 300 mm Materiał: Stal nierdzewna AISI 304, polerowana

Słowniczek oznaczeń



A+: Klasa efektywności energetycznej, mierzona od A+++ do G, w zależności od rodziny produktów.



Liczba szyb w drzwiach: 3 szyby



Emalia Ever Clean: Emalia Ever Clean nakładana jest elektrostatycznie, narożnik do narożnika i krawędź do krawędzi, co zapobiega powstawaniu rys i pęknięć z upływem czasu. Jest to szczególna emalia pirolityczna, oporna na działanie kwasów, która oprócz przyjemnego blasku, dzięki mniejszej porowatości, sprzyja łatwiejszemu czyszczeniu ścian piekarnika. Jest ona wypalana w temperaturze ponad 850°C i powoli polimeryzowana w naukowo ustalonym tempie, aby zapewnić jednolitą głębokość i wytrzymałość Emalia Ever Clean tworzy nienaganne wykończenie zarówno wewnątrz piekarnika, jak i na blachach, sprawiając, że powierzchnie piekarnika są niezwykle łatwe w utrzymaniu przez długi czas, ponieważ ogranicza przywieranie tłuszczu podczas gotowania.



Obieg powietrza + grzałka górna i dolna



Grzałka dolna



Termoobieg



Grill



Kompaktowe urządzenia o wysokości 48 cm - doskonałe rozwiązanie spełniające wymagania funkcjonalne zestawów kuchennych o niewielkiej wysokości. Dostępne w kilku rodzajach i w różnych stylach.



Demontowalne wewnętrzne szkło drzwi: Łatwy demontaż wewnętrznego szkła drzwi znacznie ułatwia utrzymanie urządzenia w czystości.



Komora piekarnika posiada cztery poziomy.



Obwodowy system chłodzący



Elektryczny



Zimne drzwi: Temperatura na zewnętrznej powierzchni drzwi utrzymywana jest poniżej 50 ° C. System ten oprócz zapewnienia bezpieczeństwa zabezpiecza boki mebli przed przegrzaniem przez piekarnik.



Grzałka górna i dolna



Termoobieg + grzałka dolna



Eco



Grill z obiegiem powietrza: bardzo intensywne ciepło pochodzące tylko z góry z podwójnego elementu grzewczego. Wentylator jest aktywny. Umożliwia optymalne grillowanie najgrubszych mięs. Idealny do dużych kawałków mięsa.



W pełni szklana wewnętrzna powierzchnia drzwi. Rozwiązanie to pozwala utrzymać wewnętrzną część drzwi piekarnika w idealnej czystości.



Światła boczne: Dwa przeciwległe światła boczne zwiększają widoczność wewnątrz piekarnika.



Elektroniczne sterowanie temperaturą: Funkcja pozwala na utrzymanie temperatury we wnętrzu piekarnika w granicach o tolerancji 2-3 °C. Umożliwia to przyrządzenie dań wrażliwych na zmiany temperatury np. ciast, sufletów lub puddingów.

Czyszczenie parowe: prosta funkcja czyszcząca wykorzystująca parę wodną do pozbywania się osadów w komorze piekarnika.

Pojemność 85 l

Wyświetlacz DigiScreen