SFR9300X

Kategori	Azaltılmış yükseklik 90 cm
Ürün Ailesi	Fırın
Güç kaynağı	Elektrik
Isı kaynağı	ELEKTRİK
Pişirme metodu	Termo-havalandırmalı
Temizleme sistemi	Buhar Temizliği
EAN kodu	8017709258214



Estetik

Estetik	Classica	**Serigraphy type**	Symbols
Renk	Paslanmaz çelik	**Kapı**	2 yatay şerit ile
Design	Flat	**Kulp**	Classic
Malzeme	Paslanmaz çelik	**Kulp Rengi**	Paslanmaz çelik
Çelik tipi	Fırçalanmış	**Logo**	Embossed
Cam tipi	Eclipse	**Kontrol düğmeleri**	Classic
Serigraphy colour	Black	**Kumandaların rengi**	Çelik efekti

Kumandalar

Ekran adı	DigiScreen	**Kontrol ayarı**	Düğmeler ve dokunmatik tuşlar
Görüntü teknolojisi	LED	**Kumanda sayısı**	2

Programlar / Fonksiyonlar

Pişirme fonksiyonu sayısı	8

Geleneksel pişirme fonksiyonları

- Statik
- Fan destekli
- Dairesel
- Eco
- Büyük ızgara
- Fanlı ızgara (büyük)
- Temel
- Dairesel + alt

Temizleme fonksiyonları

- Buhar Temizliği

Seçenekler

Zaman ayarlama seçenekleri	Gecikmeli başlatma ve otomatik pişirme sonu	**Dakika sayacı**	Evet

Teknik özellikler

Capacity (Lt)	85 l	**Dairesel ısıtma elemanı 2 - Güç**	1550 W
Minimum Sıcaklık	30 °C	**Kapı açıldığında ısıtma beklemede**	Evet
Maksimum sıcaklık	260 °C	**Kapı açma tipi**	Standart açılma
Raf sayısı	4	**Kapı**	Soğuk
Fan sayısı	2	**Çıkarılabilir kapı**	Evet
Lamba sayısı	2	**Tamamı camlı iç kapı**	Evet
Lamba tipi	Halojen	**Çıkarılabilir iç kapı**	Evet
Kullanıcı tarafından değiştirilebilir lamba	Evet	**Kapı camlarının toplam sayısı**	3
Lamba gücü	40 W	**Soğutma sistemi**	Teğetsel
Kapı açıldığında yanar	Evet	**Cooling duct**	Single
Alt ısıtma elemanı gücü	1700 W	**Speed Reduction Cooling System**	Yes
Üst ısıtma elemanı - Güç	1200 W	**Kullanılabilir boşluk alanı ebatları (YxGxD)**	283x724x418 mm
Izgara elemanı - güç	1700 W	**Sıcaklık kontrolü**	Elektronik
Büyük ızgara - Güç	2900 W	**Boşluk malzemesi**	Ever clean Emaye
Dairesel ısıtma elemanı - Güç	1550 W		

Performans / Enerji Etiketi

Enerji verimliliği sınıfı	A+	**Hava konveksiyonunda enerji tüketimi**	2,66 MJ
Boşluğun net hacmi	85 l		

Konvansiyonel modda çevrim başına enerji tüketimi	1,15 kWh	**Fanlı konveksiyonda çevrim başına enerji tüketimi**	0,74 kWh
Konvansiyonel modda enerji tüketimi	4,14 MJ	**Boşluk sayısı**	1
		Enerji verimliliği endeksi	81,3 %

Tedarike Dahil Aksesuarlar

Arka durdurmalı raf	1	**Yerleştirilecek ızgara**	1
Emaye derin tepsi (40 mm)	1		

Elektrik Bağlantısı

Voltaj	220-240 V	**Nominal güç**	3100 W
Fiş	Hayır	**Frekans (Hz)**	50/60 Hz
Akım	14 A	**Güç kaynağı kablo uzunluğu**	150 cm

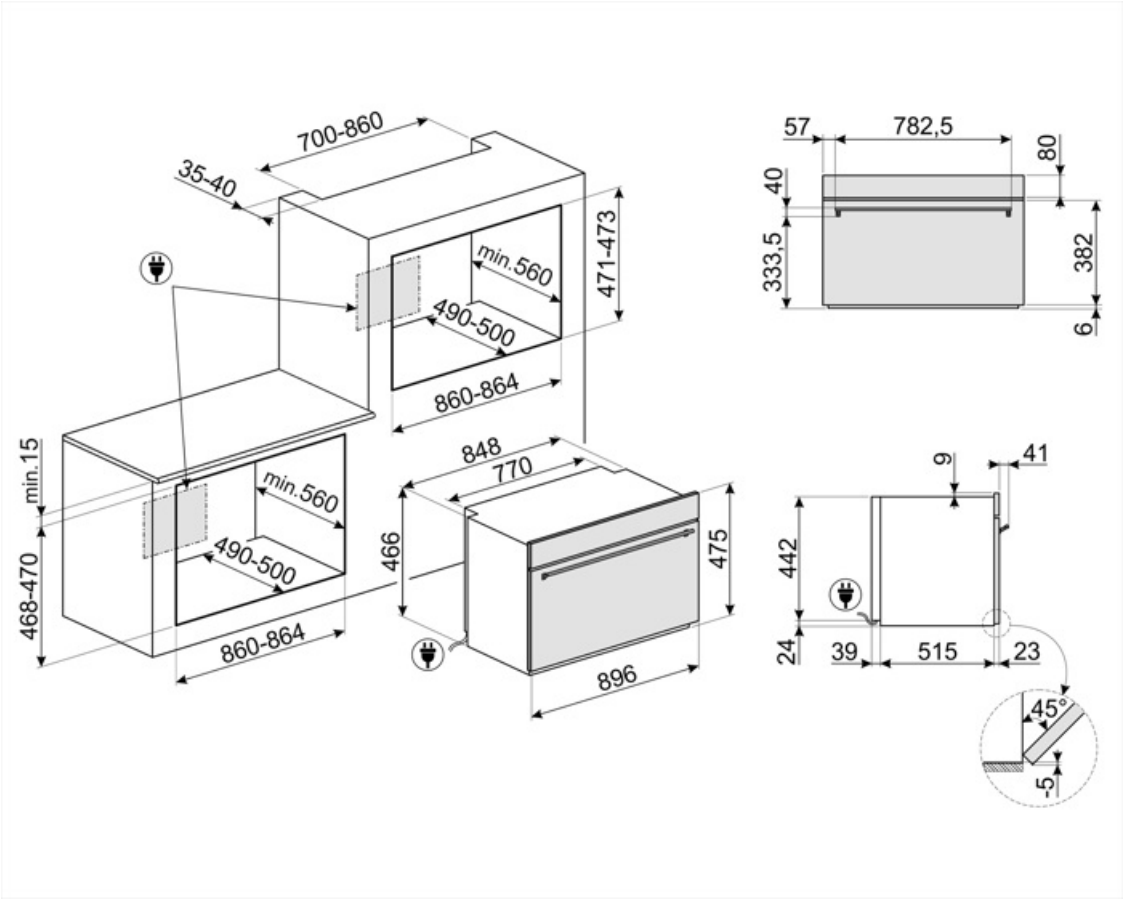

Compatible Accessories



BNP608T

Izgara üzerine yerleştirilecek 8 mm derinlikte teflon kaplı tepsi



GTT

** Tamamen çıkarılabilir teleskopik raylar (1 seviye) ** Çıkarma: 433 mm Malzeme: Parlatılmış paslanmaz çelik AISI 430



GTP

** Kısmi çıkarılabilir teleskopik kılavuzlar (1 seviye) ** Çekme çıkarma: 300 mm Malzeme: Parlatılmış paslanmaz çelik AISI 430

Symbols glossary



A+: A+ enerji verimliliği sınıfı, sınıf A'ya kıyasla % 10'a kadar enerji tasarrufu sağlamaya yardımcı olur. Minimum tüketimle maksimum performans sağlanır.



Üçlü camlı kapılar: Camlı kapı sayısı.



Emaye iç kısım: Tüm Smeg fırınlarının emaye iç kısmı, yapışan pişirme yağı miktarını azaltarak iç kısmın temiz kalmasına yardımcı olan özel bir antiasit astara sahiptir.



Üst ve alt elemanlı fan: Fan ile birleştirilen elemanlar, geleneksel pişirmeye benzer bir yöntem olan daha homojen bir ısı sağlamayı amaçlamaktadır, bu nedenle ön ısıtma gereklidir. Yavaş pişirme yöntemleri gerektiren ürünler için en uygunudur.



Yalnızca alt ısıtma elemanı: Bu fonksiyon, hamur işleri, pizza gibi kızarmadan ekstra temel sıcaklık gerektiren yiyecekler için idealdir. Güveçlerin ve güveçlerin yavaş pişirilmesi için de uygundur.



Dairesel: Fan ve etrafındaki dairesel elemanın birleşimi, sıcak hava ile pişirme yöntemi sağlar. Bu, pişirme süresi 20 dakikadan fazlaysa ön ısıtma olmaması, aynı anda farklı yiyecekleri pişirirken lezzet/koku aktarımı olmaması, daha az enerji tüketimi ve daha kısa pişirme süreleri dahil olmak üzere birçok fayda sağlar. Her tür yemek için uygundur.



Izgara elemanı: Izgara kullanımı, orta ve küçük porsiyonlu etleri pişirirken, özellikle et lokantası ile birleştirildiğinde (mümkünse) mükemmel sonuçlar verir. Ayrıca sosis ve domuz pastırması pişirmek için idealdir.



48 cm yüksekliğe sahip kompakt cihazlar. Küçük boy mutfak setlerinin fonksiyonel gereksinimlerini karşılamak için mükemmel çözüm. Çeşitli tiplerde ve farklı stillerde mevcuttur.



İç kapı camı: Temizlik için birkaç hızlı hareketle çıkarılabilir.



Hava soğutma sistemi: güvenli yüzey sıcaklıkları sağlamak için.



Elektrik



Taze Touch: Çoğu Smeg fırınının "soğuk kapısı" vardır. Teğet soğutma ve içten ısı yansıtan camların kombinasyonu sayesinde kapı dış yüzeyindeki sıcaklık 50 ° C'nin altında tutulur. Bu sistem güvenlik sağlamanın yanı sıra mobilyanın yan taraflarını fırın tarafından aşırı ısınmadan korur.



Yalnızca üst ve alt eleman: fırının ortasında bulunan tek tek parçalar için en uygun geleneksel pişirme yöntemi. fırın her zaman en sıcak olacaktır. Kızartma, meyveli kekler, ekmek vb. İçin idealdir.



Alt öğeli dairesel: Alt elemanın eklenmesi, ekstra pişirme gerektiren yiyecekler için tabanda ekstra ısı ekler.



ECO: Izgara, fan ve alt elemanın kombinasyonu özellikle küçük miktarlarda yemek pişirmek için uygundur.



Izgara elemanlı fan: Fan, ızgaradan gelen şiddetli ısıyı azaltır, çeşitli yiyecekleri, pirzolaları, biftekleri, sosisleri vb. Izgara yapmak için yiyecekleri kurutmadan eşit kızarma ve ısı dağılımı sağlayan mükemmel bir yöntem sağlar. Kullanılması önerilen en üst iki seviye ve fırının alt kısmı aynı anda yiyecekleri sıcak tutmak için kullanılabilir, bu da ızgara kahvaltı pişirirken mükemmel bir olanaktır. Yarım ızgara (yalnızca orta kısım) az miktarda yiyecek için idealdir.



Tamamı cam iç kapı: Tamamen cam iç kapı, temiz tutması kolay tek bir düz yüzey.



Yan ışıklar: Karşılıklı iki yan lamba, fırının içindeki görünürlüğü artırır.

Fırın boşluğunun 4 farklı pişirme seviyesi vardır.

Elektronik kumanda: Fırın içindeki sıcaklığı 2-3 ° C hassasiyetle korumanıza olanak tanır. Bu, kek, sufle, puding gibi sıcaklık değişimlerine çok duyarlı yemeklerin pişirilmesine olanak tanır.

Vapor Clean: fırın boşluğundaki tortuları gevşetmek için buhar kullanan basit bir temizleme işlevi.

Kapasite, litre cinsinden fırın boşluğundaki kullanılabilir alan miktarını gösterir.

LED teknolojili 4,3 inç ekran, düğmelerle kullanılabilirlik + 3 dokunmatik tuş