# SFR9390X



| | |
|---|---|
| **קטגוריה** | גובה הפחתה 90 ס"מ |
| **משפחת מוצרים** | תנור |
| **אספקת חשמל** | חשמלי |
| **מקור חום** | חשמל |
| **שיטת בישול** | אוורור חום |
| **מערכת ניקוי** | ניקוי באדים |
| **קוד** EAN | 8017709235840 |

## אסתטיקה

| | | | |
|---|---|---|---|
| Serigraphy type | Symbols | **סדרה עיצובית** | Classica |
| **דלת** | עם שני פסים אופקיים | **צבע** | נירוסטה |
| **ידית** | קלאסי | Design | Flat |
| **צבע ידית** | אינוקס | **חומר** | נירוסטה |
| **לוגו** | Embossed | **סוג פלדה** | מוברש |
| **כפתורי בקרה** | קלאסי | **סוג זכוכית** | ליקוי |
| **צבע בקרות** | אפקט פלדה | Serigraphy colour | Black |

## למשפחת תנורים

| | | | |
|---|---|---|---|
| **מס' בקרות** | 2 | **טכנולוגיית צג** | LCD |
| | | **הגדרות בקרות** | כפתורים |

## תוכניות / פונקציות

| | |
|---|---|
| **מס' פונקציות בישול** | 9 |
| **תוכניות אוטומטית** | 20 |

**פונקציות בישול רגילות**

| | | |
|---|---|---|
| סטטי | בסיוע מאוורר | מעגלי |
| טורבו | חסכוני | גריל גדול |
| גריל מאוורר (גדול) | בסיס | תחתית בסיוע מאוורר |

**פונקציות אחרות**

הפשרה לפי זמן

הפשרה לפי משקל

התפחה סופית

שבת

**פונקציות ניקוי**

ניקוי באדים

## אפשרויות



| | | | |
|---|---|---|---|
| **אפשרויות אחרות** | שמירה על חום, תאורה חסכונית | **אפשרויות הגדרת זמן** | השהיית ההתחלה והסיום האוטומטי של הבישול |
| **אפשרות הדגמה בחנות** | כן | **תזכורת דקות** | כן |
| **קדם חימום מהיר** | כן | **טיימר** | 1 |
| | | **נעילת בקרות / בטיחות ילדים** | כן |

## מאפיינים טכניים



| | | | |
|---|---|---|---|
| **החימום מושהה כשהדלת פתוחה** | כן | **(Capacity (Lt** | 85 l |
| **סוג פתיחת דלת** | פתח סטנדרטי | **טמפרטורה מינימלית** | 30 °C |
| **דלת** | קריר | **טמפרטורה מרבית** | 280 °C |
| **דלת נתיקה** | כן | **מספר המדפים** | 4 |
| **דלת פנימית מזכוכית לחלוטין** | כן | **מס' מאווררים** | 2 |
| **דלת פנימית ניתקת** | כן | **מס' נורות** | 2 |
| **מס' כולל של דלתות זכוכית** | 3 | **סוג נורה** | הלוגן |
| **צירים לסגירה רכה** | כן | **הספק נורה** | 40 W |
| **מערכת קירור** | משיק | **אור כשהדלת פתוחה** | כן |
| **פתח אוורור** | Double | **גוף חימום תחתון – הספק** | 1700 W |
| Speed Reduction Cooling System | Yes | **גוף חימום עליון – הספק** | 1200 W |
| **מידות תא תנור לשימוש (גXרXע)** | 283x724x418 mm | **אלמנט גריל – הספק** | 1700 W |
| **בקרת טמפרטורה** | אלקטרוני | **גריל גדול – הספק** | 2900 W |
| **חומר תא התנור** | אמייל נקי תמיד | **גוף חימום מעגלי – הספק** | 1550 W |
| | | **גוף חימום מעגלי 2 – הספק** | 1550 W |

## תווית חשמל / ביצועים



| | | | |
|---|---|---|---|
| **צריכת חשמל בהסעת אוויר מאולצת** | 2.63 MJ | **דרגת יעילות אנרגטית** | A+ |
| | | **הנפח הנקי של תא התנור** | 85 l |

| | | | |
|---|---|---|---|
| **צריכת אנרגיה למחזור במצב הסעת אוויר מאולצת עם מאוורר** | kWh 0.73 | **צריכת חשמל למחזור במצב רגיל** | kWh 1.10 |
| **מספר חללי תנור** | 1 | **צריכת חשמל במצב רגיל** | MJ 3.96 |
| **אינדקס יעילות אנרגטית** | % 80.2 | | |

## אביזרים כלולים

| | | | |
|---|---|---|---|
| **רשת להכנסה** | 1 | **רשת עם מעצור אחורי** | 1 |
| **מסילות טלסקופיות, הוצאה מלאה** | 1 | **מגש עמוק בציפוי אמייל (40 מ"מ)** | 1 |

## חיבור חשמלי

| | | | |
|---|---|---|---|
| **הספק נקוב** | W 3100 | **מתח** | V 220-240 |
| **תדר** (Hz) | Hz 50/60 | **תקע** | לא |
| **אורך כבל חשמל** | cm 115 | **זרם** | A 14 |

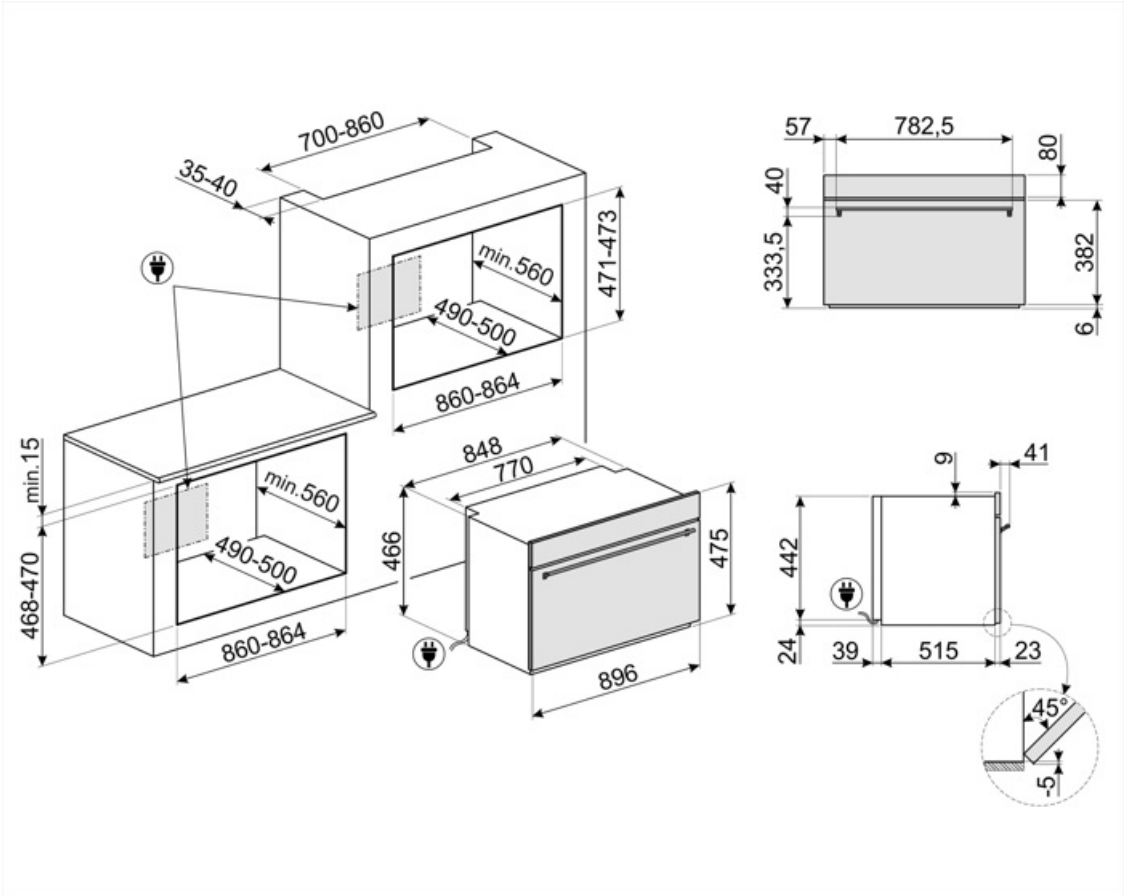

# Compatible Accessories

**BNP608T**



מגש מצופה טפלון, עומק 8 מ"מ, להנחה על הרשת

**GTT**



**מסילות טלסקופיות ניתנות להוצאה לחלוטין (רמה אחת)** הוצאה: 433 מ""מ
חומר: נירוסטה AISI 430 מצוחצת

**GTP**



**מסילות טלסקופיות ניתנות להוצאה חלקית (רמה אחת)** הוצאה: 300 מ""מ
חומר: נירוסטה AISI 430 מצוחצת

# Symbols glossary


נעילת ילדים: חלק מהדגמים מצוידים במתקן לנעילת התוכניות/מחזורים כך שלא ניתן לשנותם באקראי.


מערכת קירור אוויר: הבטחת טמפרטורת בטיחותיות של משטחים.


הפשרה לפי משקל: פונקציה זו קובעת את זמן ההפשרה


התאורה נכבית אוטומטית: לחיסכון רב יותר בחשמל, התאורה נכבית אוטומטית לאחר דקה מתחילת הבישול.


חלק פנימי בציפוי אמייל: החלק הפנימי בציפוי אמייל של כל תנורי Smeg כולל ציפוי נוגד חומצה שמסייע לשמור על הניקיון של תא התנור ל ידי הפחתת כמות השומן שנצמד לדפנות בעת הבישול.


Circogas: בתנורי גז, המאוורר מפזר את החום במהירות ובאופן שווה בתא התנור, ומונע העברה של טעמים בעת בישול של כמה מנות שונות בו-בזמן. בתנורים חשמליים שילוב זה מסיים מהר יותר את הבישול של מזונות שמוכנים מבחוץ, אך מחייב זמן רב יותר לבישול המזונות מבפנים, ללא השחמה נוספת.


אלמנט עליון ותחתון בלבד: שיטת בישול מסורתית שמתאימה ביותר לפריטים יחידים שממוקמים באמצע התנור. החלק העליון של התנור יהיה תמיד החם ביותר. מושלמת לצלי, עוגות פירות, לחם וכן הלאה.


מעגלי: השילוב של מאוורר ושל אלמנט מעגלי יוצר שיטת בישול באוויר חם. מעניק יתרונות רבים, כולל ללא קדם-חימום אם זמן הבישול ארוך מ-20 דקות, ללא העברה של טעמים בעת בישול של מזונות שונים בו-בזמן, פחות חשמל וזמני בישול קצרים יותר. מתאים לכל סוגי המזון.


אלמנט גריל: שימוש בגריל מעניק תוצות מצוינות בעת בישול בשר במנות בינוניות או קטנות, במיוחד בשילוב עם שיפוד (אם אפשר). מושלם גם לבישול נקניקות ובייקון.


+A: קטגוריית יעילות אנרגטית +A מסייעת לחסוך עד 10% חשמל בהשוואה לקטגוריה A. הביצועים המרביים עם הצריכה המינימלית מובטחים.


הפשרה לפי זמן: פונקציה זו קובעת אוטומטית את זמן ההפשרה של מזונות שונים.


דלתות עם שלוש שכבות זכוכית: מספר דלתות זכוכית.


חשמלי


Fresh Touch: לרוב תנורי Smeg יש "דלת קרירה". הודות לשילוב של קירור משיק וזכוכיות פנימיות מחזירות חום, הטמפרטורה של המשטח החיצוני של הדלת נשמרת מתחת ל-50°C. בנוסף להענקת בטיחות, המערכת מגנה על דפנות הארון מהתחממות יתר.


מאוורר עם אלמנטים עליון ותחתון: האלמנטים יחד עם המאוורר מספקים חום אחיד יותר, שיטה זהה לבישול רגיל, כך שיש צורך בקדם-חימום. מתאימה מאוד לפריטים שמבושלים בשיטות איטיות.


גוף חימום תחתון בלבד: פונקציה זו מושלמת למזונות שמחייבים טמפרטורה בסיסית נוספת ללא השחמה, לדוגמה, מאפים, פיצה. מתאימה גם לבישול איטי של נזידים ותבשילים.



חסכונית: השילוב של גריל, מאוורר ואלמנט תחתון מתאים במיוחד לבישול כמויות קטנות של מזון.


מאוורר עם אלמנט גריל: המאוורר מפחית את החום העז של הגריל, מעניק שיטה מצוינת לצלייה של מזונות שונים, צלעות, סטייקים, נקניקיות וכן הלאה, ומעניק להם השחמה וחלוקה של החום, ללא ייבוש המזון. שתי הרמות העליונות מומלצות לשימוש והחלק התחתון של תנור יכול לשמש לשמירה על החום של פריטים בו-בזמן, מתקן מצוין בעת בישול של ארוחת בוקר צלויה. חצי גריל (חלק אמצעי בלבד) מושלם לכמויות קטנות של מזון.


מעגלי עם אלמנטים עליון ותחתון: השימוש במאוורר עם שני האלמנטים מאפשר לבשל מזון מהר יותר ובאופן יעיל יותר, מושלם לפיסות גדולות שמחייבות בישול יסודי. מעניק תוצאות דומות לשימוש בשיפוד, מסחרר את החום סביב המזון, במקום להזיז את המזון עצמו, מה שמאפשר בישול של מזון בכל גודל ובכל צורה.


דלת פנימית מזכוכית לחלוטין: דלת פנימית מזכוכית לחלוטין, משטח שטוח אחד שקל לשמור על ניקיונו.


KEEP_WARM_72dpi


אוויר ב-40°C מעניק את הסביבה המושלמת להתפחה סופית של תערובות בצק שמרים. פשוט בוחרים את הפונקציה ומניחים את הבצק בתא התנור לפרק הזמן שצוין


שבת: פונקציה זו מאפשרת לבשל מזון במהלך השבת, יום המנוחה של היהודים, בהתאם למנהגים המקובלים. התנור פועל


סגירה רכה: כל הדגמים מצוידים בפונקציה מתקדמת לסגירה רכה של הדלת, שמאפשרת למכשיר להיסגר ברכות ובשקט.


בקרה אלקטרונית: מאפשרת לשמור על הטמפרטורה בתוך התנור בדיוק של 2-3°C. הדבר מאפשר לבשל מזון שרגיש מאוד לשינויים בטמפרטורה, כגון עוגות, סופלה, פודינג.



הקיבולת מציינת את החלל השימושי בתא התנור בליטרים.



מכשירי חשמל ביתיים קטנים שגובהם 48 ס"מ - הפתרון המושלם למטבחים נמוכים. זמינים במספר סוגים ובסגנונות שונים.


דלת הזכוכית הפנימית: ניתנת להסרה במספר תנועות מהירות לניקוי.


תאורת צד: שתי תאורות בצדדים מנוגדים משפרות את הראות בתוך התנור.


קדם-חימום מהיר: ניתן להשתמש בפונקציה לקדם-חימום מהיר להגעה לטמפרטורה שנבחרה תוך מספר דקות בלבד.



לתא התנור 4 רמות בישול שונות.


מסילות טלסקופיות: מאפשרות למשוך החוצה את הכלי ולבדוק אותו בלי להוציאו לחלוטין מהתנור.


ניקוי באדים: פונקציית ניקוי פשוטה באמצעות קיטור לשחרור משקעים בתא התנור.