SFT805PO



קטגוריה	60 ס"מ
משפחת מוצרים	תנור
אספקת חשמל	חשמלי
מקור חום	חשמל
שיטת בישול	אוורור חום
מערכת ניקוי	קטליטי
קוד EAN	8017709172039

אסתטיקה

Serigraphy type	Symbols	**סדרה עיצובית**	Coloniale
דלת	עם לוח	**צבע**	שמנת
ידית	Colonial	Design	Flat
צבע ידית	פליז עתיק	**גימור**	פליז עתיק
לוגו	Silk screen	**חומר**	חומר צבוע
כפתורי בקרה	Colonial	**סוג זכוכית**	שקוף
צבע בקרות	מצופה פליז	Serigraphy colour	Gold

למשפחת תנורים

מס' בקרות	2	**הגדרות בקרות**	כפתורים

תוכניות / פונקציות

מס' פונקציות בישול 8

פונקציות בישול רגילות

- סטטי
- בסיוע מאוורר
- מעגלי
- טורבו
- חסכוני
- גריל גדול
- גריל מאוורר (גדול)
- בסיס

פונקציות ניקוי

- ניקוי באדים

אפשרויות

תזכורת דקות	כן	**אפשרויות הגדרת זמן**	סיום בישול אוטומטי

מאפיינים טכניים



גוף חימום מעגלי – הספק	W 2000	(Capacity (Lt	l 70
החימום מושהה כשהדלת פתוחה	כן	**טמפרטורה מינימלית**	C° 50
דלת	דלת מחוסמת	**טמפרטורה מרבית**	C° 250
דלת נתיקה	כן	**מספר המדפים**	5
דלת פנימית מזכוכית לחלוטין	כן	**מס' מאווררים**	1
דלת פנימית ניתקת	כן	**מס' נורות**	1
מס' כולל של דלתות זכוכית	3	**סוג נורה**	הלוגן
מערכת קירור	משיק	**הספק נורה**	W 40
פתח אוורור	Single	**אור כשהדלת פתוחה**	כן
Speed Reduction Cooling System	Yes	**גוף חימום תחתון – הספק**	W 1200
מידות תא תנור לשימוש (גXרXע)	360x460x425 mm	**גוף חימום עליון – הספק**	W 1000
בקרת טמפרטורה	אלטרומכני	**אלמנט גריל – הספק**	W 1700
חומר תא התנור	אמייל נקי תמיד	**גריל גדול – הספק**	W 2700

תווית חשמל / ביצועים



צריכת חשמל בהסעת אוויר מאולצת	MJ 2,88	**דרגת יעילות אנרגטית**	A
צריכת אנרגיה למחזור במצב הסעת אוויר מאולצת עם מאוורר	kWh 0,80	**הנפח הנקי של תא התנור**	l 70
מספר חללי תנור	1	**צריכת חשמל למחזור במצב רגיל**	kWh 1,15
אינדקס יעילות אנרגטית	% 95,2	**צריכת חשמל במצב רגיל**	MJ 4,14

אביזרים כלולים



רשת להכנסה	1	**רשת עם מעצור אחורי וצדי**	1
מסילות טלסקופיות, הוצאה חלקית	1	**מגש בציפוי אמייל, (20 מ"מ)**	1
לוחות קטליטיים	כן	**מגש עמוק בציפוי אמייל (40 מ"מ)**	1

חיבור חשמלי

הספק נקוב	W 3000	**מתח**	V 220-240
תדר (Hz)	Hz 50	**תקע**	לא
אורך כבל חשמל	cm 115	**זרם**	A 13

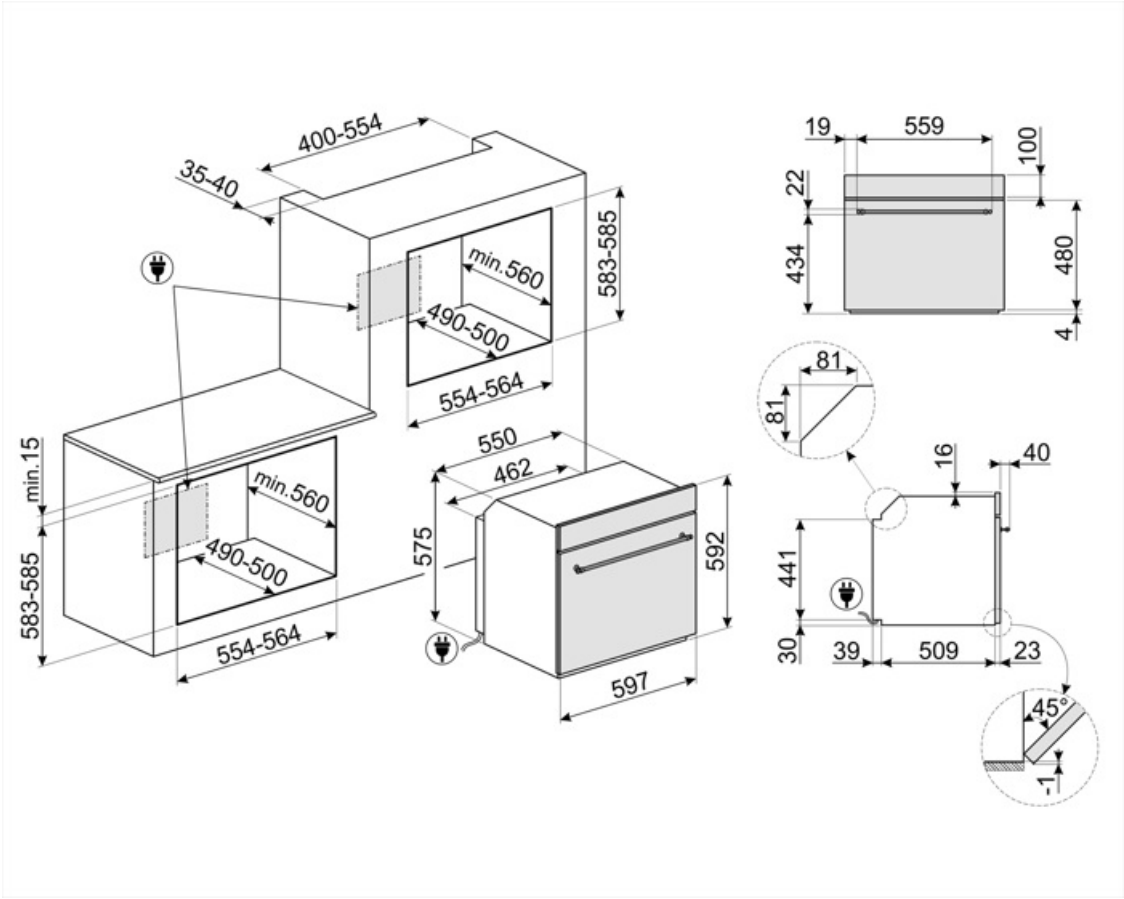

Compatible Accessories

BN620-1

מגש מצופה אמייל, עומק 20 מ"מ



GTP

מסילות טלסקופיות ניתנות להוצאה חלקית (רמה אחת) הוצאה: 300 מ""מ חומר: נירוסטה AISI 430 מצוחצת



PALPZ

את פיצה עם ידית מתקפלת רוחב: 315 מ""מ אורך: 325 מ""מ



STONE2

אבן פיצה מלבנית ללא ידיות, מתאימה לתנורים ברוחב 45 ס"מ ו-60 ס"מ. מידות (ר) 42 x (ג) 1.8 x (ע) 37.5 ס"מ. מושלמת לאפיית פיצות עם תוצאות דומות לתנור עץ. יכולה לשמש גם לאפיית לחם, פוקאצ'ה ומתכונים אחרים כגון פשטידות, פלאנים או ביסקוויטים



BN640

מגש מצופה אמייל, עומק 40 מ"מ



GTT

מסילות טלסקופיות ניתנות להוצאה לחלוטין (רמה אחת) הוצאה: 433 מ""מ חומר: נירוסטה AISI 430 מצוחצת



PR3845X

נירוסטה חסינת טביעות אצבעות. כיסוי לריהוט בהתקנה בארון עם תנורים נוספים



Symbols glossary

ניקוי קטליטי: המערכת מבטיחה היגיינה מושלמת בתוך התנור הודות לשלושת הלוחות בניקוי עצמי שמצופים באמייל מיוחד שמסייע להסרה פרוגרסיבית של עקבות שאריות שומן וריחות בישול.

A: ביצועי ייבוש של המוצר, נמדדים מ-A+++ עד G/D, בהתאם למשפחת המוצרים

מערכת קירור אוויר: הבטחת טמפרטורת בטיחותיות של משטחים.

דלתות עם שלוש שכבות זכוכית: מספר דלתות זכוכית.

חשמלי

חלק פנימי בציפוי אמייל: החלק הפנימי בציפוי אמייל של כל תנורי Smeg כולל ציפוי נוגד חומצה שמסייע לשמור על הניקיון של תא התנור ל ידי הפחתת כמות השומן שנצמד לדפנות בעת הבישול.

מאוורר עם אלמנטים עליון ותחתון: האלמנטים יחד עם המאוורר מספקים חום אחיד יותר, שיטה זהה לבישול רגיל, כך שיש צורך בקדם-חימום. מתאימה מאוד לפריטים שמבושלים בשיטות איטיות.

אלמנט עליון ותחתון בלבד: שיטת בישול מסורתית שמתאימה ביותר לפריטים יחידים שממוקמים באמצע התנור. החלק העליון של התנור יהיה תמיד החם ביותר. מושלמת לצלי, עוגות פירות, לחם וכן הלאה.

גוף חימום תחתון בלבד: פונקציה זו מושלמת למזונות שמחייבים טמפרטורה בסיסית נוספת ללא השחמה, לדוגמה, מאפים, פיצה. מתאימה גם לבישול איטי של נזידים ותבשילים.

מעגלי: השילוב של מאוורר ושל אלמנט מעגלי יוצר שיטת בישול באוויר חם. מעניק יתרונות רבים, כולל ללא קדם-חימום אם זמן הבישול ארוך מ-20 דקות, ללא העברה של טעמים בעת בישול של מזונות שונים בו-בזמן, פחות חשמל וזמני בישול קצרים יותר. מתאים לכל סוגי המזון.

חסכונית: השילוב של גריל, מאוורר ואלמנט תחתון מתאים במיוחד לבישול כמויות קטנות של מזון.

אלמנט גריל: שימוש בגריל מעניק תוצות מצוינות בעת בישול בשר במנות בינוניות או קטנות, במיוחד בשילוב עם שיפוד (אם אפשר). מושלם גם לבישול נקניקות ובייקון.

מאוורר עם אלמנט גריל: המאוורר מפחית את החום העז של הגריל, מעניק שיטה מצוינת לצלייה של מזונות שונים, צלעות, סטייקים, נקניקיות וכן הלאה, ומעניק להם השחמה וחלוקה של החום, ללא ייבוש המזון. שתי הרמות העליונות מומלצות לשימוש והחלק התחתון של תנור יכול לשמש לשמירה על החום של פריטים בו-בזמן, מתקן מצוין בעת בישול של ארוחת בוקר צלויה. חצי גריל (חלק אמצעי בלבד) מושלם לכמויות קטנות של מזון.

מעגלי עם אלמנטים עליון ותחתון: השימוש במאוורר עם שני האלמנטים מאפשר לבשל מזון מהר יותר ובאופן יעיל יותר, מושלם לפיסות גדולות שמחייבות בישול יסודי. מעניק תוצאות דומות לשימוש בשיפוד, מסחרר את החום סביב המזון, במקום להזיז את המזון עצמו, מה שמאפשר בישול של מזון בכל גודל ובכל צורה.

דלת פנימית מזכוכית לחלוטין: דלת פנימית מזכוכית לחלוטין, משטח שטוח אחד שקל לשמור על ניקיונו.

דלת הזכוכית הפנימית: ניתנת להסרה במספר תנועות מהירות לניקוי.

תאורת צד: שתי תאורות בצדדים מנוגדים משפרות את הראות בתוך התנור.

לתא התנור 5 רמות בישול שונות.

מסילות טלסקופיות: מאפשרות למשוך החוצה את הכלי ולבדוק אותו בלי להוציאו לחלוטין מהתנור.

גריל נוטה: ניתן לשחרר בקלות את הגריל הנוטה כדי להזיז את גוף החימום ולנקות את תקרת המכשיר בשלב אחד פשוט.

ניקוי באדים: פונקציית ניקוי פשוטה באמצעות קיטור לשחרור משקעים בתא התנור.

הקיבולת מציינת את החלל השימושי בתא התנור בליטרים.

הקיבולת מציינת את החלל השימושי בתא התנור בליטרים.