SI1F7845B

Familia	Encimera de cocción
Instalación	Semifilo
Dimensión	78 cm
Alimentación	Eléctrico
Tipología	Inducción
Código EAN	8017709254926

Estética

Estética	Universal
Color	Negro
Acabado	Cristal
Material	Cristal
Tipo de vidrio	Cerámico
Borde de vidrio	Biselado en el borde frontal
Tipo de regulación mandos	Deslizador Múltiple
Regulación mandos Slider	Sí
Tipo de regulación mandos	Rojo
Posición mandos	Frontal
Logo	Serigrafiado
Color de la serigrafía	Gris

Programas/Funciones

Número de zonas de cocción por inducción	4
Número de zonas de cocción con booster	4
Número de zonas flexibles	1
Tecla principal on/off	Sí
Niveles de potencia	14
Auto-Vent	Sí
Número total de zonas de cocción	4

Opciones

Tipo de zona flexible	Flexi4Zone
Hueco estándar	490x750-780 mm
Temporizador fin de cocción	4
Opción paro	Sí
Cuentaminutos	4
Alarma acústica de fin de cocción	Sí
Visualización del tiempo restante	Sí
Opción de limitador de potencia	Si Advance
Opción de limitador de potencia - Step	1500, 2000, 2500, 3000, 3500, 4000, 4500, 5000, 6000, 7200 W
Opción Show Room Demo	Sí
Opción de bloqueo botones/seguridad para niños	Sí
Selección rápida de niveles	Sí
Flexi-Heat	Sí

Características técnicas

Anterior izquierda - Inducción - Flexi4Zone - 2.30 kW - Booster 3.20 kW - Ø 22 cm

Posterior izquierda - Inducción - Flexi4Zone - 2.30 kW - Booster 3.20 kW - Ø 22 cm

Anterior derecha - Inducción - individual - 1.80 kW - Booster 2.80 kW - Ø 18 cm

Posterior derecha - Inducción - individual - 2.30 kW - Booster 3.20 kW - Ø 21 cm

Flexi4Zone dimensiones	459x214 mm
Adaptación automática al diámetro de la olla	Sí
Sensor de presencia de ollas	Sí
Indicador diámetro mínimo de uso	Sí
Detención automática en caso de sobrecalentamiento	Sí
Detención automática en caso de desbordamiento	Sí
Eco-Heat	Sí
Eco-Off	Sí

Conexión eléctrica

Datos nominales de conexión eléctrica	7200 W
Corriente	32 A
Tensión (V)	220-240 V
Tensión 2 (V)	400 V
Tipo de cable eléctrico	Universal
Frecuencia (Hz)	50/60 Hz
Largo del cable de alimentación	150 cm
Bornera	5 polos

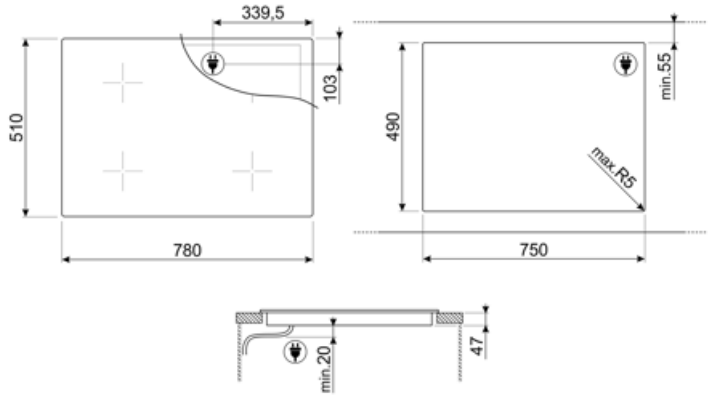
339,5
103
510
780
490
min.55
max.R5
750
min.20
47

Accesorios Compatible

LGCN

Tirante unión acero inoxidable para encimeras inducción o gas on glass, acero inoxidable, 475/495 mm

TPK

Parrilla de acero inoxidable para cocinar platos de Teppanyaki

SCRP

Non-scratch hob scraper - suitable for induction and ceramic hobs

TPKPLATE

Universal plate for induction, gas, ceramic and electric hobs. Non-stick surface ideal for cooking fish, eggs and vegetables. Dimensions: 410 X 240 mm.

Symbols glossary

Auto-Vent: gracias a la función Auto-Vent, la velocidad de succión de la campana se ajusta automáticamente en función de la temperatura y la potencia seleccionada en la placa.

Semifilo: solución empotrada para encimeras y fregaderos con un borde de hasta 4 mm que combina la simplicidad de instalación con un diseño minimalista.

Premium individual Slider control for each zone

Perfect fit in a 80 cm cabinet

Eco-Off: para ahorrar energía, el nivel de potencia de la zona de cocción se desactiva antes de que suene el temporizador de cuenta regresiva.

Flexi4Zone: el sistema Flexi4Zone permite utilizar múltiples contenedores de diferentes tamaños al mismo tiempo, ofreciendo una gran flexibilidad de posicionamiento.

Inducción: la placa de inducción funciona a través de bobinas circulares que emiten un campo magnético solo en contacto con un recipiente con un fondo hecho de material ferroso, al que se transfiere el calor. Se caracteriza por una mayor eficiencia y mayor seguridad.

All cooking zones can be reduced to the minimum power level, so the hob can be left unattended for a short period without food overcooking or burning. Then just press again this function, the previously set power levels can be reactivated.

Selección rápida: con la opción de selección rápida, la cocción comienza al grado de temperatura máxima y luego disminuye automáticamente después de un cierto período de tiempo.

Opción Booster: La opción Booster presente en las placas de inducción permite que las ollas funcionen a la máxima potencia, cuando es necesario cocinar alimentos que requieren una cocción muy intensa.

Bloqueo de control: la opción de bloqueo de mandos, presente en diferentes tipos de productos, le permite bloquear todas las funciones y programas establecidos, así como los controles, para una seguridad total, especialmente en presencia de niños.

Control Slider: El dispositivo particular de control Slider, permite ajustar el calor de las cuatro zonas con simples movimientos circulares de los dedos en los controles.

Eco-Heat: el dispositivo indica cuándo y cuánto está todavía caliente el área, después de apagarse.

Flexi-Heat: Gracias a la función Flexi-Heat, es posible mover la sartén entre las tres zonas a una temperatura preestablecida para calentar rápidamente (temperatura alta), cocinar (temperatura media) o mantener el calor (temperatura mínima) sin tener que subir o bajar la temperatura. temperatura pero simplemente moviendo la olla.

Anti-sobrecalentamiento: el sistema anti-sobrecalentamiento provoca un apagado automático cuando las temperaturas superan las de seguridad

Anti-desbordamiento: el dispositivo especial anti-desbordamiento apaga la placa en presencia de desbordamientos de líquido.

Possibility to set the maximum power absorbion of the hob

Tiempo transcurrido: la función le permite verificar el tiempo transcurrido desde el inicio de una sesión de cocción.

Temporizador: Con el temporizador es posible programar el apagado de las zonas de cocción después de un tiempo de funcionamiento establecido, que varía de 1 a 99 minutos. Cuando finaliza el período preestablecido, la placa se apaga y se activa una señal acústica.